# 12650 - Paneleiro Duplo Microondas c/ Cristaleira 4PT Unna
# 14018 - Paneleiro Duplo Microondas c/ Cristaleira 4PT Olivia

double cabinet / gabinete doble

Português
English
Español

Sr Montador:
- Confira todas as peças das embalagens com a lista de peças contida neste manual;
- Separe os acessórios, confira as medidas dos parafusos com a escala;
- Siga todas as orientações deste manual de montagem para ter o direito à garantia do produto;
- Indicamos que a montagem seja feita por um profissional mediante a leitura e orientação desse manual de montagem

Mr. Assembler:
- Check all parts of the packages with the parts list contained in this manual;
- Separate the accessories, check the measurements of the screws with yhe scale above;
- Follow all the instructions in this assembly manual to be entitled to product warranty;
- We indicate the assembly by a professional according to the reading and orientation contained in the assembly scheme

Sr Montador:
- Verifique que todas las piezas de la lista están incluidas en el embalage;
- Separe los accesorios, confirme las medidas de los tornillos de acuerdo con la escala;
- Siga todas las instrucciones de este manual de armado para tener derecho a la garantia del producto;
-Indicamos el armado por un profisional según la lectura y orientación contenida en el esquema de armado

Ferramentas
herramientas/Tools
não fornecidas

Quantos Montadores?

Código da Peça
Piece Code
Código de la Pieza

00000 0 00 - 00

Padrões de Cor
Color default
Padrón de Color

Vídeo de Montagem
Montaje
Assembly

| Tabela de Cor | |
|---|---|
| Branco | 74 |
| Gris | 187 |

**Guarde a etiqueta colada na embalagem do produto lá estão informações importantes do seu produto, caso necessite de assistência técnica você precisa informar o número do lote contido na etiqueta.**

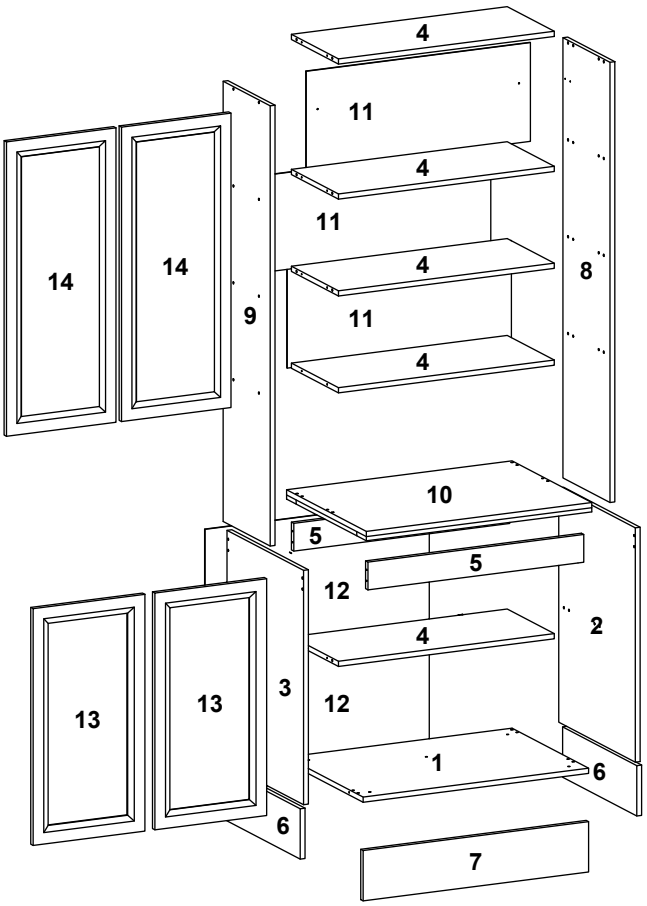


| COD | SEQ | DESCRIÇÃO | QTD | COMP | LARG | ESP | MAT-PRIMA | VOL |
|---|---|---|---|---|---|---|---|---|
| 12531101 | 1 | BASE INFERIOR | 1 | 700 | 480 | 15 | MDP | 1 |
| 12531104 | 2 | LATERAL DIR INF | 1 | 675 | 480 | 15 | MDP | 1 |
| 12531105 | 3 | LATERAL ESQ INF | 1 | 675 | 480 | 15 | MDP | 1 |
| 12531213 | 4 | CHAPEU/PRATELEIRAS | 5 | 670 | 295 | 15 | MDP | 2 |
| 12531218 | 5 | VISTA FRONT/TRAS | 2 | 670 | 80 | 15 | MDP | 2 |
| 12531106 | 6 | RODAPÉ LAT | 2 | 460 | 145 | 15 | MDP | 1 |
| 12531217 | 7 | RODAPÉ FRONTAL | 1 | 700 | 145 | 15 | MDP | 2 |
| 12531214 | 8 | LATERAL DIR SUP | 1 | 1268 | 295 | 15 | MDP | 2 |
| 12531215 | 9 | LATERAL ESQ SUP | 1 | 1268 | 295 | 15 | MDP | 2 |
| 12531107 | 10 | TAMPO | 1 | 700 | 500 | 27 | MDP | 2 |
| 12531102 | 11 | FUNDO | 3 | 696 | 283 | 3 | HDF | 1 |
| 12531103 | 12 | FUNDO DUPLO INF | 2 | 696 | 319 | 3 | HDF | 1 |
| VARIAÇÃO DE COR | 13 | PORTA INFERIOR | 2 | 682 | 341 | 15 | MDF/HDF | 1 |
| VARIAÇÃO DE COR | 14 | PORTA SUP C/VIDRO | 2 | 848 | 341 | 15 | MDF/HDF | 1 |
| | | | | | | | | |
| 003898 | 13 | PORTA INFERIOR | 2 | 682 | 341 | 15 | MDF/HDF | 1 |
| 002335 | 13 | PORTA INFERIOR | 2 | 682 | 341 | 15 | MDF/HDF | 1 |
| 004563 | 14 | PORTA SUP C/VIDRO | 2 | 848 | 341 | 15 | MDF/HDF | 1 |
| 004370 | 14 | PORTA SUP C/VIDRO | 2 | 848 | 341 | 15 | MDF/HDF | 1 |

Aspecto Final - Imagens ilustrativa
Final Aspect - Illustrative images
Aspecto final - Imágenes ilustrativas

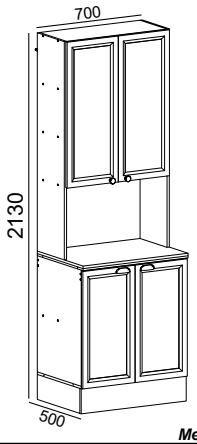


*Medida Final /Final Measure*

Medidas Internas
Internal Measures

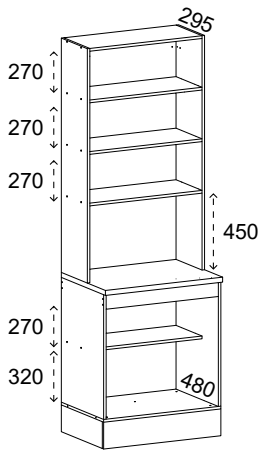


Desenho - Apds - Edição - A6 - Data - 06/08/2026

Pesos Suportados
Supported Weights
Pesos admitidos

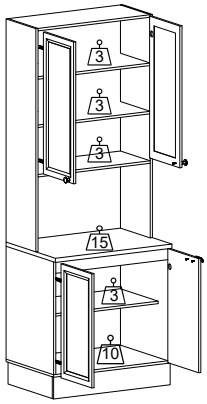


Os pesos indicados devem ser distribuídos em toda a peça
The weights indicated should be distributed throughout the piece
Los pesos indicados deben distribuirse por toda la pieza

Utilizar a régua para medir os componentes
*Utilice la medida abajo para medir los componentes*
*Use the ruller in order to measure the folowing components*

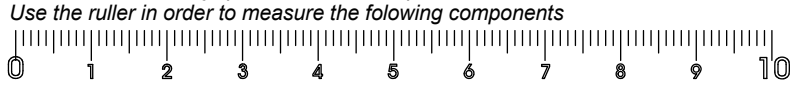


USAR RÉGUA DE MEDIDAS PARA CONFERENCIA DE MEDIDAS DOS PARAFUSO
USE MEASUREMENT RULER FOR SCREW MEASUREMENT CHECK
UTILICE LA REGLA DE MEDICIÓN PARA COMPROBAR LA MEDICIÓN DE TORNILLOS

# Passos da Montagem

## *Pasos del montaje / Mounting Steps*

Todos os parafusos da tabela são do tipo Philips
All screws in the table are Philips type.
Todos los tornillos de la mesa son tipo Philips.

| | | | | | | |
|---|---|---|---|---|---|---|
| Parafuso Chato 4,5x40mm<br>A 32X | Parafuso Chato 4,0x14mm<br>B 53X | Cavilha madeira 6x30mm<br>C 4X | Prego 10x10mm<br>D 66X | Puxador Plástico Flamenco 92x25x23<br>cobre/onix<br>E 2X | Parafuso Chato 4,0X25mm<br>F 14X | Parafuso Chato 4,0x60mm<br>G 4X |
| Calço Médio<br>H 8X | Logo Poliman 12mm<br>I 1X | Parafuso Chato 3,5x12mm<br>J 4X | Bucha Plástica 8mm<br>K 2X | Suporte L metal 52x35x22mm<br>L 2X | Capa Pástica Bege 55x35x25mm<br>M 2X | PARAFUSO 6.0 X 50 MM Flangeado<br>N 2X |
| Puxador Rumba Plástico 31x33<br>cobre/onix<br>O 2X | Giz Estaca 15x8mm<br>Cor do Produto<br>P Fume/nog/bco1X | Parafuso Flangeado 4,0x14mm<br>Q 6X | Pé plástico cinza 145x42mm<br>R 4X | Junção de Fundo 12x12mm<br>S 20X | Dobradiça Metal 35Ø<br>T 8X | PARAFUSO CHATO 5.0 X 50 MM<br>U 4X |
| Tapa Furo Adesivo papel 18mm<br>000181 NOG<br>000180 FUME<br>02501BCO FOSCO<br>V 28X | Cantoneira Metal 18x18mm<br>W 8X | Fixador Rodape PVC 42x38x16mm<br>Branco<br>X 6X | | | | |

PASSO 1
PASO/STEP

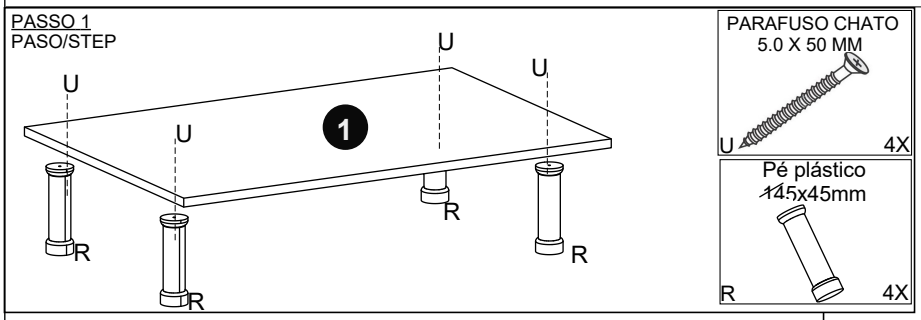


PARAFUSO CHATO 5.0 X 50 MM
U 4X

Pé plástico 145x45mm
R 4X

PASSO 2
PASO/STEP

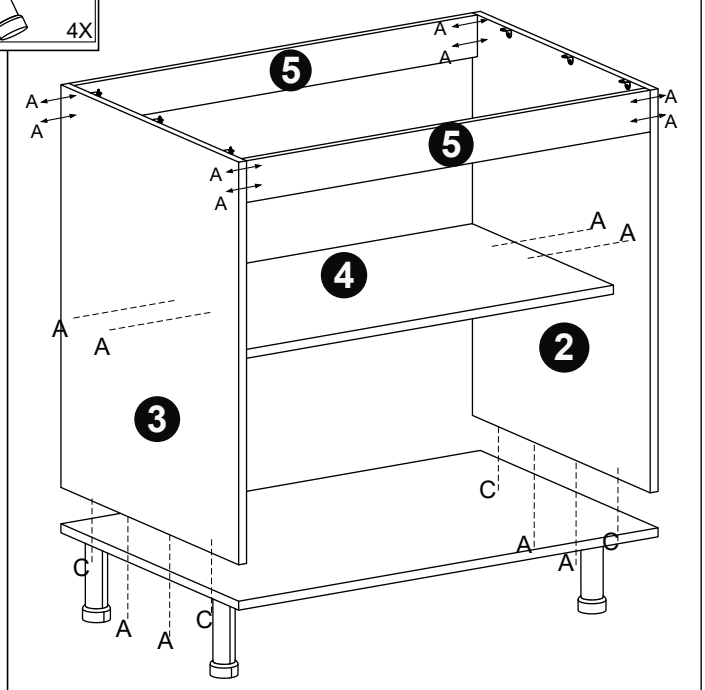


PASSO 3
PASO/STEP

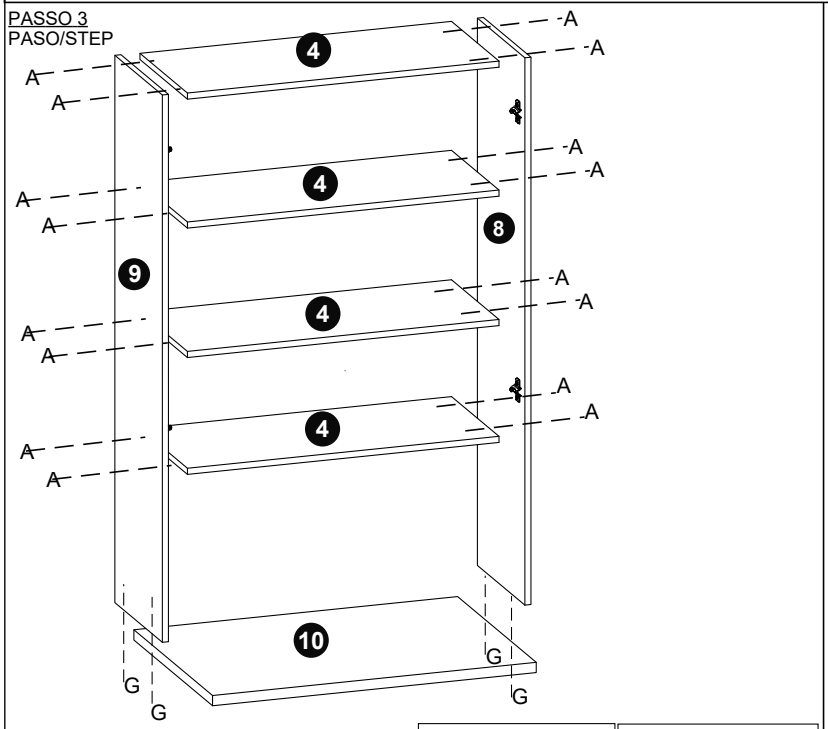


| | |
|---|---|
| Parafuso Chato 4,5x40mm<br>A 16X | Parafuso Chato 4,0x60mm<br>G 4X |

| | |
|---|---|
| Parafuso Chato 4,5x40mm<br>A 16X | Cavilha madeira 6x30mm<br>C 4X |

PASSO 4
PASO/STEP

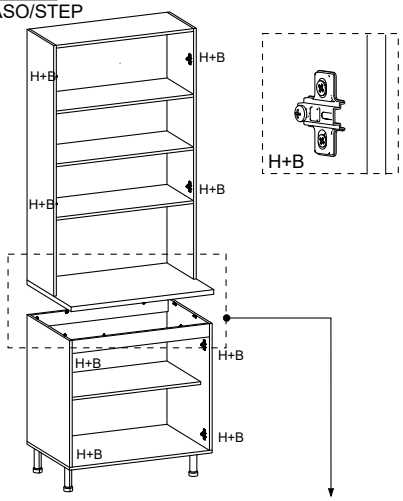


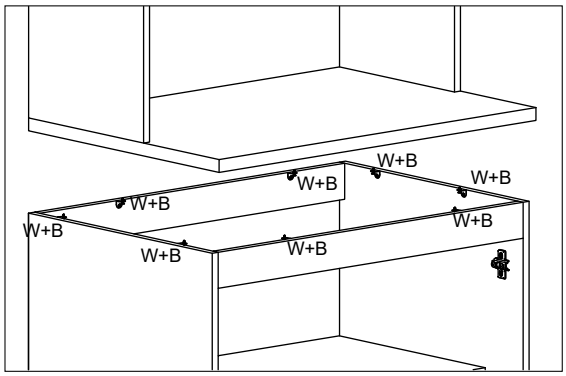


Parafuso Chato
4.0x14mm

B 32X

Calço Médio

H 8X

Cantoneira Metal
18x18mm

W 8X

PASSO 5
PASO/STEP

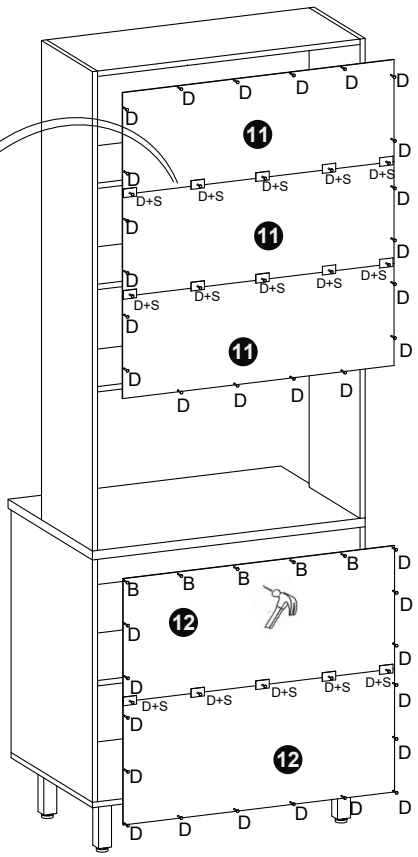


Prego 10x10mm

D 66X

Junção de Fundo
12x12mm

S 20X

Parafuso Chato
4,0x14mm

B 5X

PASSO 6
PASO/STEP

## Preparação fixador do Rodapé

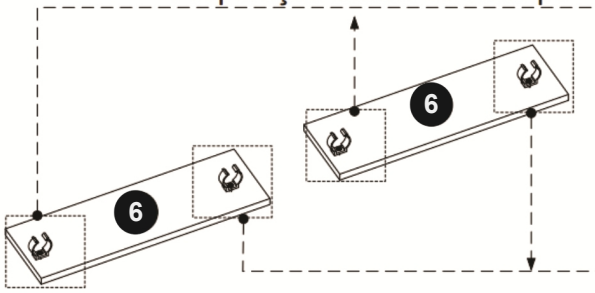


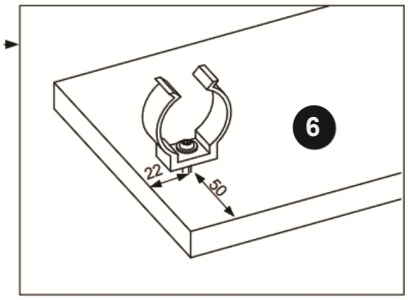


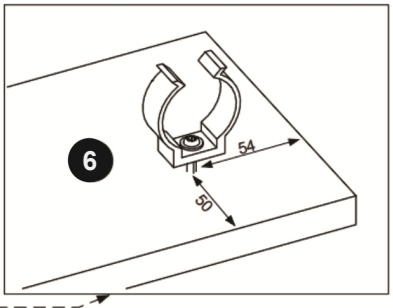


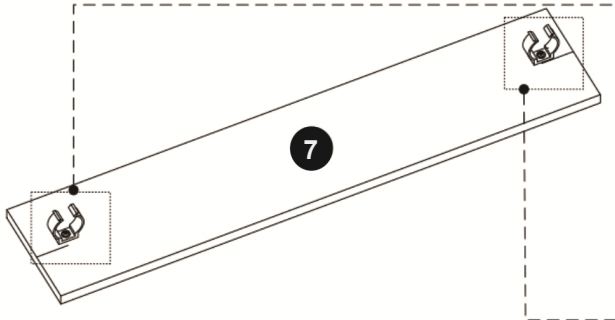


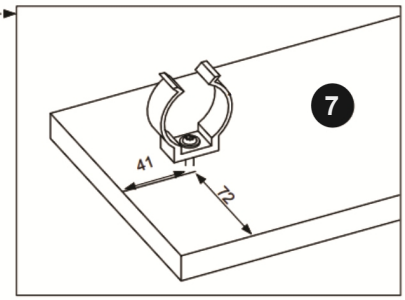


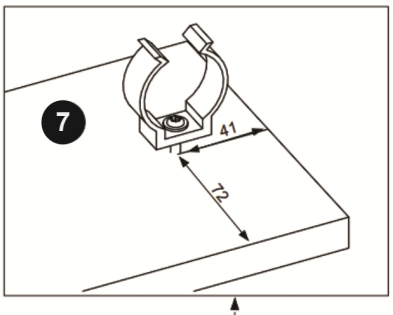


Use trena e Lápis fala as marcações seguindo esquema acima e fixe o acessório usando parafuso

Parafuso Flangeado
4,0x14mm

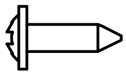

Q 6X

Fixador Rodape
PVC 40x42x16mm

X 6X

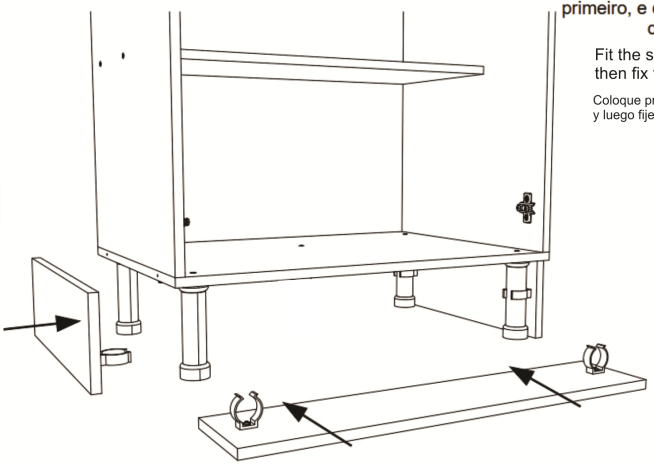

Encaixe os rodapé lateral primeiro, e depois fixe o rodapé da frente.

Fit the side skirting first, then fix the front skirting

Coloque primero el zócalo lateral y luego fije el zócalo delantero.

PASSO 7
PASO/STEP

**Fixação na Parede**

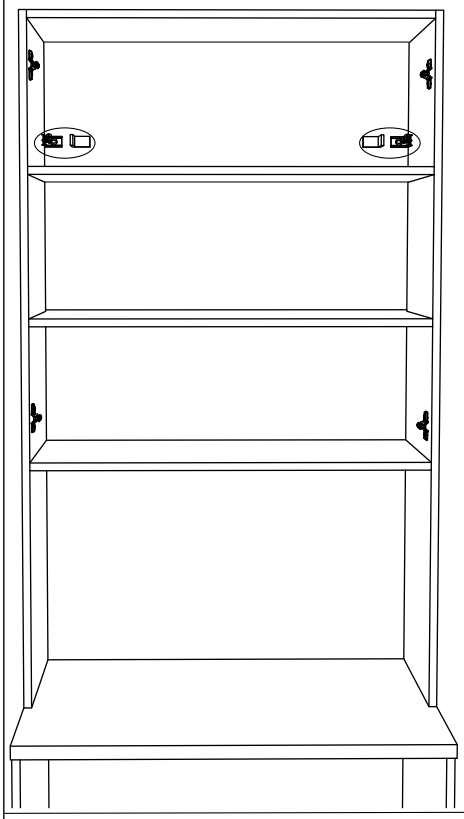

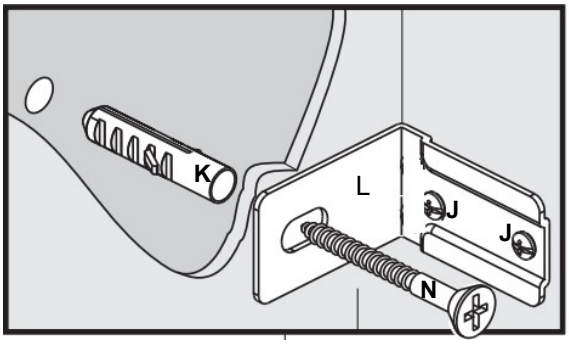


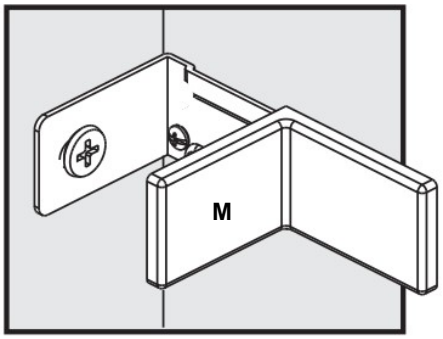


| PARAFUSO 6.0 X 50 MM Flangeado | Parafuso Chato 3,5x12mm | Bucha Plástica 8mm | Suporte L metal 52x35x22mm | Capa Pástica Bege 55x35x25mm |
|---|---|---|---|---|
| N 2X | J 4X | K 2X | L 2X | M 2X |

PASSO 8
PASO/STEP

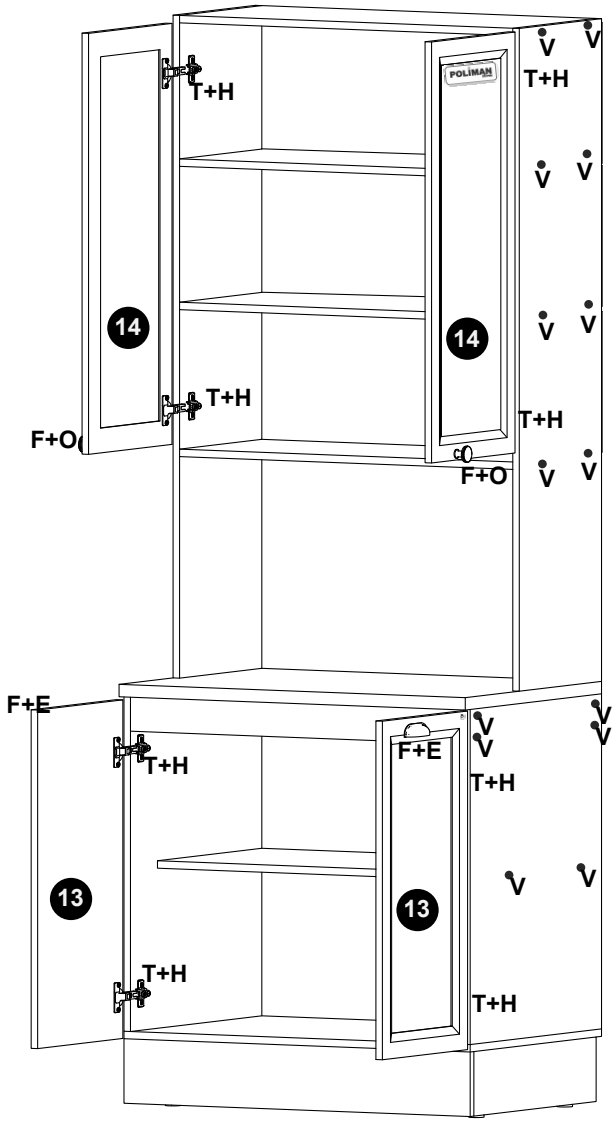


**Regulagem Portas**

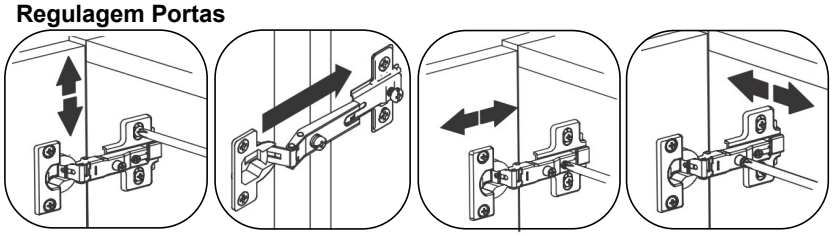

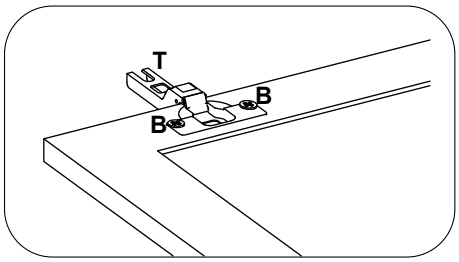


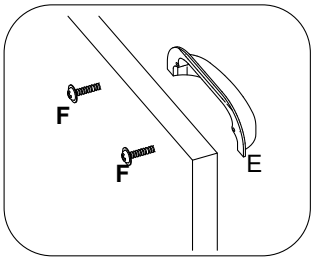


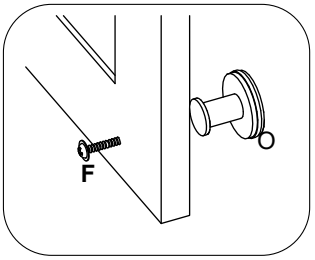


**Use Parafuso (F)para unir os módulos**
**Use Screw (F) to join the modules**
**Utilice Tornillo (F) para unir los módulos**

| Logo Poliman 12mm | Puxador Rumba Plástico 31x33 | Parafuso Chato 4,0X25mm | Parafuso Chato 4,0x14mm |
|---|---|---|---|
| I 1X | O 2X | F 14X | B 16X |

| Tapa Furo Adesivo papel 18mm | Dobradiça Metal 26Ø | Puxador Plástico Flamenco 92x25x23 |
|---|---|---|
| V 28X | T 8X | E 2X |

## Termo de Garantia / Renuncia de Garantía / Warranty Term

poliman móveis

sac@poliaman.ind.br

Serviço de Atendimento ao Cliente SAC 3276-8600 poliman

Data de Emissão
Fecha de Expedicion
Date of Issue_____

Cliente / Client_____

_____
Vendedor /Loja
Vendedor/ Tienda
Seller/ Store

### Dicas de conservação / Dicas para Conservación / Conservation Tips

| | | |
|---|---|---|
| Para limpar ou tirar manchas, utilize uma flanela umedecida em solução de água e álcool, na mesma proporção<br>*Evite exposição ao sol. | Para limpiar o retirar manchas, utilice un paño humedecido en una solución de agua y alcohol, en la misma proporción.<br>*Evite la exposición directa al sol.. | To clean or remove stains, use a flannel moistened with water and alcohol solution in the same proportion.<br>*Avoid sun exposure. |

Poliman Indústria e Comércio de Móveis Ltda., garante este produto (peças e mão de obra, por defeitos de fabricação), pelo prazo de noventa dias a partir da data de emissão da nota fiscal de venda do produto ao consumidor.
Poliman Indústria e Comércio de Móveis Ltda. Garantiza este producto (piezas y mano de obra debido a defectos de fabricación), por un período de noventa días a partir de la fecha de emisión de la factura de venta del producto al consumidor.
Poliman Indústria e Comércio de Móveis Ltda. Warrants this product (parts and labor due to manufacturing defects), for a period of ninety days from the date of issuance of the sales invoice of the product to the consumer.

## Termo de Garantia Contratual/ Documento de Garantía Contractual/ Contractual Warranty Term

1) Apresentar este certificado de garantia acompanhado do recibo de compra do local de aquisição do produto.
1) Presente este certificado de garantía junto con el recibo de compra del establecimiento.
1) Submit this certificate of guarantee accompanied by the purchase receipt of the place of purchase of the product.
2) Esta garantia perderá sua validade mesmo dentro do prazo acima estipulado se:
2) Esta garantía perderá su validez, incluso dentro del plazo arriba estipulado en los siguientes casos:
2) This warranty will lose its validity even within the above time limit if:
- O produto apresentar danos por maus tratos, acidente, uso diferente do indicado ou uso em condições ambientais deficientes (contato direto com água, fogo, etc.);
- Si el producto está dañado por abuso, accidente, mal uso, uso diferente al indicado o utilizado en condiciones ambientales deficientes (contacto directo con agua, fuego, etc.);
- The product presents damages due to ill-treatment, accident, use other than the indicated one or use in terms of environment deficient (direct contact with water, fire, etc.);
- Os vidros e espelhos quebrarem ou trincarem após a entrega e montagem dos produtos;
- Cuando los vidrios y espejos se rompan se rallen después de la entrega y el montaje de los productos;
- Glasses and mirrors break after delivery and assembly of the products;
- Quando o produto não for montado por profissionais devidamente treinados pelo revendedor;
- Cuando el producto no sea instalado por profesionales debidamente entrenados por el concesionario;
- When the products is not assembled by professionals properly trained by the dealer
- Dobradiças, corrediças e puxadores somente terão sua garantia quando apresentarem defeitos de fabricação.
- Bisagras, correderas y tiradores sólo tendrán garantía cuando presenten defectos de fabricación.
- Hinges, slides and handles are only warranted when they have manufacturing defects
- O consumidor exceder o limite de peso estipulado para cada parte do produto, conforme especificado no Manual de Montagem.
- Cuando el consumidor supere el límite de peso estipulado para cada uno de los productos, tal como se especifica en el Manual de Instalación.
- The consumer exceeds the stipulated weight limit for each part of the product as specified in the Assembly Manual.
3) Todo e qualquer produto com avarias deverá ser feito vistoria por parte do técnico autorizado pelo revendedor e indústria. Em hipótese alguma será realizada a troca total do produto.
3) Cualquier producto con daños debe ser inspeccionado por un técnico autorizado por el distribuidor yla fábrica. En ningún caso se llevará a cabo el cambio completo del producto.
3) Any product with faults should be inspected by the dealer authorized technician and industry. Under no circumstances will the total exchange of the product be carried out

## Código Defesa do Consumidor / Código de Defensa del Consumidor / Consumer Defense Code

| | | |
|---|---|---|
| ATENDIMENTO DE PEÇAS<br>Art. 18. Os fornecedores de produtos de consumo duráveis ou não duráveisrespondem solidariamente pelos vícios de qualidade ou quantidade que os tornem impróprios ou inadequados ao consumo a que se destinam ou lhes diminuam o valor, assim como por aqueles decorrentes da disparidade, com a indicações constantes do recipiente, da embalagem, rotulagem ou mensagem publicitária, respeitadas as variações decorrentes de sua natureza, podendo o consumidor exigir a substituição das partes viciadas.<br><br>§ 1° Não sendo o vício sanado no prazo máximo de trinta dias, pode o consumidor exigir, alternativamente e à sua escolha:<br>I - a substituição do produto por outro da mesma espécie, em perfeitas condições de uso; II - a restituição imediata da quantia paga, monetariamente atualizada, sem prejuízo de eventuais perdas e danos; III - o abatimento proporcional do preço. | REPOSICIÓN DE PIEZAS<br>ART. 18. Los proveedores de productos de consumo duraderos o no duraderos responden,solidariamente, de los vicios de calidad o cantidad que los tornen impropios o inadecuados para el consumo al que se destinen o disminuyan su valor, así como de aquellos que sean resultado de la disparidad con las indicaciones que constan recipiente, embalaje, rotulado o mensaje publicitario, respetando las variaciones derivadas de la naturaleza de producto, pudiendo el consumidor exigir la sustitución de las partes viciadas.<br><br>1° No siendo el vicio subsanado en el plazo máximo de 30 días, el consumidor puede exigir alternativamente y en su elección:<br>I - La sustitución del producto por otro de la misma especie en perfectas condiciones de uso; II - La restitución inmediata del importe pagado, con actualización monetaria, sin perjuicio de las eventuales pérdidas y daños; III - La reducción proporcional del precio.. | PARTS ASSISTANCE<br>Art.18 - Suppliers of durable or non-durable consumer products are jointly and severally liable for quality or quantity which renders them unfit or unsuitable for the intended use or which diminish their value, as well as those arising from the disparity, the particulars in the container, the packaging, the labeling or the advertising message, subject to variations due to their nature, and the consumer may require the replacement of the defective parts.<br><br>§ 1° - If the defect is not remedied within a maximum of thirty days, the consumer may, alternatively and at his choice, request: I - the replacement of the product with another of the same species, in perfect conditions of use; II - the immediate return of amount paid, monetarily updated, without prejudice to any losses and damages; III - the proportional reduction of the price. |
| GARANTIA LEGAL<br>Art. 26. O direito de reclamar pelos vícios aparentes ou de fácil constatação caduca em:<br>II - noventa dias, tratando-se de fornecimento de serviço e de produtos duráveis. | GARANTIA LEGAL<br>Art. 26. El derecho de reclamar por los vicios aparentes o de fácil constatación caduca en:<br>II - Noventa días, tratando-se de suministros de servicios y productos duraderos. | LEGAL GUARANTEE<br>Art. 26. The right to complain about apparent or easily found defects expires in:<br>II - ninety days, in the case of service provision and durable products. |

**POLIMAN IND. E COM. DE MÓVEIS LTDA Rod Herminio Antônio Pennachi PR 444KM 05 Parque Industrial 05 CEP 86702-025 Arapongas-PR**
**Fone; +55 43 3276-8600 Http://www.poliman.ind.br**

# 12652/14027 - AEREO 1,20 2PT REFLEX UNNA/OLIVIA

Português
English
Español

Sr Montador:
- Confira todas as peças das embalagens com a lista de peças contida neste manual;
- Separe os acessórios, confira as medidas dos parafusos com a escala;
- Siga todas as orientações deste manual de montagem para ter o direito à garantia do produto;
- Indicamos que a montagem seja feita por um profissional mediante a leitura e orientação desse manual de montagem

Mr. Assembler:
- Check all parts of the packages with the parts list contained in this manual;
- Separate the accessories, check the measurements of the screws with yhe scale above;
- Follow all the instructions in this assembly manual to be entitled to product warranty;
- We indicate the assembly by a professional according to the reading and orientation contained in the assembly scheme

Sr Montador:
- Verifique que todas las piezas de la lista están incluidas en el embalage;
- Separe los accesorios, confirme las medidas de los tornillos de acuerdo con la escala;
- Siga todas las instrucciones de este manual de armado para tener derecho a la garantia del producto;
-Indicamos el armado por un profisional según la lectura y orientación contenida en el esquema de armado

Ferramentas
herramientas/Tools
não fornecidas

Quantos Montadores?

Código da Peça
Piece Code
Código de la Pieza
00000 0 00 - 00
Padrões de Cor
Color default
Padrón de Color

Vídeo de Montagem
Montaje
Assembly

| Tabela de Cor | |
|---|---|
| BRANCO | 5 |

**Guarde a etiqueta colada na embalagem do produto lá estão informações importantes do seu produto, caso necessite de assistência técnica você precisa informar o número do lote contido na etiqueta.**

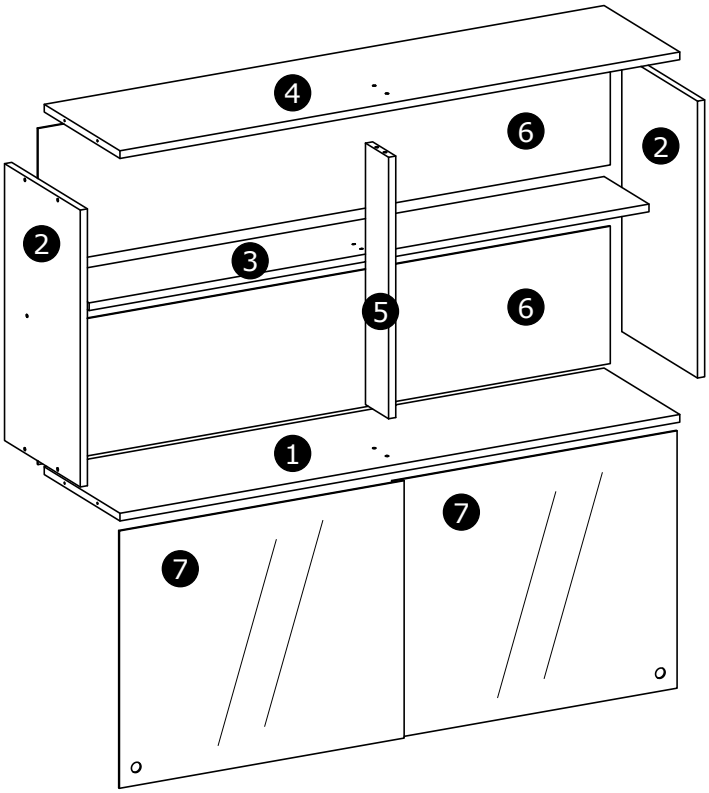


| CÓD | SEQ | DESCRIÇÃO | DESCRIPTION | DESCRIPCIÓN | QTD | COMP | LARG | ESP | MAT-PRIMA |
|---|---|---|---|---|---|---|---|---|---|
| 12652002 | 1 | BASE | BASE | BASE | 1 | 1170 | 295 | 15 | MDP |
| 12652003 | 2 | LATERAL DIR/ESQ | RIGHT/LEFT SIDE | LATERAL DER/IZQ | 2 | 540 | 295 | 15 | MDP |
| 12652004 | 3 | PRATELEIRA | SHELF | REPISA | 1 | 1170 | 175 | 15 | MDP |
| 12652001 | 4 | CHAPÉU | TOP | TAPA | 1 | 1170 | 295 | 15 | MDP |
| 12652005 | 5 | BATENTE | RAIL | TOPE | 1 | 510 | 90 | 15 | MDP |
| 12652006 | 6 | FUNDO | BACK | FONDO | 2 | 1196 | 268 | 3 | HDF |
| 004902 | 7 | PORTA DE VIDRO | GLASS DOOR | PUERTA VIDRO | 2 | 595 | 502 | 3 | VIDRO |

Aspecto Final - Imagens ilustrativa
Final Aspect - Illustrative images
Aspecto final - Imágenes ilustrativas

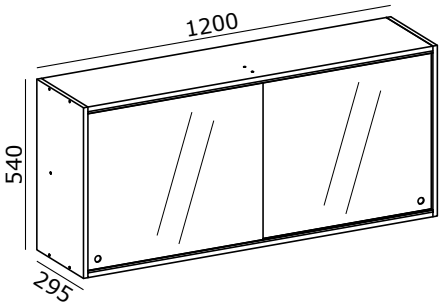


***Medida Final /Final Measure***

Medidas Internas
Internal Measures

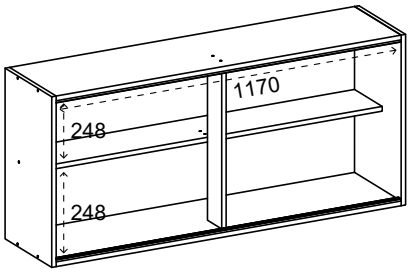


Desenho - ELM - Edição - A2 - Data - 10/09/2026

Pesos Suportados
Supported Weights
Pesos admitidos

kg

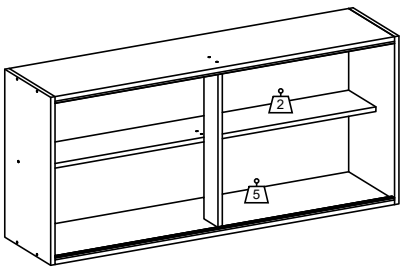


Os pesos indicados devem ser distribuídos em toda a peça
The weights indicated should be distributed throughout the piece
Los pesos indicados deben distribuirse por toda la pieza

**_Utilizar a régua para medir os componentes_**
Utilice la medida abajo para medir los componentes
Use the ruller in order to measure the folowing components

# Passos da Montagem

## Pasos del montaje / Mounting Steps

Todos os parafusos da tabela são do tipo Philips
All screws in the table are Philips type.
Todos los tornillos de la mesa son tipo Philips.

| | | | | | | |
|---|---|---|---|---|---|---|
| Parafuso Chato 4,0X25mm<br>A 4X | Parafuso Chato 4,0x14mm<br>B 2X | Cavilha madeira 6x30mm<br>C 12X | Prego 10x10mm<br>D 38X | Parafuso Chato 3,0x10mm<br>E 10X | Capa Pástica Bege 55x35x5mm<br>F 2X | Parafuso Chato 4,5x40mm<br>G 14X |
| Suporte L metal 52x35x3mm<br>H 2X | Bucha Plástica 8mm<br>I 2X | Parafuso 6,0x50mm Flangeado<br>J 2X | Trilho Deslizante PVC 1170mm<br>K 2X | Etiqueta Logo Poliman<br>L 1X | Junção de Fundo Metal 12x12mm<br>M 9X | Cantoneira Metal 16x16mm<br>N 1X |
| Tapa Furo Adesivo papel<br>O 12X | | | | | | |

Passo 1
Paso/Step

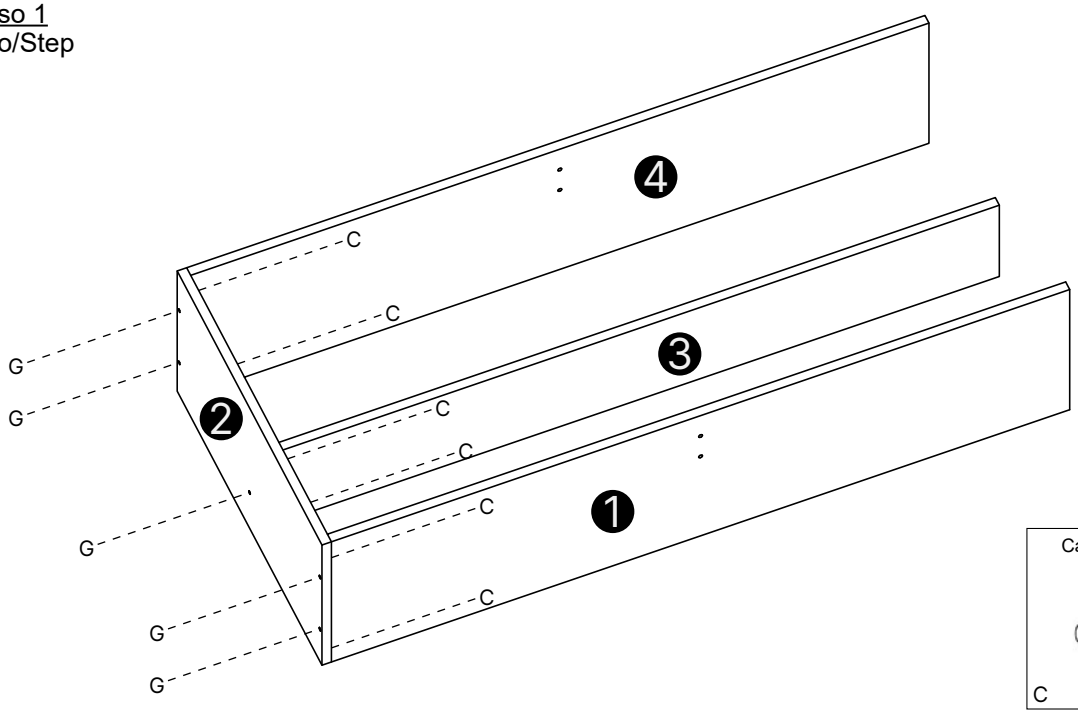


| | |
|---|---|
| Cavilha madeira 6x30mm<br>C 6X | Parafuso Chato 4,5x40mm<br>G 5X |

Passo 2
Paso/Step

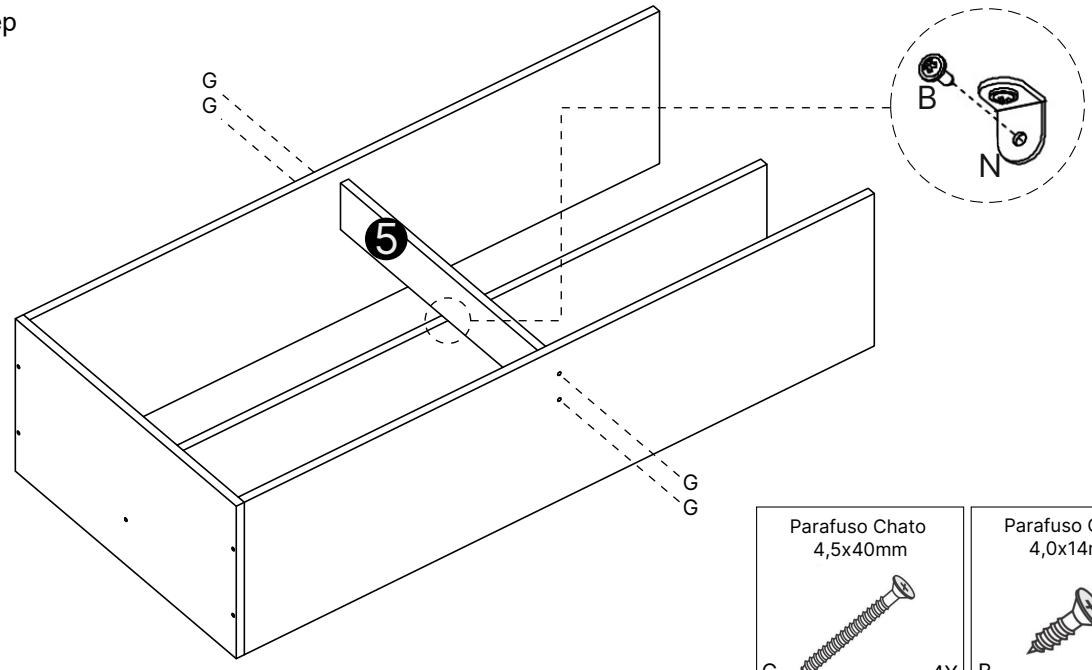


| | | |
|---|---|---|
| Parafuso Chato 4,5x40mm<br>G 4X | Parafuso Chato 4,0x14mm<br>B 2X | Cantoneira Metalica 16x16mm<br>N 1X |

Passo 3
Paso/Step

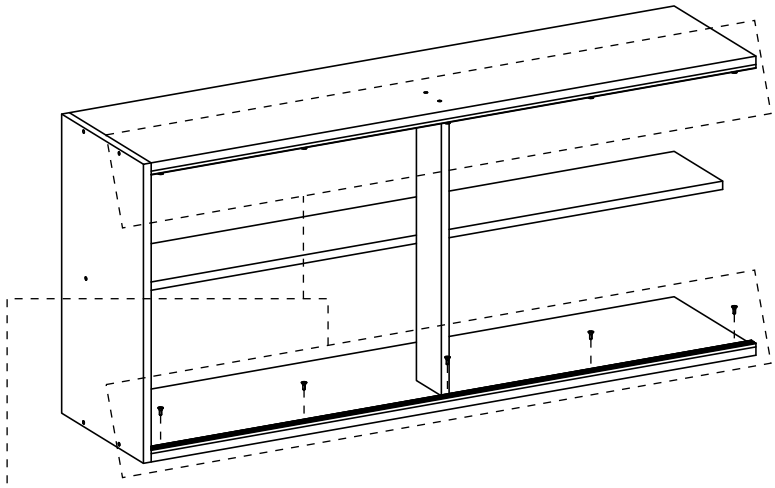

Parafuso Chato
3,0x10mm

E 10X

Trilho Deslizante PVC
1170mm

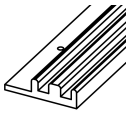

K 2X

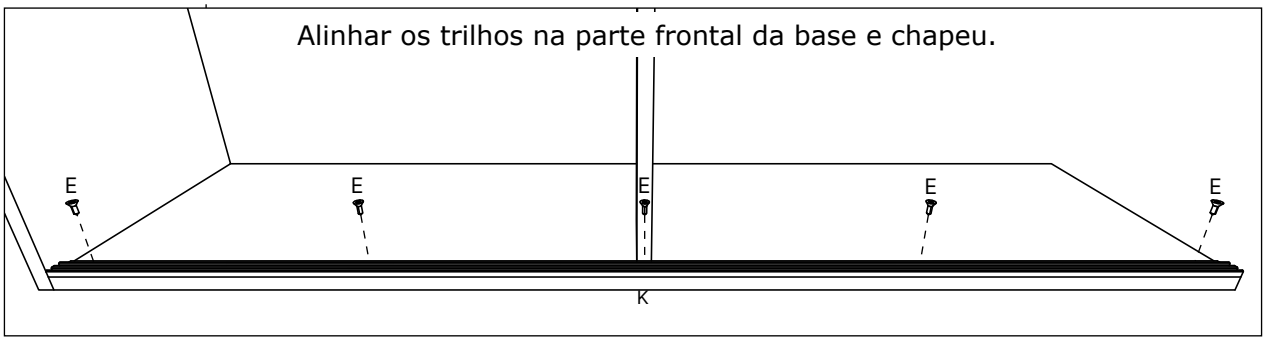


Passo 4
Paso/Step

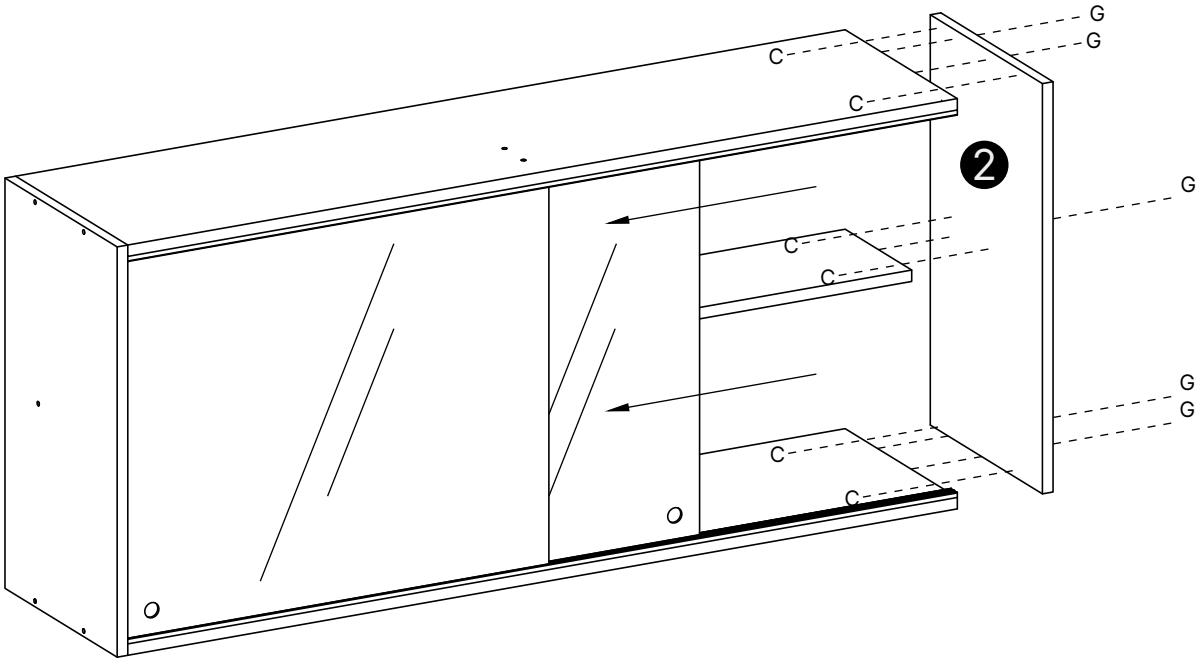


Cavilha madeira
6x30mm

C 6X

Parafuso Chato
4,5x40mm

G 5X

Passo 5
Paso/Step

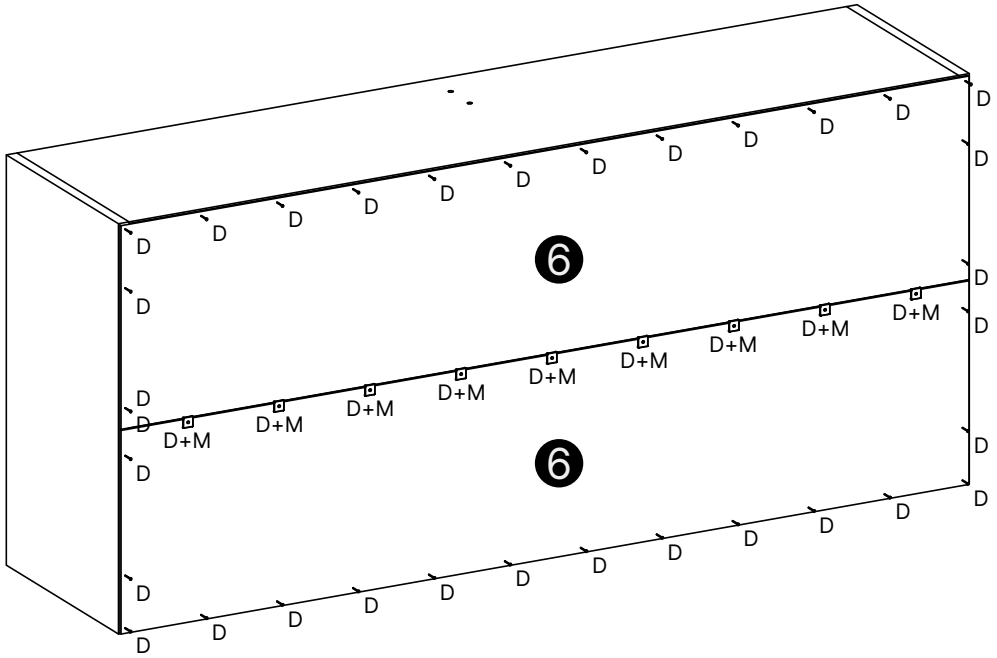


| Prego 10x10mm | Junção de Fundo metal 12x12mm |
|---|---|
| | |
| D 38X | M 8X |

Passo 6
Paso/Step

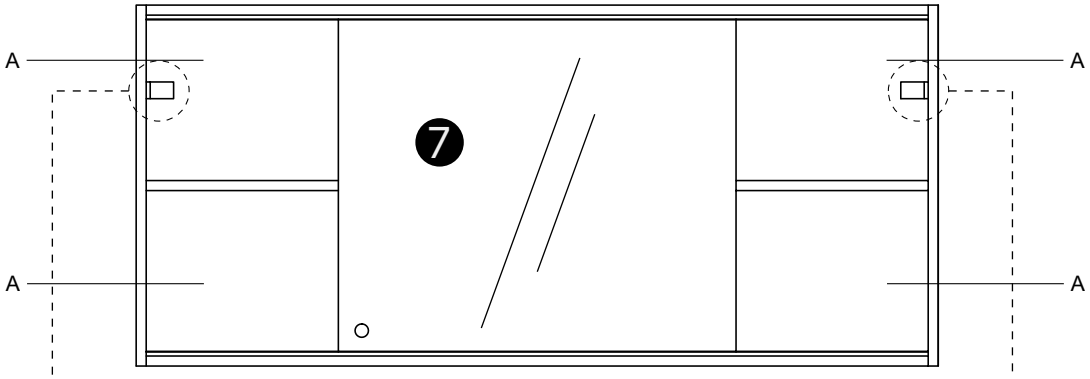


| Parafuso Chato 4,0X25mm |
|---|
| |
| A 4X |

Utilize o Parafuso Chato 4,0X25mm (A) para unir os módulos.

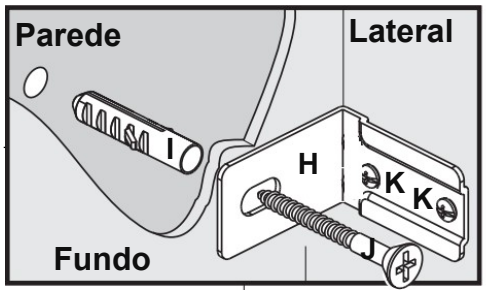


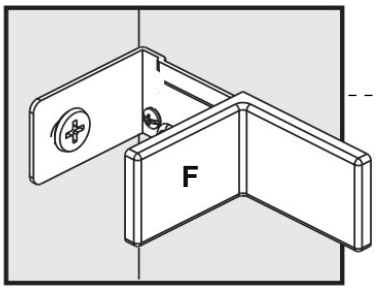


| Bucha Plástica 8mm | Capa Pástica Bege 55x35x5mm | Parafuso 6,0x50mm flangeado | Suporte L metal 52x35x22mm | Parafuso Chato 4,0x14mm |
|---|---|---|---|---|
| 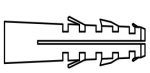 | 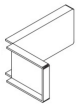 | 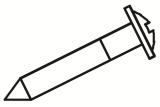 | | |
| I 2X | F 2X | J 2X | H 2X | B 4X |

## Termo de Garantia / Renuncia de Garantía / Warranty Term

poliman móveis

sac@poliman.ind.br

Serviço de Atendimento ao Cliente SAC 3276-8600 poliman

Data de Emissão
Fecha de Expedicion
Date of Issue_____

Cliente / Client_____

_____
Vendedor /Loja
Vendedor/ Tienda
Seller/ Store

### Dicas de conservação / Dicas para Conservación / Conservation Tips

| | | |
|---|---|---|
| Para limpar ou tirar manchas, utilize uma flanela umedecida em solução de água e álcool, na mesma proporção<br>*Evite exposição ao sol. | Para limpiar o retirar manchas, utilice un paño humedecido en una solución de agua y alcohol, en la misma proporción.<br>*Evite la exposición directa al sol.. | To clean or remove stains, use a flannel moistened with water and alcohol solution in the same proportion.<br>*Avoid sun exposure. |

Poliman Indústria e Comércio de Móveis Ltda., garante este produto (peças e mão de obra, por defeitos de fabricação), pelo prazo de noventa dias a partir da data de emissão da nota fiscal de venda do produto ao consumidor.
Poliman Indústria e Comércio de Móveis Ltda. Garantiza este producto (piezas y mano de obra debido a defectos de fabricación), por un período de noventa días a partir de la fecha de emisión de la factura de venta del producto al consumidor.
Poliman Indústria e Comércio de Móveis Ltda. Warrants this product (parts and labor due to manufacturing defects), for a period of ninety days from the date of issuance of the sales invoice of the product to the consumer.

## Termo de Garantia Contratual/ Documento de Garantía Contractual/ Contractual Warranty Term

1) Apresentar este certificado de garantia acompanhado do recibo de compra do local de aquisição do produto.
1) Presente este certificado de garantía junto con el recibo de compra del establecimiento.
1) Submit this certificate of guarantee accompanied by the purchase receipt of the place of purchase of the product.
2) Esta garantia perderá sua validade mesmo dentro do prazo acima estipulado se:
2) Esta garantía perderá su validez, incluso dentro del plazo arriba estipulado en los siguientes casos:
2) This warranty will lose its validity even within the above time limit if:
- O produto apresentar danos por maus tratos, acidente, uso diferente do indicado ou uso em condições ambientais deficientes (contato direto com água, fogo, etc.);
- Si el producto está dañado por abuso, accidente, mal uso, uso diferente al indicado o utilizado en condiciones ambientales deficientes (contacto directo con agua, fuego, etc.);
- The product presents damages due to ill-treatment, accident, use other than the indicated one or use in terms of environment deficient (direct contact with water, fire, etc.);
- Os vidros e espelhos quebrarem ou trincarem após a entrega e montagem dos produtos;
- Cuando los vidrios y espejos se rompan se rallen después de la entrega y el montaje de los productos;
- Glasses and mirrors break after delivery and assembly of the products;
- Quando o produto não for montado por profissionais devidamente treinados pelo revendedor;
- Cuando el producto no sea instalado por profesionales debidamente entrenados por el concesionario;
- When the products is not assembled by professionals properly trained by the dealer
- Dobradiças, corrediças e puxadores somente terão sua garantia quando apresentarem defeitos de fabricação.
- Bisagras, correderas y tiradores sólo tendrán garantía cuando presenten defectos de fabricación.
- Hinges, slides and handles are only warranted when they have manufacturing defects
- O consumidor exceder o limite de peso estipulado para cada parte do produto, conforme especificado no Manual de Montagem.
- Cuando el consumidor supere el límite de peso estipulado para cada uno de los productos, tal como se especifica en el Manual de Instalación.
- The consumer exceeds the stipulated weight limit for each part of the product as specified in the Assembly Manual.
3) Todo e qualquer produto com avarias deverá ser feito vistoria por parte do técnico autorizado pelo revendedor e indústria. Em hipótese alguma será realizada a troca total do produto.
3) Cualquier producto con daños debe ser inspeccionado por un técnico autorizado por el distribuidor yla fábrica. En ningún caso se llevará a cabo el cambio completo del producto.
3) Any product with faults should be inspected by the dealer authorized technician and industry. Under no circumstances will the total exchange of the product be carried out

## Código Defesa do Consumidor / Código de Defensa del Consumidor / Consumer Defense Code

| | | |
|---|---|---|
| ATENDIMENTO DE PEÇAS<br>Art. 18. Os fornecedores de produtos de consumo duráveis ou não duráveisrespondem solidariamente pelos vícios de qualidade ou quantidade que os tornem impróprios ou inadequados ao consumo a que se destinam ou lhes diminuam o valor, assim como por aqueles decorrentes da disparidade, com a indicações constantes do recipiente, da embalagem, rotulagem ou mensagem publicitária, respeitadas as variações decorrentes de sua natureza, podendo o consumidor exigir a substituição das partes viciadas.<br><br>§ 1° Não sendo o vício sanado no prazo máximo de trinta dias, pode o consumidor exigir, alternativamente e à sua escolha:<br>I - a substituição do produto por outro da mesma espécie, em perfeitas condições de uso; II - a restituição imediata da quantia paga, monetariamente atualizada, sem prejuízo de eventuais perdas e danos; III - o abatimento proporcional do preço. | REPOSICIÓN DE PIEZAS<br>ART. 18. Los proveedores de productos de consumo duraderos o no duraderos responden,solidariamente, de los vicios de calidad o cantidad que los tornen impropios o inadecuados para el consumo al que se destinen o disminuyan su valor, así como de aquellos que sean resultado de la disparidad con las indicaciones que constan recipiente, embalaje, rotulado o mensaje publicitario, respetando las variaciones derivadas de la naturaleza de producto, pudiendo el consumidor exigir la sustitución de las partes viciadas.<br><br>1° No siendo el vicio subsanado en el plazo máximo de 30 días, el consumidor puede exigir alternativamente y en su elección:<br>I - La sustitución del producto por otro de la misma especie en perfectas condiciones de uso; II - La restitución inmediata del importe pagado, con actualización monetaria, sin perjuicio de las eventuales pérdidas y daños; III - La reducción proporcional del precio.. | PARTS ASSISTANCE<br>Art.18 - Suppliers of durable or non-durable consumer products are jointly and severally liable for quality or quantity which renders them unfit or unsuitable for the intended use or which diminish their value, as well as those arising from the disparity, the particulars in the container, the packaging, the labeling or the advertising message, subject to variations due to their nature, and the consumer may require the replacement of the defective parts.<br><br>§ 1° - If the defect is not remedied within a maximum of thirty days, the consumer may, alternatively and at his choice, request: I - the replacement of the product with another of the same species, in perfect conditions of use; II - the immediate return of amount paid, monetarily updated, without prejudice to any losses and damages; III - the proportional reduction of the price. |
| GARANTIA LEGAL<br>Art. 26. O direito de reclamar pelos vícios aparentes ou de fácil constatação caduca em:<br>II - noventa dias, tratando-se de fornecimento de serviço e de produtos duráveis. | GARANTIA LEGAL<br>Art. 26. El derecho de reclamar por los vicios aparentes o de fácil constatación caduca en:<br>II - Noventa días, tratando-se de suministros de servicios y productos duraderos. | LEGAL GUARANTEE<br>Art. 26. The right to complain about apparent or easily found defects expires in:<br>II - ninety days, in the case of service provision and durable products. |

**POLIMAN IND. E COM. DE MÓVEIS LTDA Rod Herminio Antônio Pennachi PR 444KM 05 Parque Industrial 05 CEP 86702-025 Arapongas-PR**
**Fone; +55 43 3276-8600 Http://www.poliman.ind.br**

# 12526 - Armário Geladeira 1Porta Unna
# 14012 - Armário Geladeira 1Porta Olivia

refrigerator cabinet / armário heladera

Português
English
Español

Sr Montador:
- Confira todas as peças das embalagens com a lista de peças contida neste manual;
- Separe os acessórios, confira as medidas dos parafusos com a escala;
- Siga todas as orientações deste manual de montagem para ter o direito à garantia do produto;
- Indicamos que a montagem seja feita por um profissional mediante a leitura e orientação desse manual de montagem

Mr. Assembler:
- Check all parts of the packages with the parts list contained in this manual;
- Separate the accessories, check the measurements of the screws with yhe scale above;
- Follow all the instructions in this assembly manual to be entitled to product warranty;
- We indicate the assembly by a professional according to the reading and orientation contained in the assembly scheme

Sr Montador:
- Verifique que todas las piezas de la lista están incluidas en el embalage;
- Separe los accesorios, confirme las medidas de los tornillos de acuerdo con la escala;
- Siga todas las instrucciones de este manual de armado para tener derecho a la garantia del producto;
-Indicamos el armado por un profisional según la lectura y orientación contenida en el esquema de armado

Ferramentas
herramientas/Tools
não fornecidas

Quantos Montadores?

Código da Peça
Piece Code
Código de la Pieza

00000 0 00 - 00

Padrões de Cor
Color default
Padrón de Color

Vídeo de Montagem
Montaje
Assembly

| Tabela de Cor | |
|---|---|
| Branco | 5 |
| Gris | 187 |

**Guarde a etiqueta colada na embalagem do produto lá estão informações importantes do seu produto, caso necessite de assistência técnica você precisa informar o número do lote contido na etiqueta.**

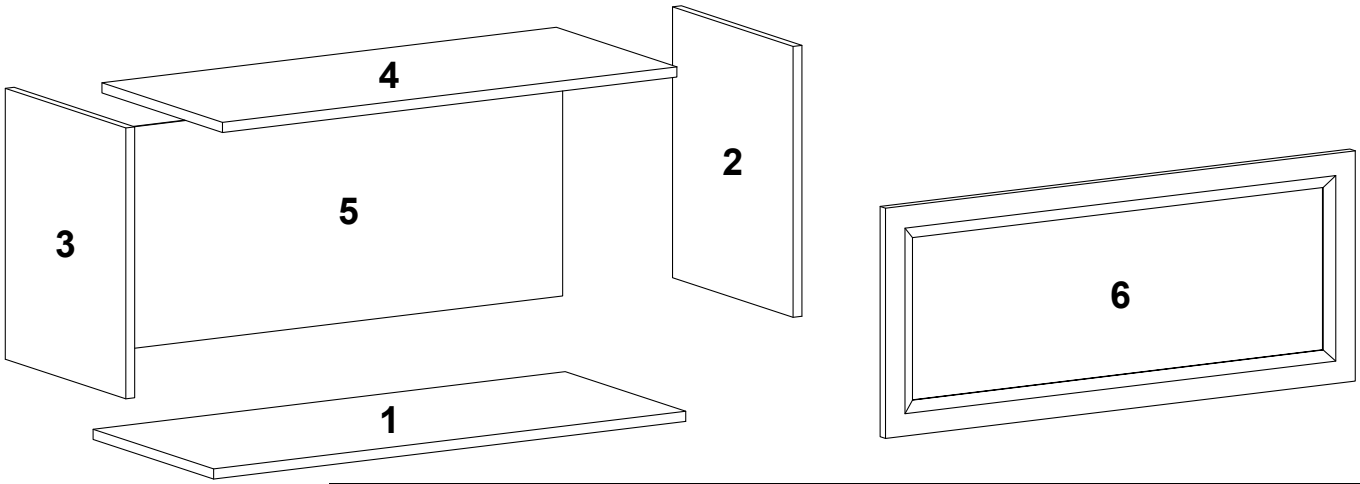


| COD | SEQ | DESCRIÇÃO | DESCRIPTION | DESCRIPCIÓN | QTD | COMP | LARG | ESP | MAT-PRIMA | VOL |
|---|---|---|---|---|---|---|---|---|---|---|
| 12526101 | 1 | Base Inferior | BASE | BASE | 1 | 770 | 295 | 15 | MDP | 1 |
| 12526104 | 2 | Lateral Direita | RIGHT SIDE | LADO DERECHO | 1 | 344 | 295 | 15 | MDP | 1 |
| 12526105 | 3 | Lateral Esquerda | LEFT SIDE | LADO IZQUIERDO | 1 | 344 | 295 | 15 | MDP | 1 |
| 12526102 | 4 | Chapeu | TOP | TAPA | 1 | 770 | 295 | 15 | MDP | 1 |
| 12526103 | 5 | Fundo | BOTTOM | FONDO | 1 | 796 | 340 | 3 | MDP | 1 |
| VARIAÇÃO DE COR | 6 | PORTA | DOOR | PUERTA | 1 | 780 | 340 | 15 | MDF | 1 |
| PEÇAS COM VARIAÇÃO DE COR | | | | | | | | | | |
| 003902 | 6 | PORTA | DOOR | PUERTA | 1 | 780 | 340 | 15 | MDF | 1 |
| 002319 | 6 | PORTA | DOOR | PUERTA | 1 | 780 | 340 | 15 | MDF | 1 |

Aspecto Final - Imagens ilustrativa
Final Aspect - Illustrative images
Aspecto final - Imágenes ilustrativas

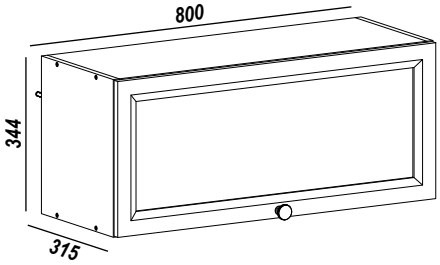


*Medida Final /Final Measure*

Medidas Internas
Internal Measures

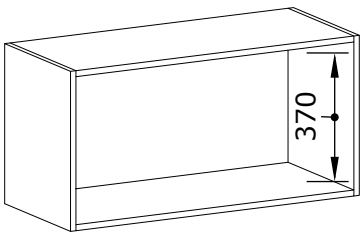


Pesos Suportados
Supported Weights
Pesos admitidos

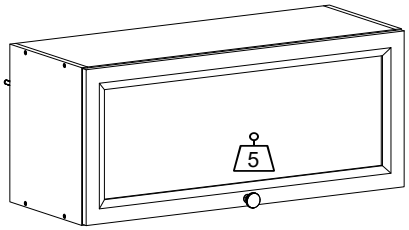


Os pesos indicados devem ser distribuídos em toda a peça
The weights indicated should be distributed throughout the piece
Los pesos indicados deben distribuirse por toda la pieza

Desenho - E.L.M - Edição - A19 - Data - 06/08/2026

Utilizar a régua para medir os componentes
*Utilice la medida abajo para medir los componentes*
*Use the ruler in order to measure the folowing components*

USAR RÉGUA DE MEDIDAS PARA CONFERENCIA DE MEDIDAS DOS PARAFUSO
USE MEASUREMENT RULER FOR SCREW MEASUREMENT CHECK
UTILICE LA REGLA DE MEDICIÓN PARA COMPROBAR LA MEDICIÓN DE TORNILLOS

# Passos da Montagem

## *Pasos del montaje / Mounting Steps*

Todos os parafusos da tabela são do tipo Philips
All screws in the table are Philips type.
Todos los tornillos de la mesa son tipo Philips.

| | | | | | | |
|---|---|---|---|---|---|---|
| Parafuso Chato 4,5x40mm A 8X | Parafuso Chato 4,0x14mm B 4X | Cavilha madeira 6x30mm C 8X | Prego 10x10mm D 18X | Parafuso m4x20 com Porca E 4X | Parafuso Chato 4,0X25mm F 7X | Dobradiça Metálica 35Ømm Reta 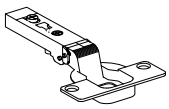 G 2X |
| Calço Médio H 2X | Logo Poliman 12mm I 1X | kit Pistão a Gás 40n J 1X | Bucha Plástica 8mm 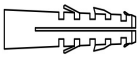 K 2X | Suporte L metal 52x35x3mm L 2X | Capa Pástica Bege 55x35x5mm 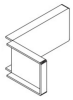 M 2X | Parafuso 6,0x50mm Flangeado 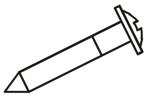 N 2X |
| Puxador Rumba plástico 31x33mm O Cobre/Onix 1X | Giz Estaca 15x8mm P Cor do Produto bco/nog/fume 1X | Parafuso Chato 3,5x12mm Q 4X | Tapa Furo Adesivo Papel  000181 NOG 000180 FUME 02501BCO FOSCO R 8X | | | |

Passo1
Paso / Step

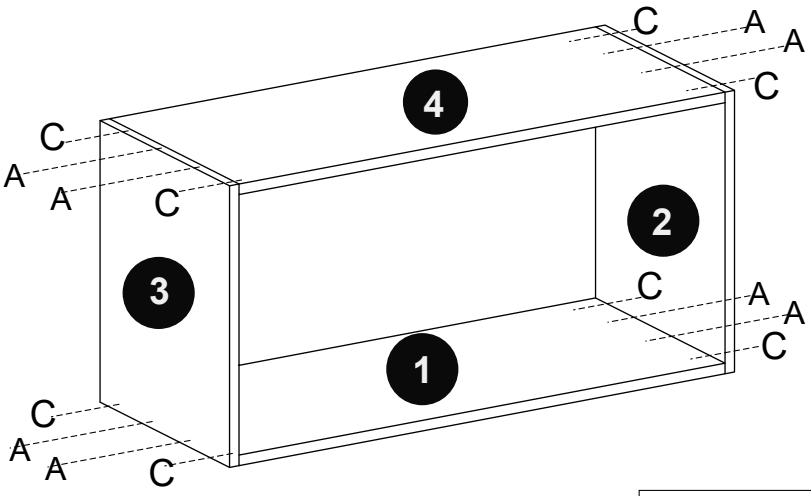


| | |
|---|---|
| Parafuso Chato 4,5x40mm A 8X | Cavilha madeira 6x30mm C 8X |

Passo2
Paso / Step

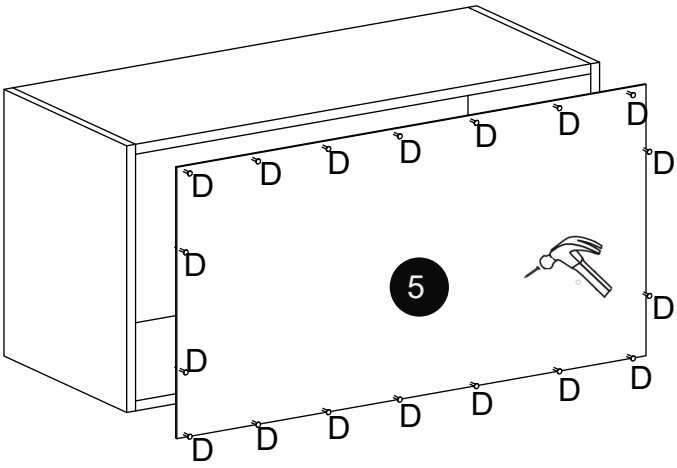


| |
|---|
| Prego 10x10mm D 18X |

Passo3
Paso / Step

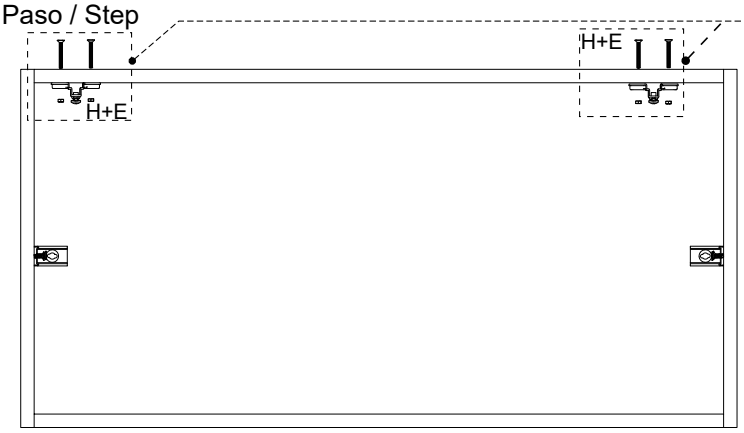


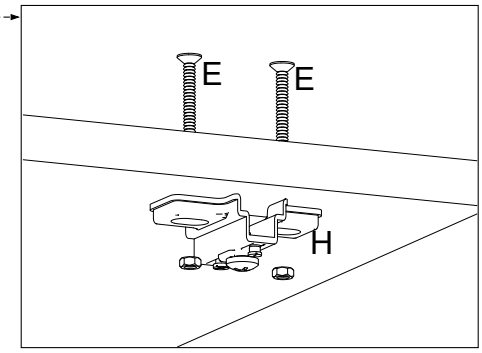


| Parafuso M4X20 com Porca | Calço Médio |
|---|---|
| | |
| E 4X | H 2X |

Passo4
Paso / Step

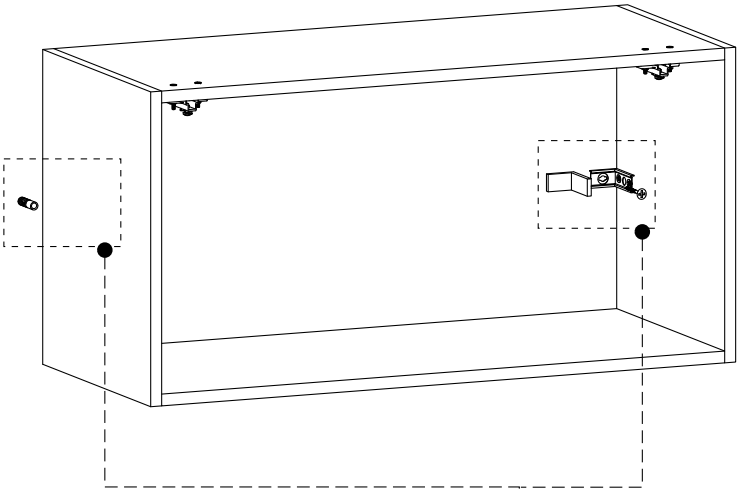

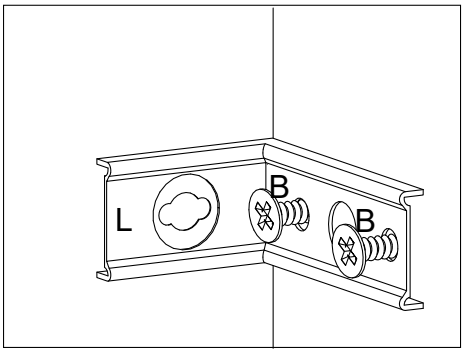


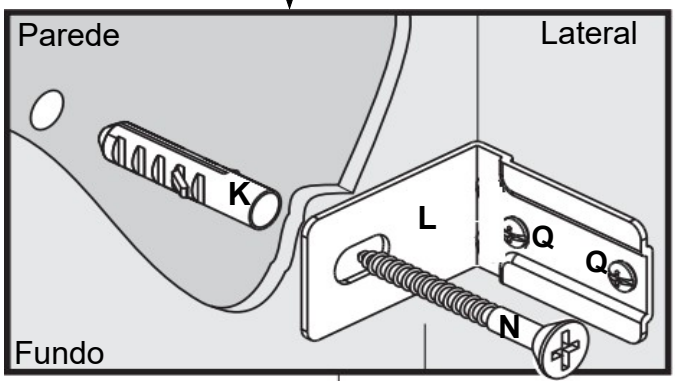


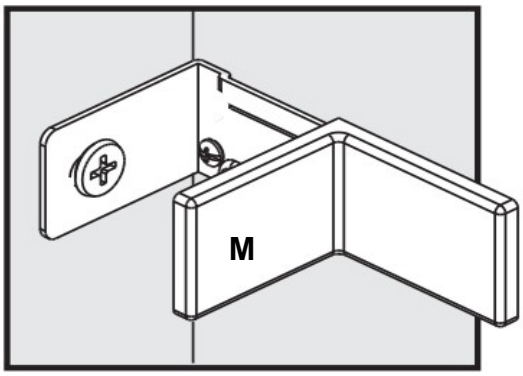


| Bucha Plástica 8mm | Suporte L metal 52x35x22mm | Capa Pástica Bege 55x35x5mm | Parafuso 6,0x50mm Flangeado | Parafuso Chato 3,5x12mm |
|---|---|---|---|---|
| 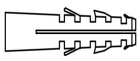 | | 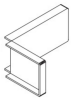 | 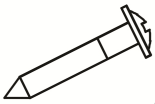 | |
| K 2X | L 2X | M 2X | N 2X | Q 4X |

Passo5
Paso / Step

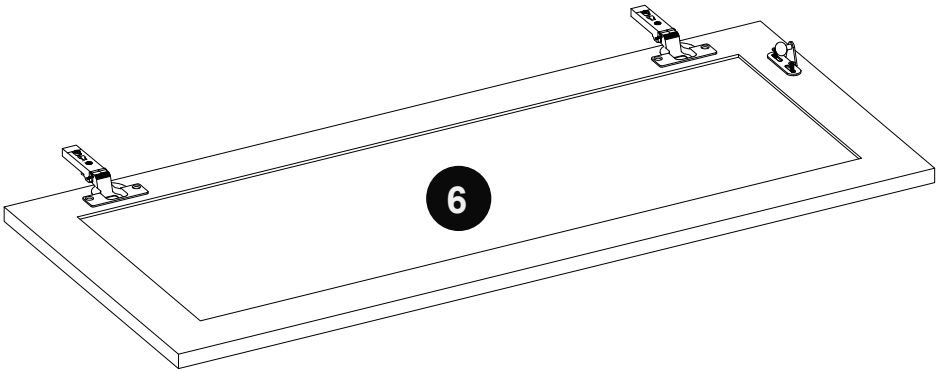


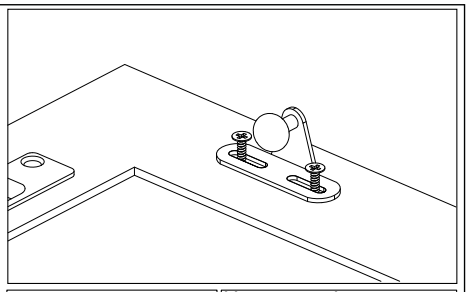

Use parafuso que vem no kit do pistão

Use screw that comes without piston kit

Utilice el tornillo que viene sin kit del pistón

Parafuso Chato 4,0x14mm

B 4X

Dobradiça Metálica 35Ømm Reta

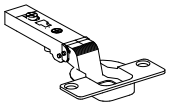

G 2X

Passo 6
Paso / Step

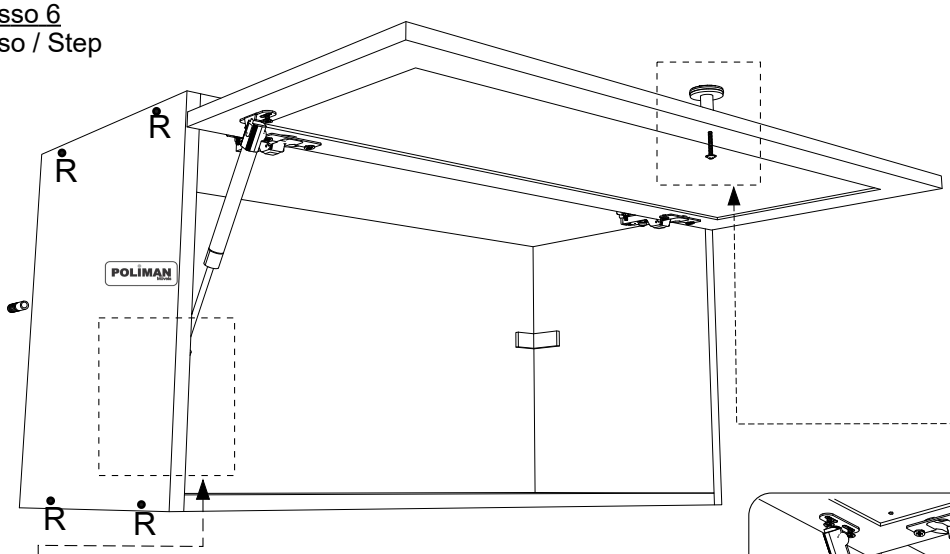


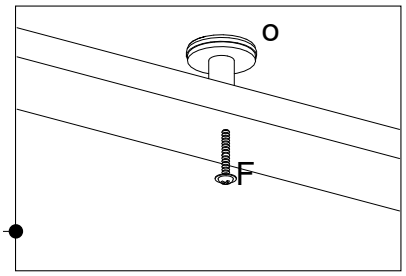


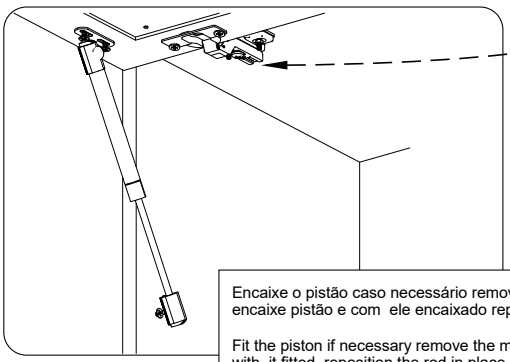

Encaixe o pistão caso necessário remova a aste de metal, encaixe pistão e com ele encaixado reposicione a aste no local

Fit the piston if necessary remove the metal rod, fit the piston and with it fitted, reposition the rod in place

Montar el pistón si es necessário quitar la varilla metálica, montar el pistón y com encajado, vuelva a colocar la varilla en su lugar

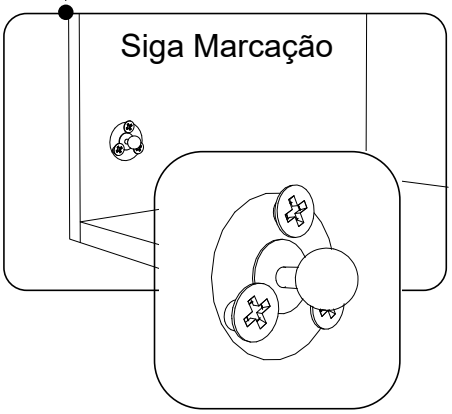


Puxador Rumba plástico 31x33mm

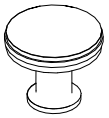

O 1X

Parafuso Chato 4,0X25mm

F 1X

kit Pistão a Gás 40n

J 1X

Tapa Furo Adesivo 18mm



R 8X

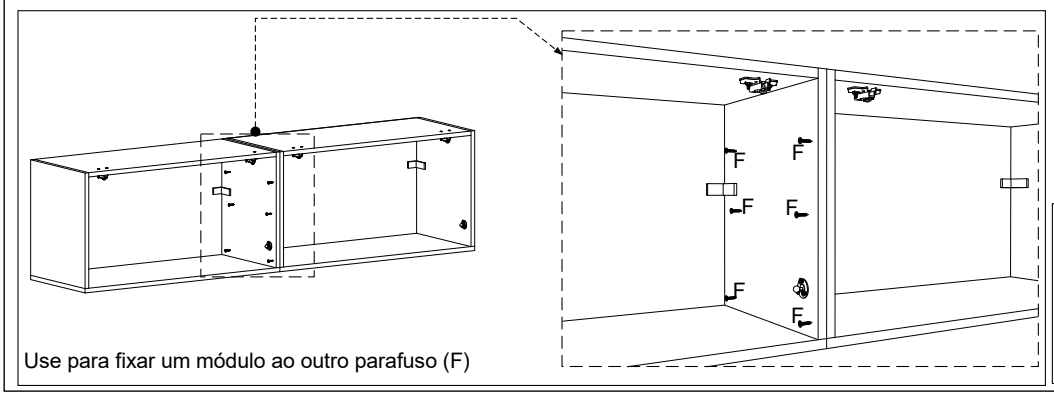


Use para fixar um módulo ao outro parafuso (F)

Parafuso Chato 4,0X25mm

F 6X

## Termo de Garantia / Renuncia de Garantía / Warranty Term

poliman móveis

sac@poliman.ind.br

Serviço de Atendimento ao Cliente SAC 3276-8600 poliman

Data de Emissão
Fecha de Expedicion
Date of Issue_____

Cliente / Client_____

_____
Vendedor /Loja
Vendedor/ Tienda
Seller/ Store

### Dicas de conservação / Dicas para Conservación / Conservation Tips

| | | |
|---|---|---|
| Para limpar ou tirar manchas, utilize uma flanela umedecida em solução de água e álcool, na mesma proporção<br>*Evite exposição ao sol. | Para limpiar o retirar manchas, utilice un paño humedecido en una solución de agua y alcohol, en la misma proporción.<br>*Evite la exposición directa al sol.. | To clean or remove stains, use a flannel moistened with water and alcohol solution in the same proportion.<br>*Avoid sun exposure. |

Poliman Indústria e Comércio de Móveis Ltda, garante este produto (peças e mão de obra, por defeitos de fabricação), pelo prazo de noventa dias a partir da data de emissão da nota fiscal de venda do produto ao consumidor.
Poliman Indústria e Comércio de Móveis Ltda. Garantiza este producto (piezas y mano de obra debido a defectos de fabricación), por un período de noventa días a partir de la fecha de emisión de la factura de venta del producto al consumidor.
Poliman Indústria e Comércio de Móveis Ltda. Warrants this product (parts and labor due to manufacturing defects), for a period of ninety days from the date of issuance of the sales invoice of the product to the consumer.

## Termo de Garantia Contratual/ Documento de Garantía Contractual/ Contractual Warranty Term

1) Apresentar este certificado de garantia acompanhado do recibo de compra do local de aquisição do produto.
1) Presente este certificado de garantía junto con el recibo de compra del establecimiento.
1) Submit this certificate of guarantee accompanied by the purchase receipt of the place of purchase of the product.
2) Esta garantia perderá sua validade mesmo dentro do prazo acima estipulado se:
2) Esta garantía perderá su validez, incluso dentro del plazo arriba estipulado en los siguientes casos:
2) This warranty will lose its validity even within the above time limit if:
- O produto apresentar danos por maus tratos, acidente, uso diferente do indicado ou uso em condições ambientais deficientes (contato direto com água, fogo, etc.);
- Si el producto está dañado por abuso, accidente, mal uso, uso diferente al indicado o utilizado en condiciones ambientales deficientes (contacto directo con agua, fuego, etc.);
- The product presents damages due to ill-treatment, accident, use other than the indicated one or use in terms of environment deficient (direct contact with water, fire, etc.);
- Os vidros e espelhos quebrarem ou trincarem após a entrega e montagem dos produtos;
- Cuando los vidrios y espejos se rompan se rallen después de la entrega y el montaje de los productos;
- Glasses and mirrors break after delivery and assembly of the products;
- Quando o produto não for montado por profissionais devidamente treinados pelo revendedor;
- Cuando el producto no sea instalado por profesionales debidamente entrenados por el concesionario;
- When the products is not assembled by professionals properly trained by the dealer
- Dobradiças, corrediças e puxadores somente terão sua garantia quando apresentarem defeitos de fabricação.
- Bisagras, correderas y tiradores sólo tendrán garantía cuando presenten defectos de fabricación.
- Hinges, slides and handles are only warranted when they have manufacturing defects
- O consumidor exceder o limite de peso estipulado para cada parte do produto, conforme especificado no Manual de Montagem.
- Cuando el consumidor supere el límite de peso estipulado para cada uno de los productos, tal como se especifica en el Manual de Instalación.
- The consumer exceeds the stipulated weight limit for each part of the product as specified in the Assembly Manual.
3) Todo e qualquer produto com avarias deverá ser feito vistoria por parte do técnico autorizado pelo revendedor e indústria. Em hipótese alguma será realizada a troca total do produto.
3) Cualquier producto con daños debe ser inspeccionado por un técnico autorizado por el distribuidor yla fábrica. En ningún caso se llevará a cabo el cambio completo del producto.
3) Any product with faults should be inspected by the dealer authorized technician and industry. Under no circumstances will the total exchange of the product be carried out

## Código Defesa do Consumidor / Código de Defensa del Consumidor / Consumer Defense Code

| | | |
|---|---|---|
| ATENDIMENTO DE PEÇAS<br>Art. 18. Os fornecedores de produtos de consumo duráveis ou não duráveisrespondem solidariamente pelos vícios de qualidade ou quantidade que os tornem impróprios ou inadequados ao consumo a que se destinam ou lhes diminuam o valor, assim como por aqueles decorrentes da disparidade, com a indicações constantes do recipiente, da embalagem, rotulagem ou mensagem publicitária, respeitadas as variações decorrentes de sua natureza, podendo o consumidor exigir a substituição das partes viciadas.<br><br>§ 1° Não sendo o vício sanado no prazo máximo de trinta dias, pode o consumidor exigir, alternativamente e à sua escolha:<br>I - a substituição do produto por outro da mesma espécie, em perfeitas condições de uso; II - a restituição imediata da quantia paga, monetariamente atualizada, sem prejuízo de eventuais perdas e danos; III - o abatimento proporcional do preço. | REPOSICIÓN DE PIEZAS<br>ART. 18. Los proveedores de productos de consumo duraderos o no duraderos responden,solidariamente, de los vicios de calidad o cantidad que los tornen impropios o inadecuados para el consumo al que se destinen o disminuyan su valor, así como de aquellos que sean resultado de la disparidad con las indicaciones que constan recipiente, embalaje, rotulado o mensaje publicitario, respetando las variaciones derivadas de la naturaleza de producto, pudiendo el consumidor exigir la sustitución de las partes viciadas.<br><br>1° No siendo el vicio subsanado en el plazo máximo de 30 días, el consumidor puede exigir alternativamente y en su elección:<br>I - La sustitución del producto por otro de la misma especie en perfectas condiciones de uso; II - La restitución inmediata del importe pagado, con actualización monetaria, sin perjuicio de las eventuales pérdidas y daños; III - La reducción proporcional del precio.. | PARTS ASSISTANCE<br>Art.18 - Suppliers of durable or non-durable consumer products are jointly and severally liable for quality or quantity which renders them unfit or unsuitable for the intended use or which diminish their value, as well as those arising from the disparity, the particulars in the container, the packaging, the labeling or the advertising message, subject to variations due to their nature, and the consumer may require the replacement of the defective parts.<br><br>§ 1° - If the defect is not remedied within a maximum of thirty days, the consumer may, alternatively and at his choice, request: I - the replacement of the product with another of the same species, in perfect conditions of use; II - the immediate return of amount paid, monetarily updated, without prejudice to any losses and damages; III - the proportional reduction of the price. |
| GARANTIA LEGAL<br>Art. 26. O direito de reclamar pelos vícios aparentes ou de fácil constatação caduca em:<br>II - noventa dias, tratando-se de fornecimento de serviço e de produtos duráveis. | GARANTIA LEGAL<br>Art. 26. El derecho de reclamar por los vicios aparentes o de fácil constatación caduca en:<br>II - Noventa días, tratando-se de suministros de servicios y productos duraderos. | LEGAL GUARANTEE<br>Art. 26. The right to complain about apparent or easily found defects expires in:<br>II - ninety days, in the case of service provision and durable products. |

**POLIMAN IND. E COM. DE MÓVEIS LTDA Rod Herminio Antônio Pennachi PR 444KM 05 Parque Industrial 05 CEP 86702-025 Arapongas-PR**
**Fone; +55 43 3276-8600 Http://www.poliman.ind.br**

# 12525 - Balcão Flex Cuba /Tampo 1200 2Pt 2Gav Unna
# 14014 - Balcão Flex Cuba /Tampo 1200 2Pt 2Gav Olivia

Conter 2 doors 2drawers / Gabinete 2 Puertas 2 cajones

Português
English
Español

Sr Montador:
- Confira todas as peças das embalagens com a lista de peças contida neste manual;
- Separe os acessórios, confira as medidas dos parafusos com a escala;
- Siga todas as orientações deste manual de montagem para ter o direito à garantia do produto;
- Indicamos que a montagem seja feita por um profissional mediante a leitura e orientação desse manual de montagem

Mr. Assembler:
- Check all parts of the packages with the parts list contained in this manual;
- Separate the accessories, check the measurements of the screws with yhe scale above;
- Follow all the instructions in this assembly manual to be entitled to product warranty;
- We indicate the assembly by a professional according to the reading and orientation contained in the assembly scheme

Sr Montador:
- Verifique que todas las piezas de la lista están incluidas en el embalage;
- Separe los accesorios, confirme las medidas de los tornillos de acuerdo con la escala;
- Siga todas las instrucciones de este manual de armado para tener derecho a la garantia del producto;
-Indicamos el armado por un profisional según la lectura y orientación contenida en el esquema de armado

Ferramentas
herramientas/Tools
não fornecidas

Quantos Montadores?

Código da Peça
Piece Code
Código de la Pieza

00000 0 00 - 00

Padrões de Cor
Color default
Padrón de Color

Vídeo de Montagem
Montaje
Assembly

| Tabela de Cor | |
|---|---|
| GRIS | 187 |
| BRANCO | 5 |

**Guarde a etiqueta colada na embalagem do produto lá estão informações importantes do seu produto, caso necessite de assistência técnica você precisa informar o número do lote contido na etiqueta.**

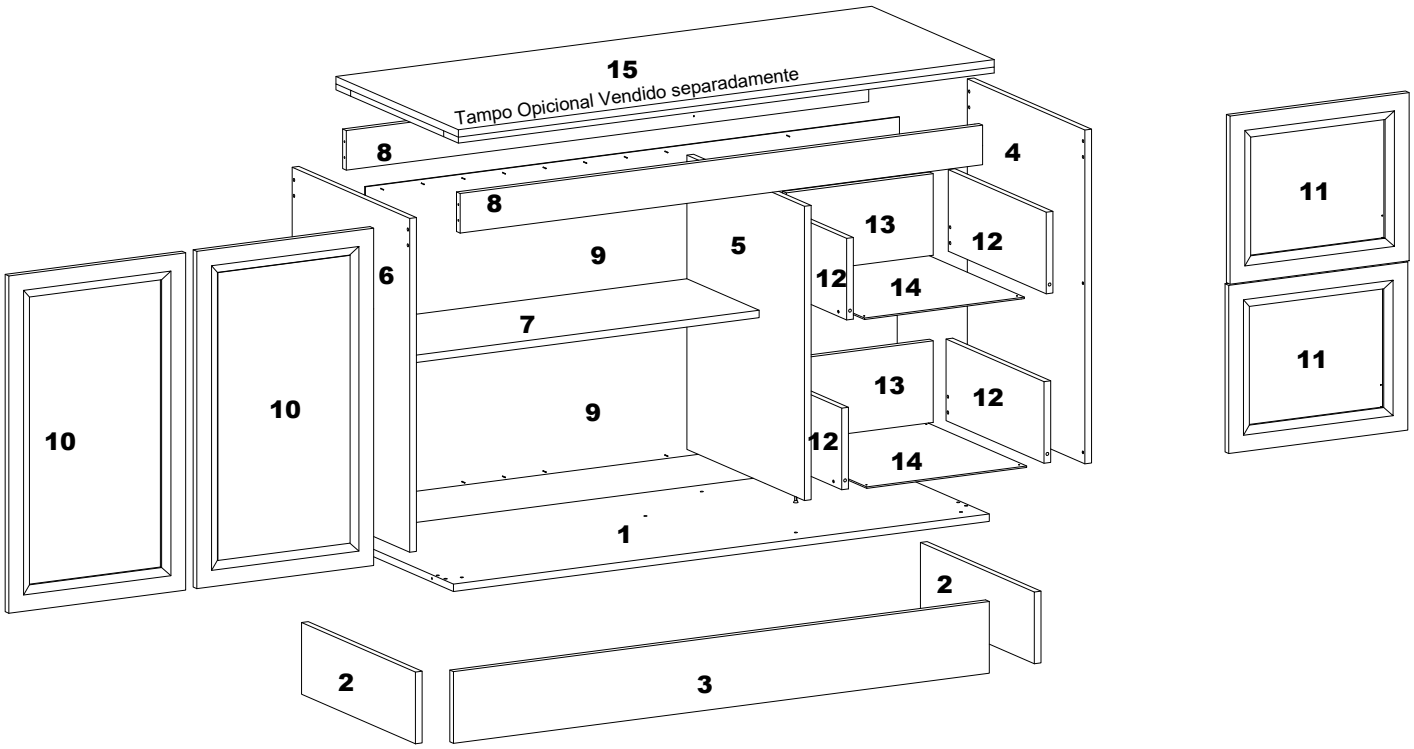


| COD | SEQ | DESCRIÇÃO | DESCRIPTION | DESCRIPCIÓN | QTD | COMP | LARG | ESP | MAT-PRIMA | VOL |
|---|---|---|---|---|---|---|---|---|---|---|
| 12525101 | 1 | BASE | BASE | BASE | 1 | 1200 | 480 | 15 | MDP | 1 |
| 12525111 | 2 | RODAPE LATERAL | SIDE BASEBOARD | ZOCALO DE LADO | 1 | 460 | 145 | 15 | MDP | 1 |
| 12525110 | 3 | RODAPE FRONTAL | FRONT BASEBOARD | ZOCALO FRONTAL | 1 | 1200 | 145 | 15 | MDP | 1 |
| 12525106 | 4 | LATERAL DIR | RIGHT SIDE | LADO DERECHO | 1 | 675 | 480 | 15 | MDP | 1 |
| 12525103 | 5 | DIVISORIA | DIVISION | DISVISÓN | 1 | 595 | 480 | 15 | MDP | 1 |
| 12525107 | 6 | LATERAL ESQ | LEFT SIDE | LADO IZQUIERDO | 1 | 675 | 480 | 15 | MDP | 1 |
| 12525109 | 7 | PRATLEIRA | SHELF | ESTANTE | 1 | 771 | 295 | 15 | MDP | 1 |
| 12525112 | 8 | VISTA FRONTAL/TRAS | FRONT/BACK SIGHT | VISTA FRONTAL/TRAS | 2 | 1170 | 80 | 15 | MDP | 1 |
| 12525104 | 9 | FUNDO DUPLO | DOUBLE BOTTOM | FONDO DOBLE | 2 | 1196 | 319 | 3 | MDP | 1 |
| VARIAÇÃO DE COR | 10 | PORTA DIR/ESQ | DOOR | PUERTA | 2 | 682 | 390 | 15 | MDF-HDF | 1 |
| VARIAÇÃO DE COR | 11 | FRENTE GAVETA | FRONT DRAWER | FRENTE DE CAJÓN | 2 | 393 | 340 | 15 | MDF-HDF | 1 |
| 12525108 | 12 | LATERAL GAVETA | SIDE DRAWER | LADO DE CAJÓN | 4 | 400 | 165 | 15 | MDP | 1 |
| 12525102 | 13 | CONTRA FUNDO | BACK DRAWER | TRASERA DE CAJÓN | 2 | 328 | 165 | 15 | MDP | 1 |
| 12525105 | 14 | FUNDO GAVETA | DRAWER BOTTOM | FONDO DE CAJÓN | 2 | 358 | 403 | 15 | MDP | 1 |
| 175091 | 15 | TAMPO 1,20 UNNA-Vol. 2 Exclusivo via varejo | | | 1 | 1200 | 500 | 27 | MDP | 2 |
| | | | PEÇAS COM VARIAÇÃO DE COR | | | | | | | |
| 002339 | 10 | PORTA DIR/ESQ | DOOR | PUERTA | 2 | 682 | 390 | 15 | MDF-HDF | 1 |
| 002347 | 11 | FRENTE GAVETA | FRONT DRAWER | FRENTE DE CAJÓN | 2 | 393 | 340 | 15 | MDF-HDF | 1 |
| 003899 | 10 | PORTA DIR/ESQ | DOOR | PUERTA | 2 | 682 | 390 | 15 | MDF-HDF | 1 |
| 003896 | 11 | FRENTE GAVETA | FRONT DRAWER | FRENTE DE CAJÓN | 2 | 393 | 340 | 15 | MDF-HDF | 1 |

Aspecto Final - Imagens ilustrativa
Final Aspect - Illustrative images
Aspecto final - Imágenes ilustrativas

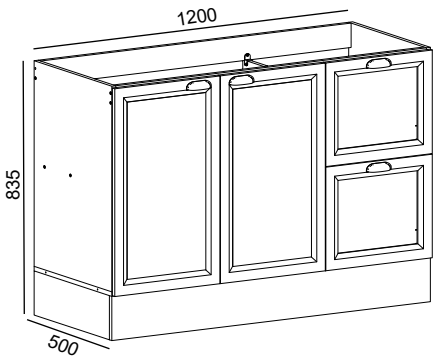


***Medida Final /Final Measure***

Medidas Internas
Internal Measures

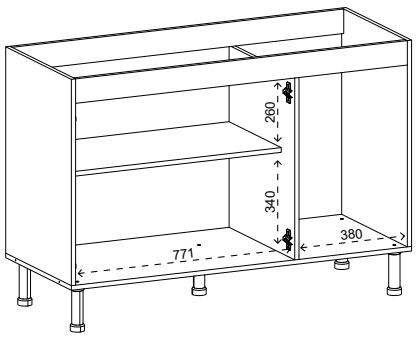


Pesos Suportados
Supported Weights
Pesos admitidos

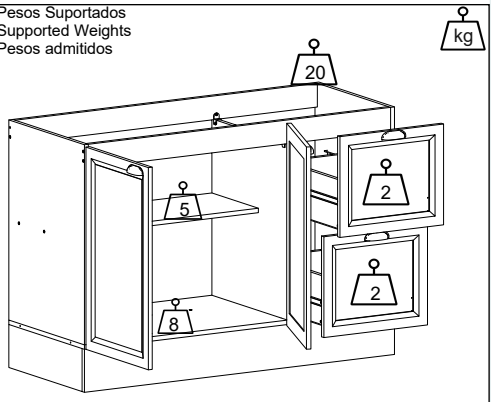


Os pesos indicados devem ser distribuídos em toda a peça
The weights indicated should be distributed throughout the piece
Los pesos indicados deben distribuirse por toda la pieza

Desenho - ELM - Edição - A22 - Data - 06/08/2026

Utilizar a régua para medir os componentes
*Utilice la medida abajo para medir los componentes*
*Use the ruller in order to measure the folowing components*

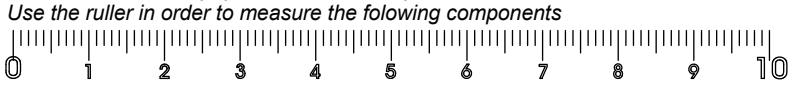


USAR RÉGUA DE MEDIDAS PARA CONFERENCIA DE MEDIDAS DOS PARAFUSO
USE MEASUREMENT RULER FOR SCREW MEASUREMENT CHECK
UTILICE LA REGLA DE MEDICIÓN PARA COMPROBAR LA MEDICIÓN DE TORNILLOS

# Passos da Montagem

## Pasos del montaje / Mounting Steps

Todos os parafusos da tabela são do tipo Philips
All screws in the table are Philips type.
Todos los tornillos de la mesa son tipo Philips.

| | | | | | | |
|---|---|---|---|---|---|---|
| Parafuso Chato 4,5x40mm<br>A 22X | Parafuso Chato 4.0x14mm<br>B 50X | Cavilha madeira 6x30mm<br>C 22X | Prego 10x10mm<br>D 50X | PARAFUSO CHATO 5.0 X 50 MM<br>E 5X | Parafuso Chato 4,0X25mm<br>F 14X | Sache de Cola 10gr<br>G 1x |
| Calço Médio<br>H 4X | Logo Poliman 12mm<br>I 1X | Parafuso Chato 3,5x12mm<br>J 56X | Puxador Flamenco Plástico 92x25x23<br>K Cobre/Onix 4X | Fixador Rodape PVC 42x38x16mm<br>L Branco 6X | Cantoneira Metalica 16x16mm<br>M 10X | Corrediça Telescópica 300mm Unidade<br>N 4X |
| Suporte Caderinha Plástico 38x20x15<br>O 2X | Giz Estaca 15x8mm<br>P Cor do Produto Fume/nog/bco 1X | Parafuso Flangeado 4,0x14mm<br>R 6X | Pé plástico Cinza 145x42mm<br>S 5X | Junção de Fundo 12x12mm<br>T 6X | Dobradiça Metal 35Ø<br>U **4X** | Tapa Furo Adesivo papel 18mm<br>000181 NOG<br>000180 FUME<br>02501BCO FOSCO<br>V 12X |

PASSO 1
PASO/STEP

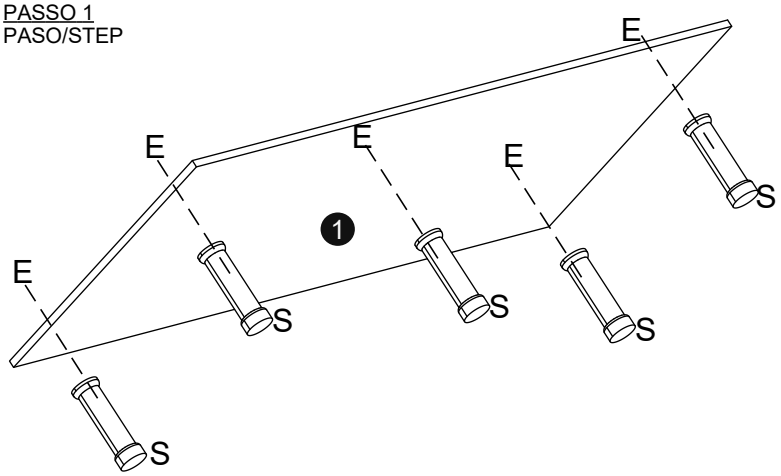


Cantoneira Zamac 14x14mm
X 8X

Pé plástico Cinza 145x45mm
S 5X

PARAFUSO CHATO 5.0 X 50 MM
E 5X

PASSO 2
PASO/STEP

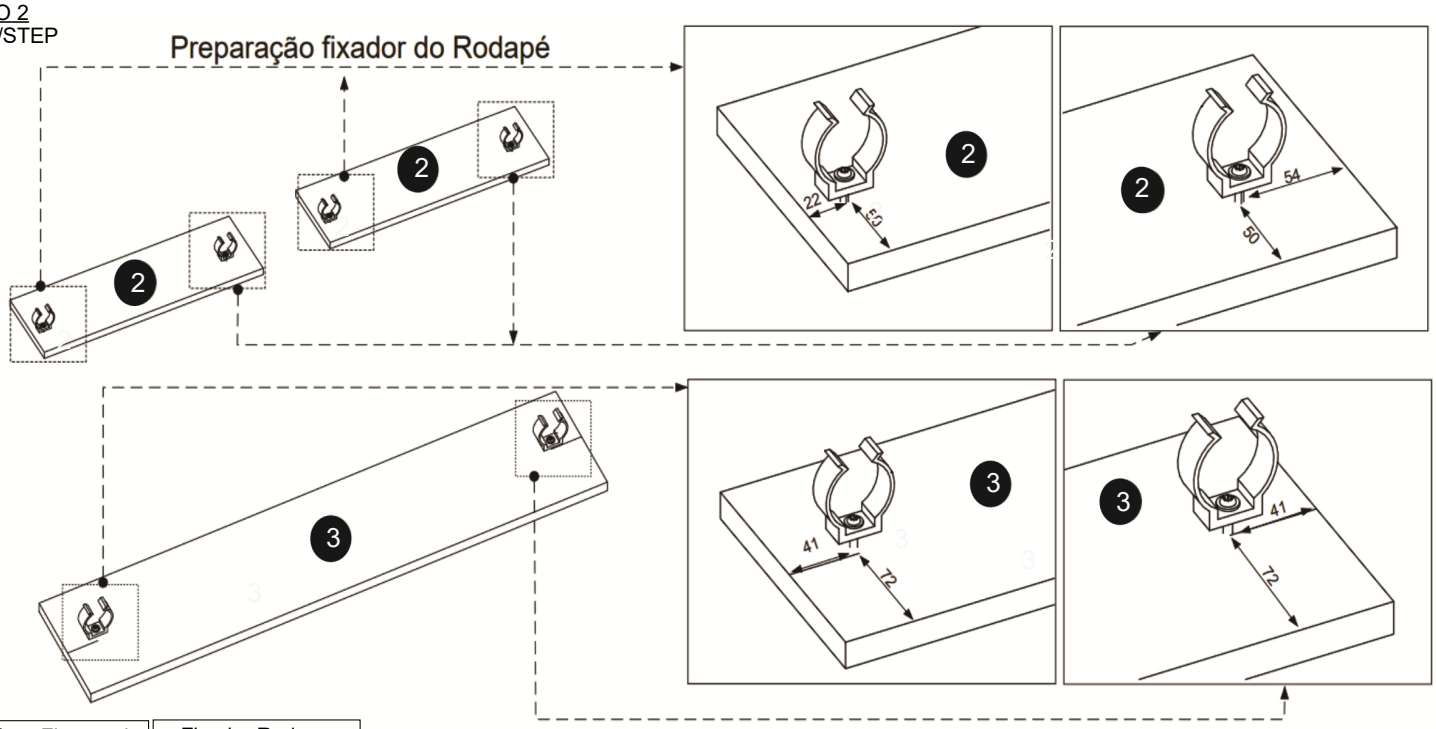


Parafuso Flangeado 4,0x14mm
R 6X

Fixador Rodape PVC 42x38x16mm
L 6X

Use trena e Lápis fala as marcações seguindo esquema acima e fixe o acessório usando parafuso

PASSO 3
PASO/STEP

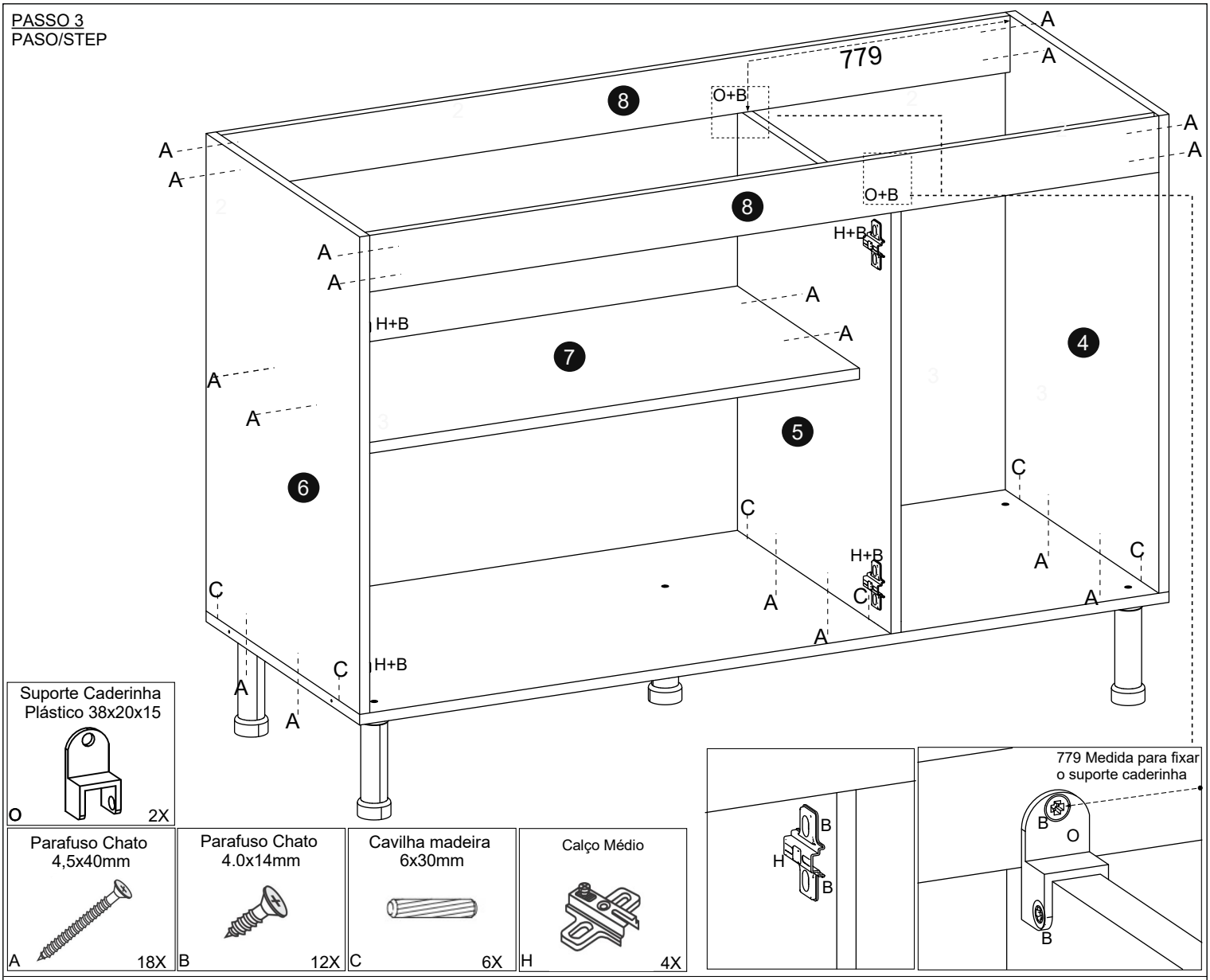


PASSO 4
PASO/STEP

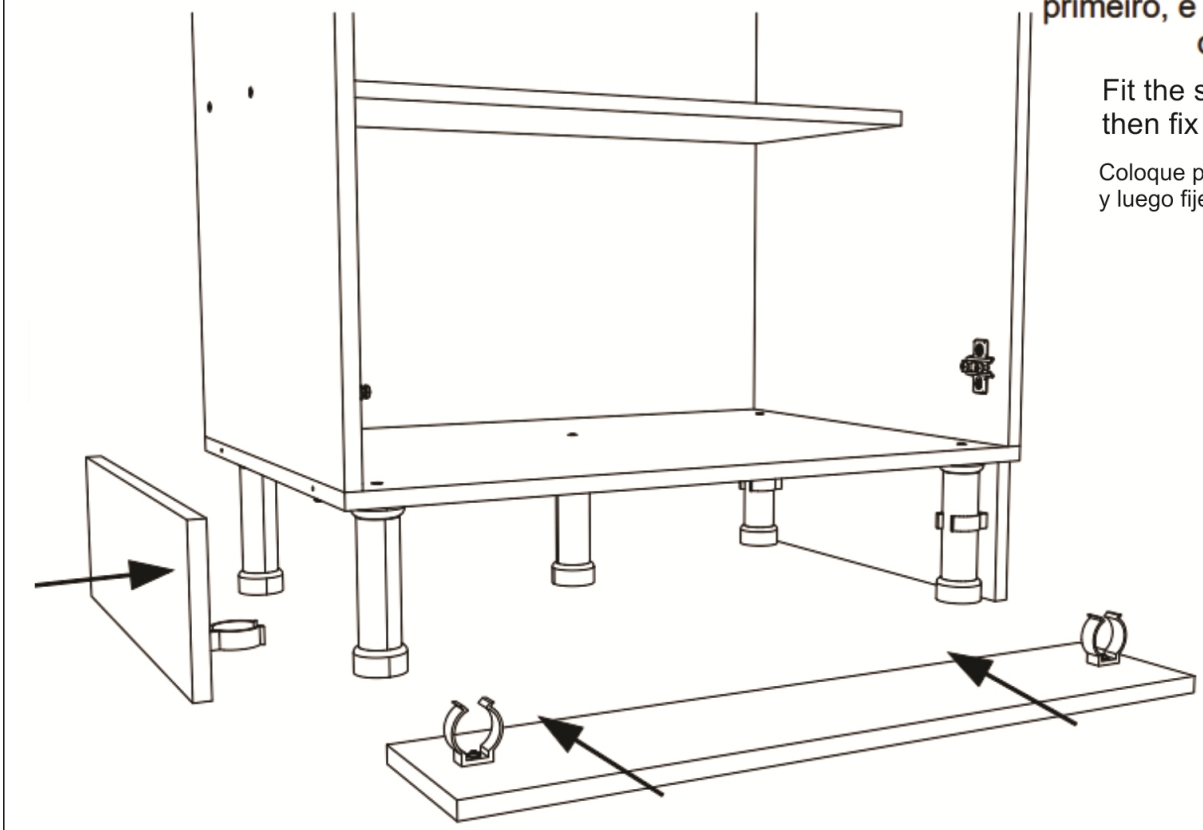

**Encaixe os rodapé lateral primeiro, e depois fixe o rodapé da frente.**

Fit the side skirting first, then fix the front skirting

Coloque primero el zócalo lateral y luego fije el zócalo delantero.

PASSO 5
PASO/STEP

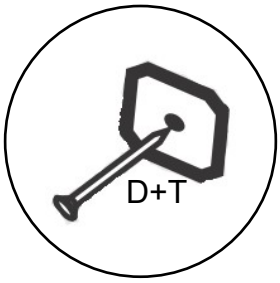


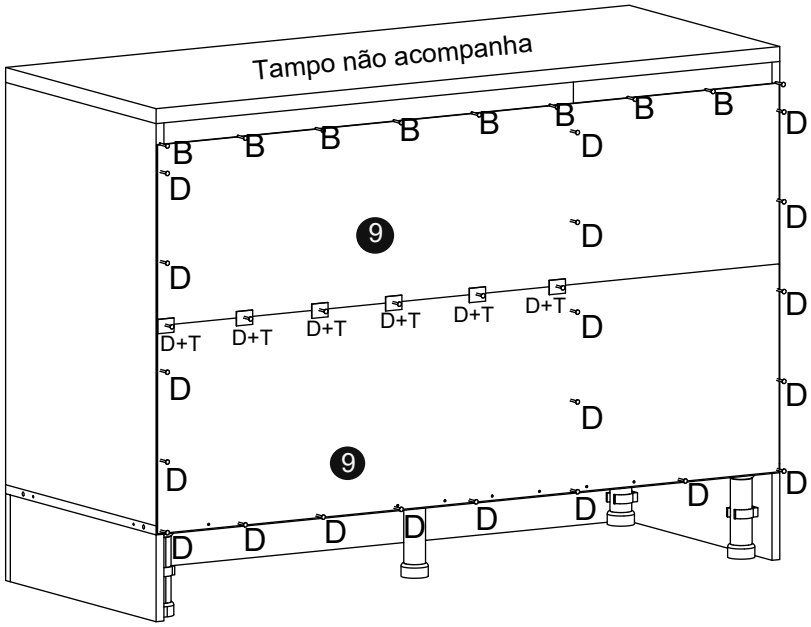


| Junção de Fundo 12x12mm | Prego 10x10mm | Parafuso Chato 4,0x14mm |
|---|---|---|
| | | |
| T 6X | D 30X | B 8X |

PASSO 6
PASO/STEP

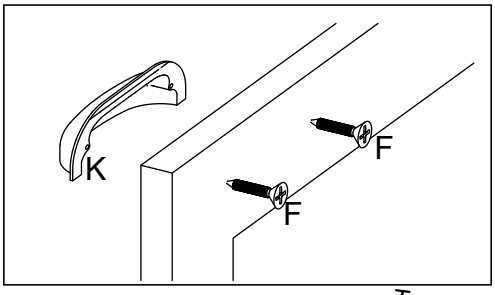


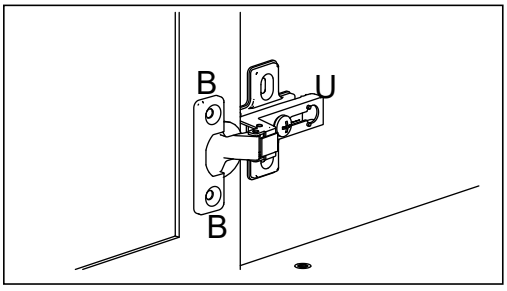


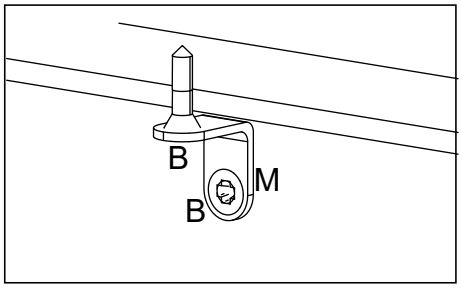


Tampo Opcional ou volume 2/2

● Passo Exclusivo para cliente via varejo
para clientes que escolheram a montagem com tampo

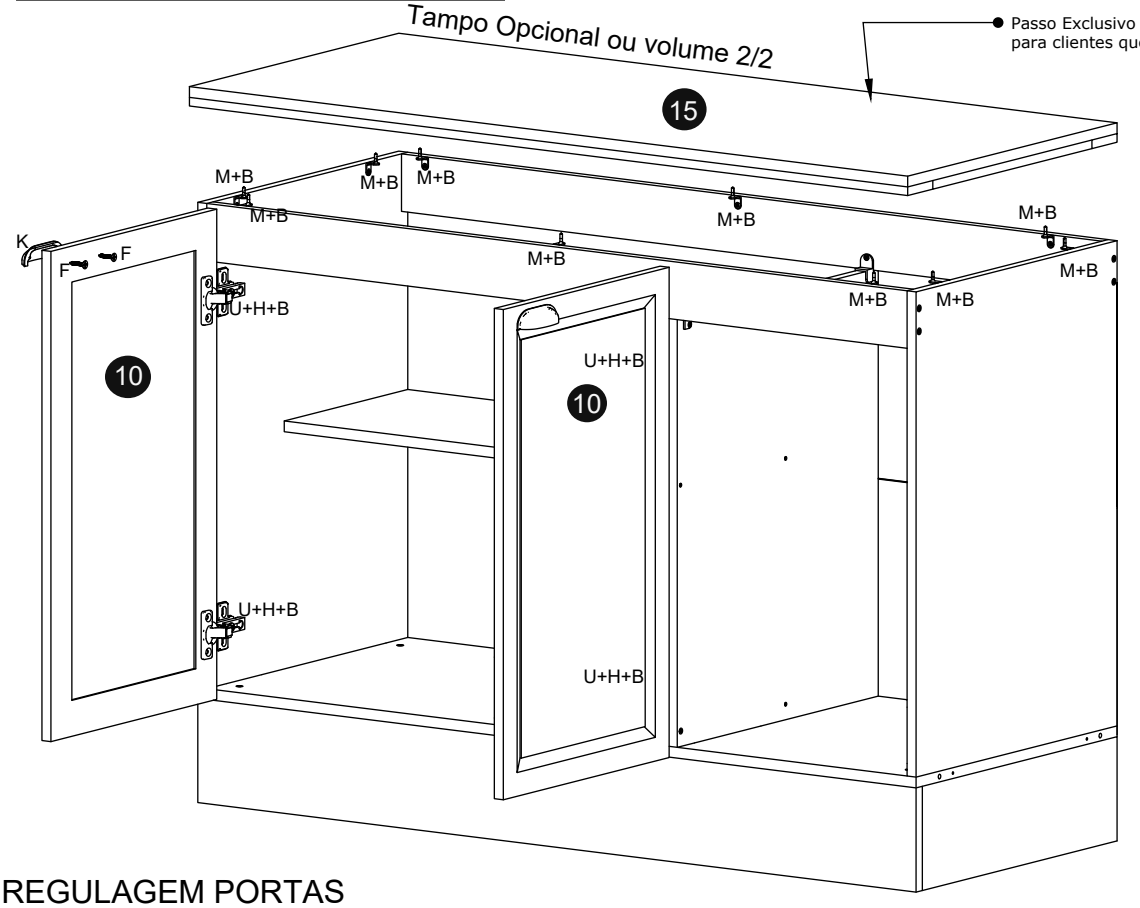


| Cantoneira Metalica 16x16mm | Dobradiça Metal 35Ø | Puxador Flamenco 92x25x23 | Parafuso Chato 4,0X25mm | Parafuso Chato 4,0x14mm |
|---|---|---|---|---|
| | | 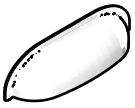 | | |
| M 10X | U 4X | K Cobre/Onix 2X | F 4X | B 28X |

## REGULAGEM PORTAS

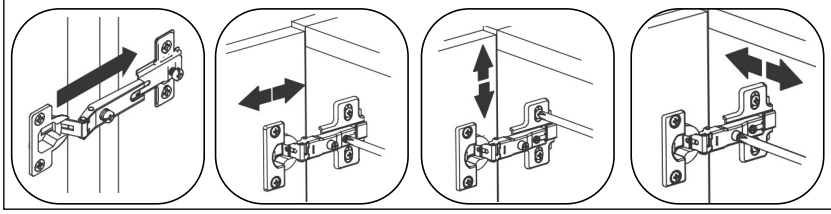

PASSO 7
PASO/STEP

# Montagem das Gavetas Assembly of Drawers Montaje de los cajones

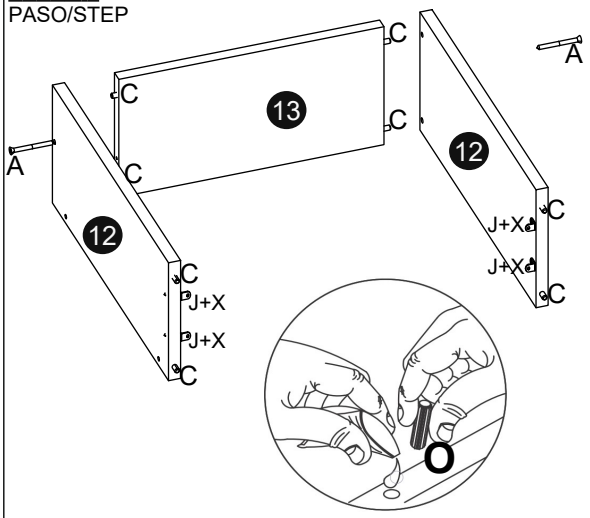


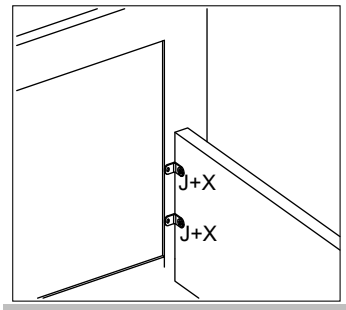


USAR CANTONEIRA 13 X13 A MENOR NAS FRENTES DAS GAVETAS

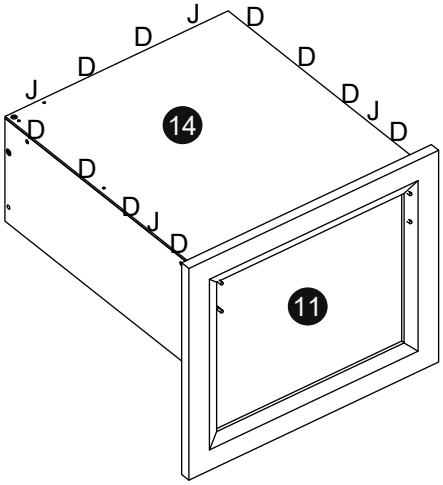


| Parafuso Chato 4,5x40mm | Parafuso Chato 3,5x12mm | Cavilha madeira 6x30mm | Cantoneira Zamac 14x14mm | Sache de Cola 10gr | Prego 10x10mm | Corrediça Telescópica 300mm |
|---|---|---|---|---|---|---|
| A 4X | J 24X | C 16X | X 8X | G 1X | D 20X | N 4X |

PASSO 8
PASO/STEP

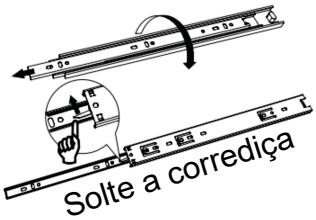


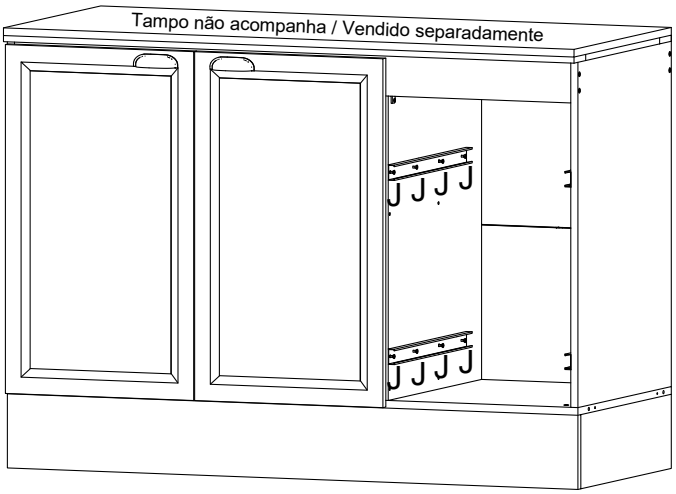


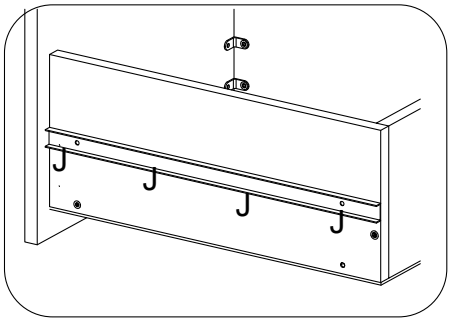


Imagem Ilustrativa.

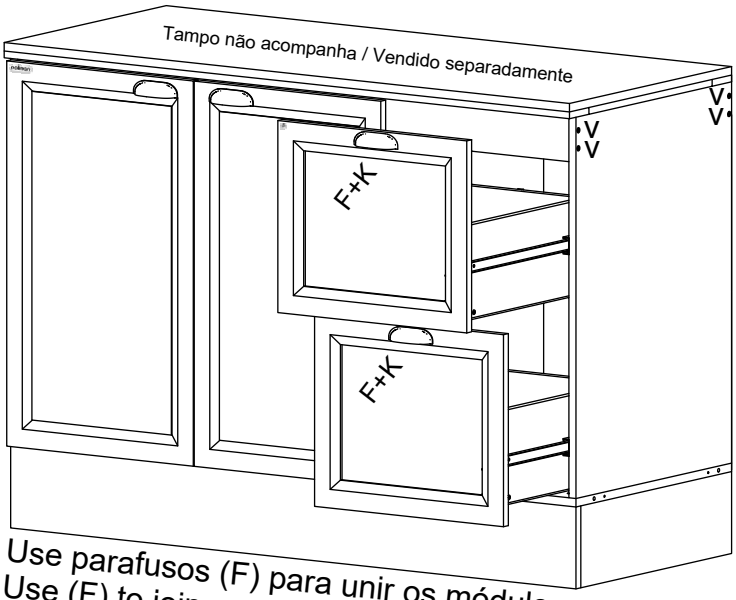


Use parafusos (F) para unir os módulos
Use (F) to join modules
Usa (F) para unir módulos

Encaixe as Gavetas

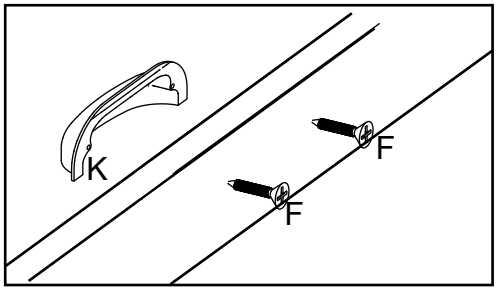


| Puxador Flamenco 92x25x23 | Parafuso Chato 4,0X25mm | Tapa Furo Adesivo papel 18mm | Parafuso Chato 3,5x12mm | Logo Poliman 12mm |
|---|---|---|---|---|
| K Cobre/Onix 2X | F 4X | V 000181 NOG 000180 FUME 02501BCO FOSCO 12X | J 16X | I 1X |

## Termo de Garantia / Renuncia de Garantía / Warranty Term

poliman móveis

sac@poliaman.ind.br

Serviço de Atendimento ao Cliente SAC 3276-8600 poliman

Data de Emissão
Fecha de Expedicion
Date of Issue_____

Cliente / Client_____

_____
Vendedor /Loja
Vendedor/ Tienda
Seller/ Store

### Dicas de conservação / Dicas para Conservación / Conservation Tips

| | | |
|---|---|---|
| Para limpar ou tirar manchas, utilize uma flanela umedecida em solução de água e álcool, na mesma proporção<br>*Evite exposição ao sol. | Para limpiar o retirar manchas, utilice un paño humedecido en una solución de agua y alcohol, en la misma proporción.<br>*Evite la exposición directa al sol.. | To clean or remove stains, use a flannel moistened with water and alcohol solution in the same proportion.<br>*Avoid sun exposure. |

Poliman Indústria e Comércio de Móveis Ltda, garante este produto (peças e mão de obra, por defeitos de fabricação), pelo prazo de noventa dias a partir da data de emissão da nota fiscal de venda do produto ao consumidor.
Poliman Indústria e Comércio de Móveis Ltda. Garantiza este producto (piezas y mano de obra debido a defectos de fabricación), por un período de noventa días a partir de la fecha de emisión de la factura de venta del producto al consumidor.
Poliman Indústria e Comércio de Móveis Ltda. Warrants this product (parts and labor due to manufacturing defects), for a period of ninety days from the date of issuance of the sales invoice of the product to the consumer.

## Termo de Garantia Contratual/ Documento de Garantía Contractual/ Contractual Warranty Term

1) Apresentar este certificado de garantia acompanhado do recibo de compra do local de aquisição do produto.
1) Presente este certificado de garantía junto con el recibo de compra del establecimiento.
1) Submit this certificate of guarantee accompanied by the purchase receipt of the place of purchase of the product.
2) Esta garantia perderá sua validade mesmo dentro do prazo acima estipulado se:
2) Esta garantía perderá su validez, incluso dentro del plazo arriba estipulado en los siguientes casos:
2) This warranty will lose its validity even within the above time limit if:
- O produto apresentar danos por maus tratos, acidente, uso diferente do indicado ou uso em condições ambientais deficientes (contato direto com água, fogo, etc.);
- Si el producto está dañado por abuso, accidente, mal uso, uso diferente al indicado o utilizado en condiciones ambientales deficientes (contacto directo con agua, fuego, etc.);
- The product presents damages due to ill-treatment, accident, use other than the indicated one or use in terms of environment deficient (direct contact with water, fire, etc.);
- Os vidros e espelhos quebrarem ou trincarem após a entrega e montagem dos produtos;
- Cuando los vidrios y espejos se rompan se rallen después de la entrega y el montaje de los productos;
- Glasses and mirrors break after delivery and assembly of the products;
- Quando o produto não for montado por profissionais devidamente treinados pelo revendedor;
- Cuando el producto no sea instalado por profesionales debidamente entrenados por el concesionario;
- When the products is not assembled by professionals properly trained by the dealer
- Dobradiças, corrediças e puxadores somente terão sua garantia quando apresentarem defeitos de fabricação.
- Bisagras, correderas y tiradores sólo tendrán garantía cuando presenten defectos de fabricación.
- Hinges, slides and handles are only warranted when they have manufacturing defects
- O consumidor exceder o limite de peso estipulado para cada parte do produto, conforme especificado no Manual de Montagem.
- Cuando el consumidor supere el límite de peso estipulado para cada uno de los productos, tal como se especifica en el Manual de Instalación.
- The consumer exceeds the stipulated weight limit for each part of the product as specified in the Assembly Manual.
3) Todo e qualquer produto com avarias deverá ser feito vistoria por parte do técnico autorizado pelo revendedor e indústria. Em hipótese alguma será realizada a troca total do produto.
3) Cualquier producto con daños debe ser inspeccionado por un técnico autorizado por el distribuidor yla fábrica. En ningún caso se llevará a cabo el cambio completo del producto.
3) Any product with faults should be inspected by the dealer authorized technician and industry. Under no circumstances will the total exchange of the product be carried out

## Código Defesa do Consumidor / Código de Defensa del Consumidor / Consumer Defense Code

| | | |
|---|---|---|
| ATENDIMENTO DE PEÇAS<br>Art. 18. Os fornecedores de produtos de consumo duráveis ou não duráveisrespondem solidariamente pelos vícios de qualidade ou quantidade que os tornem impróprios ou inadequados ao consumo a que se destinam ou lhes diminuam o valor, assim como por aqueles decorrentes da disparidade, com a indicações constantes do recipiente, da embalagem, rotulagem ou mensagem publicitária, respeitadas as variações decorrentes de sua natureza, podendo o consumidor exigir a substituição das partes viciadas.<br><br>§ 1° Não sendo o vício sanado no prazo máximo de trinta dias, pode o consumidor exigir, alternativamente e à sua escolha:<br>I - a substituição do produto por outro da mesma espécie, em perfeitas condições de uso; II - a restituição imediata da quantia paga, monetariamente atualizada, sem prejuízo de eventuais perdas e danos; III - o abatimento proporcional do preço. | REPOSICIÓN DE PIEZAS<br>ART. 18. Los proveedores de productos de consumo duraderos o no duraderos responden,solidariamente, de los vicios de calidad o cantidad que los tornen impropios o inadecuados para el consumo al que se destinen o disminuyan su valor, así como de aquellos que sean resultado de la disparidad con las indicaciones que constan recipiente, embalaje, rotulado o mensaje publicitario, respetando las variaciones derivadas de la naturaleza de producto, pudiendo el consumidor exigir la sustitución de las partes viciadas.<br><br>1° No siendo el vicio subsanado en el plazo máximo de 30 días, el consumidor puede exigir alternativamente y en su elección:<br>I - La sustitución del producto por otro de la misma especie en perfectas condiciones de uso; II - La restitución inmediata del importe pagado, con actualización monetaria, sin perjuicio de las eventuales pérdidas y daños; III - La reducción proporcional del precio.. | PARTS ASSISTANCE<br>Art.18 - Suppliers of durable or non-durable consumer products are jointly and severally liable for quality or quantity which renders them unfit or unsuitable for the intended use or which diminish their value, as well as those arising from the disparity, the particulars in the container, the packaging, the labeling or the advertising message, subject to variations due to their nature, and the consumer may require the replacement of the defective parts.<br><br>§ 1° - If the defect is not remedied within a maximum of thirty days, the consumer may, alternatively and at his choice, request: I - the replacement of the product with another of the same species, in perfect conditions of use; II - the immediate return of amount paid, monetarily updated, without prejudice to any losses and damages; III - the proportional reduction of the price. |
| GARANTIA LEGAL<br>Art. 26. O direito de reclamar pelos vícios aparentes ou de fácil constatação caduca em:<br>II - noventa dias, tratando-se de fornecimento de serviço e de produtos duráveis. | GARANTIA LEGAL<br>Art. 26. El derecho de reclamar por los vicios aparentes o de fácil constatación caduca en:<br>II - Noventa días, tratando-se de suministros de servicios y productos duraderos. | LEGAL GUARANTEE<br>Art. 26. The right to complain about apparent or easily found defects expires in:<br>II - ninety days, in the case of service provision and durable products. |

**POLIMAN IND. E COM. DE MÓVEIS LTDA Rod Herminio Antônio Pennachi PR 444KM 05 Parque Industrial 05 CEP 86702-025 Arapongas-PR**
**Fone; +55 43 3276-8600 Http://www.poliman.ind.br**