MANUAL DE MONTAGEM / ASSEMBLY INSTRUCTIONS \ PLANO DE ARMADO

Antes de montar o móvel, leia com atenção o manual de montagem!

Before assembling the furniture, carefully read the assembly intructions

Antes de armar el mueble, lea con atención el manual de ensable!

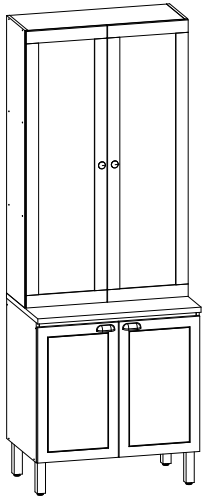

genialflex

Ref.: 1358-1404

Parabéns! Você comprou um produto de excelente qualidade, fabricado com chapa de madeira de MDP ou MDF, extraída de florestas renováveis. Possui alta resistência e design atual.

Congratulations! You have purchased a product of excellent quality, made from MDP or MDF wood veneer, extracted from renewable florests. It has high strength and current desing.

Felicitaciones! Usted compró a un producto de excelente calidad, fabricado con placa de madera de MDP o MDF, proveniente de florestas renovables. Tiene alta resistencia y diseño actual.

ATENÇÃO
ATENTION
ATENCIÓN

1) Verifique todas as peças antes de começar a montagem.

Check all parts before starting assembly.

Verifique todas las partes antes de empezar el armado.

2) Ao começar a montagem, não apoie as peças na parede.

When starting the assembly, do not support the parts on the wall.

Al empezar el armado, no apoyes las partes en la pared.

3) Ao colocar as peças e ferragens de lado, cuidado para não perde-las.

When placing parts an hardware aside, be careful not to lose them.

Al poner las piezas y herrages a parte, cuidado para no dañarlas.

4) O móvel deve ser montado no chão, para isso, use a propria caixa para proteger e não danificar o piso.

The furniture must be mounted on the floor, to do this, use the box it self to protect and not damage the floor.

El mueble suele ser armado al piso, para eso, use la propria caja para protegerlo y no dañar al piso.

5) Comece a montagem seguindo as instruções passo a passo.

Begin assembly by following the step-by-step.

Comience el armado siguiendo la instrucciones paso a paso.

6) É de responsabilidade do montador seguir as instruções desse manual, que são fundamentais para a estrutura do móvel.

It's the assembler's responsibility to follow the instructions in this manual, which are fundamental to the structure of the forniture.

Es de responsabilidad del armador seguir las instrucciones de este manual, que son fundamentales para la estructura del mueble.

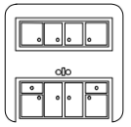

CUIDADOS
CARE
CUIDADO

1) A conservação e limpeza deve ser feita com um pano levemente umedecido com agua.

Care aond cleaning should be done with a cloth slightly moistened with water.

La conservación y limpieza debe ser hecha com um trapo levemente humedecido en agua.

2) Não use produtos abrasivos, como saponáceo, detergentes e esponja de aço.

Do not use abrasive products, such as saop, detergents and steel sponge.

No use productos abrasivos, como saponáceo, detergentes y esponja de acero.

3) Não use cera ou óleo para dar brilho ao móvel.

Dot note use wax or oil to shine the furniture.

No use cera o aceites para darle brillo al mueble.

4) Não exporto o móvel a interpéries e nem ao calor excessivo .

Do not expose the furniture to weather or excessive heat.

No exponer el mueble a interperies ni al calor excessivo.

5) Ao terminar a montagem, limpe o ambiente e o móvel.

When the assembly is finishead, clean te room and the furniture.

Al terminar el armado, limpie al ambiente y al mueble.

FERRAMENTAS / TOOLS / HERRAMIENTAS



MARTELO
HAMMER
MARTILLO



NÃO RECOMENDÁVEL
NOT ADVISABLE
NO RECOMENDABLE



MARTELO DE BORRACHA
RUBBER HAMMER
MARTILLO GOMA



CHAVE PHILLIPS
PHILLIPS SCREWDRIVER
LLAVE PHILLIPS



TRENA
MEASURING TAPE
CINTA MÉTRICA

PEÇAS / PARTS / PIEZAS

Nº No Num	DESCRIÇÃO DESCRIPTION DESCRIPCIÓN	QTD QTY CANT
11	BALCÃO TAMPO COUNTERTOP ENCIMERA	01
13	LATERAL ESQUERDA LEFT SIDE PANEL LATERAL IZQUIERDA	01
14	LATERAL DIREITA RIGHT SIDE PANEL LATERAL DERECHAA	01
15	PRATELEIRA PLATE PANEL REPISA	03
16	PORTA DOOR PUERTA	02
17	COSTA BACK PANEL TRASERO	02

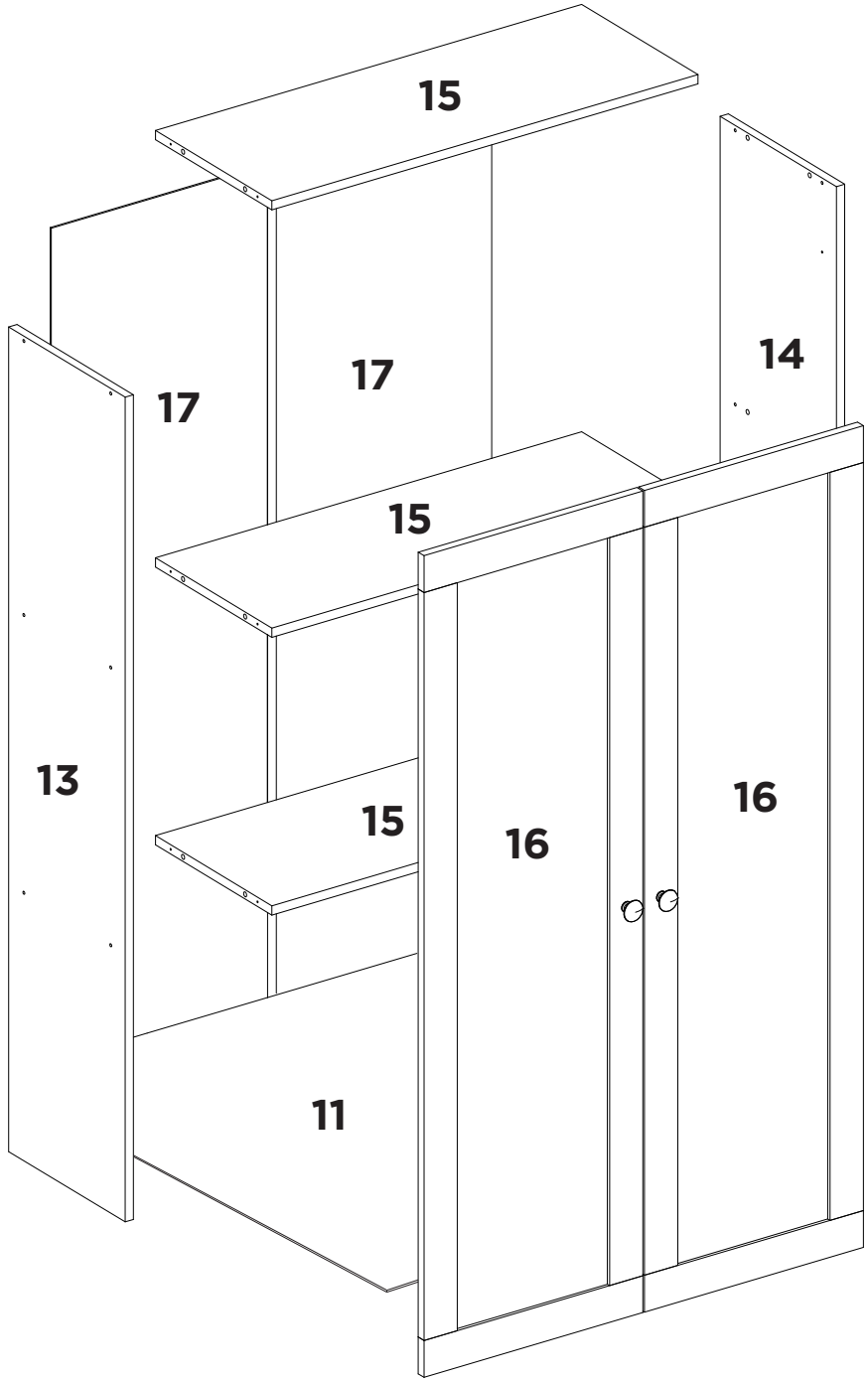

FERRAGENS / HARDWARE / HERRAJES

Nº No Num		DESCRIÇÃO DESCRIPTION DESCRIPCIÓN	QTD QTY CANT
A		CAVILHA 8X30MM WOODEN DOWEL 8X30MM TARUGO 8X30MM	16
B		PARAFUSO 3,5X40MM SCREW 3,5X40MM TORNILLO 3,5X40MM	12
C		PREGO NAIL CLAVO	29
D	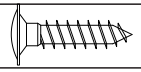	PARAFUSO 3,5X25MM SCREW 3,5X25MM TORNILLO 3,5X25MM	02
E	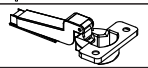	DOBRADIÇA HINGE BIZAGRA	06
F		CALÇO PARA DOBRADIÇA HINGE SHED CALZO DE BISAGRA	06
G		PUXADOR HANDLE TIRADOR	02
H		CANTONEIRA DE 2 FUROS METALLIC ANGLE CANTONERA 2 AGUJEROS	04
I	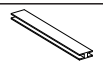	PERFIL PROFILE PERFIL	01
J		PARAFUSO 3,5X50MM SCREW 3,5X50MM TORNILLO 3,5X50MM	04
K	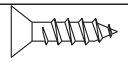	PARAFUSO 3,5X14MM SCREW 3,5X14MM TORNILLO 3,5X14MM	36
L		CAPA SUPORTE FIXAÇÃO FIXING SUPPORT CAP CAPA SOPORTE DE FIJACIÓN	01
M	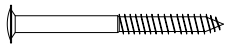	PARAFUSO 5X50MM SCREW 5X50MM TORNILLO 5X50MM	01
N		SUPORTE FIXAÇÃO FIXING SUPPORT SOPORTE DE FIJACIÓN	01
O		BUCHA BUSHING COJINETE	01

UTILIZE A RÉGUA PARA IDENTIFICAR OS PARAFUSOS.
USE THE RULER TO IDENTIFY THE SCREWS
UTILICE LA REGLA PARA IDENTIFICAR LOS TORNILLOS

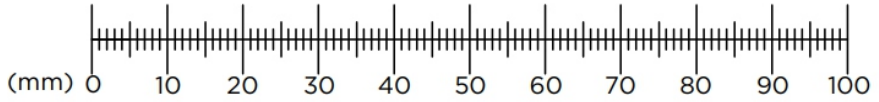

PESO SUPORTADO / WEIGHT SUPPORTED / PESO SOPORTADO

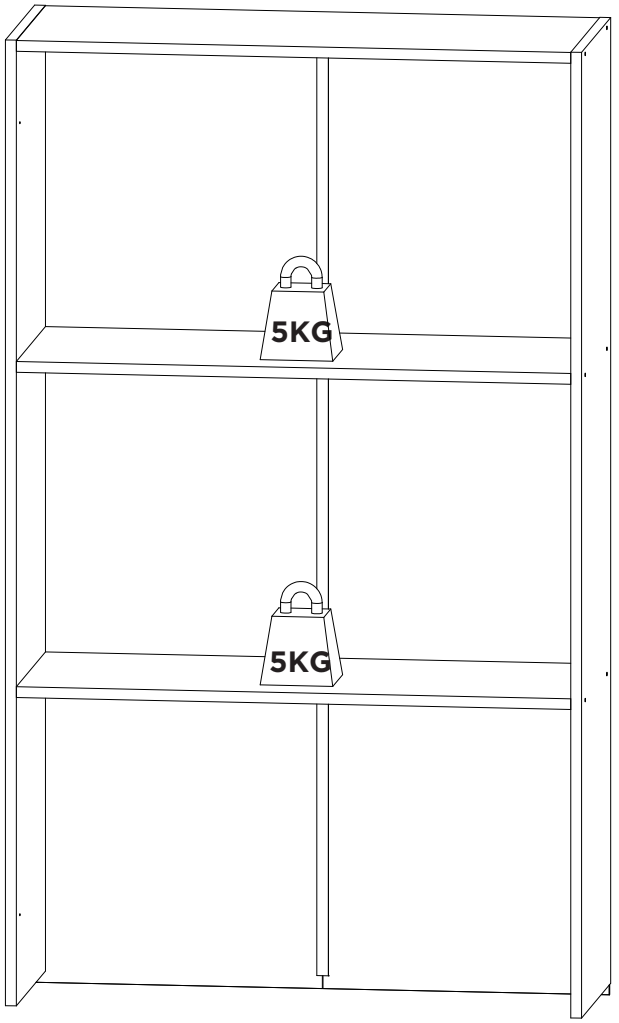

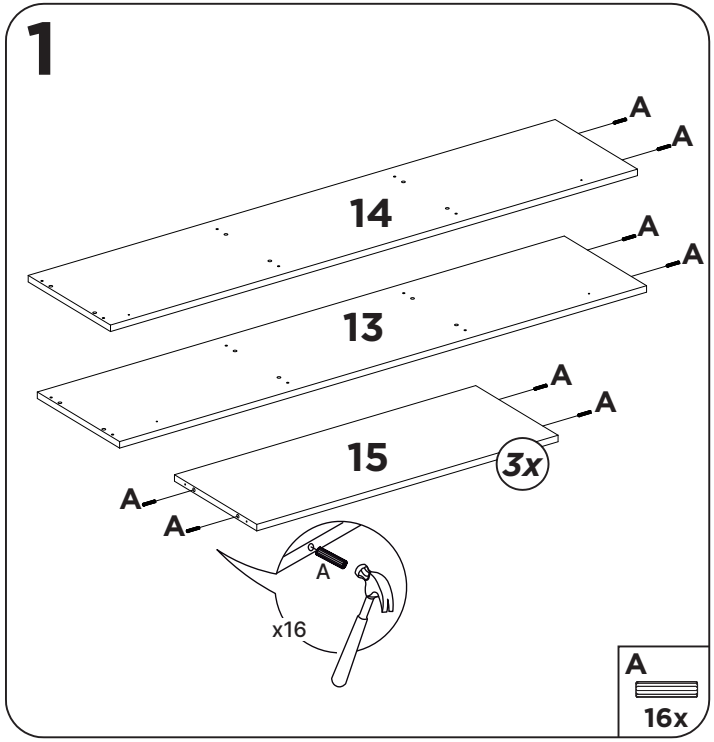
1
14
13
15
3x
A
x16
A
16x

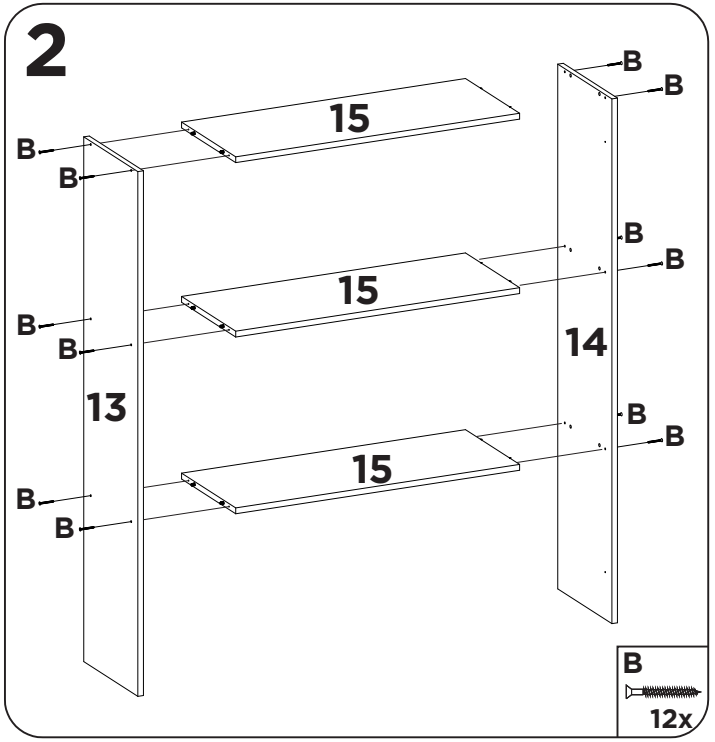
2
15
15
15
13
14
B
12x

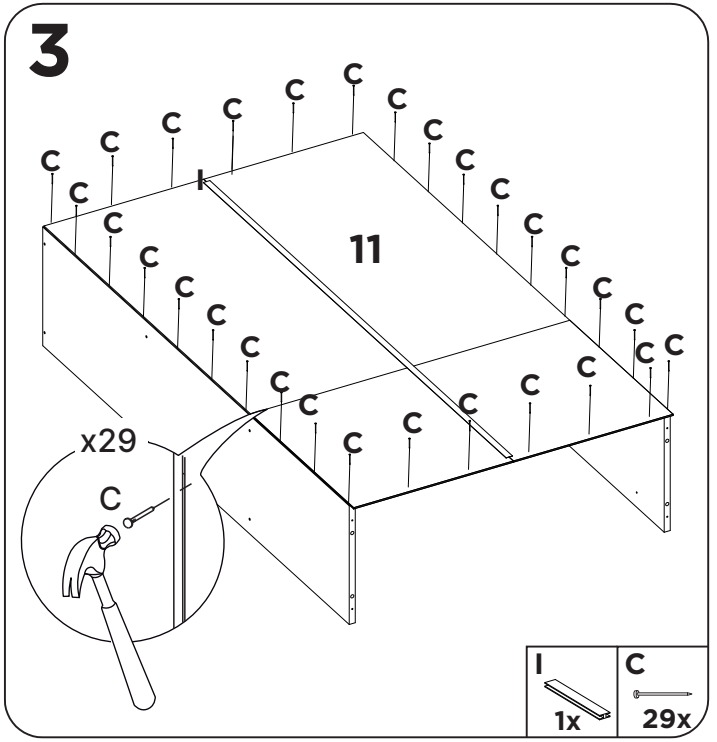
3
11
x29
C
I
1x
C
29x

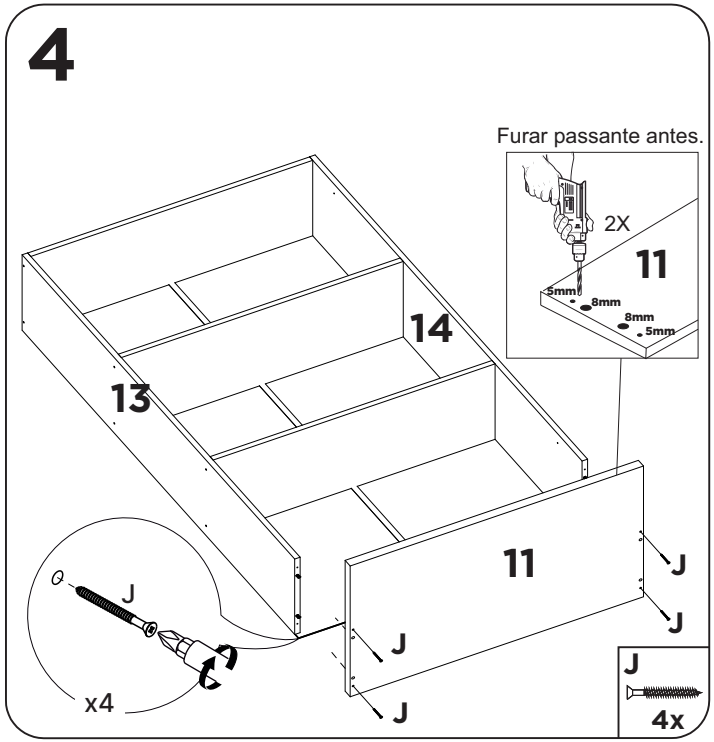
4
Furar passante antes.
2X
11
5mm
8mm
8mm
5mm
14
13
11
J
x4
J
4x

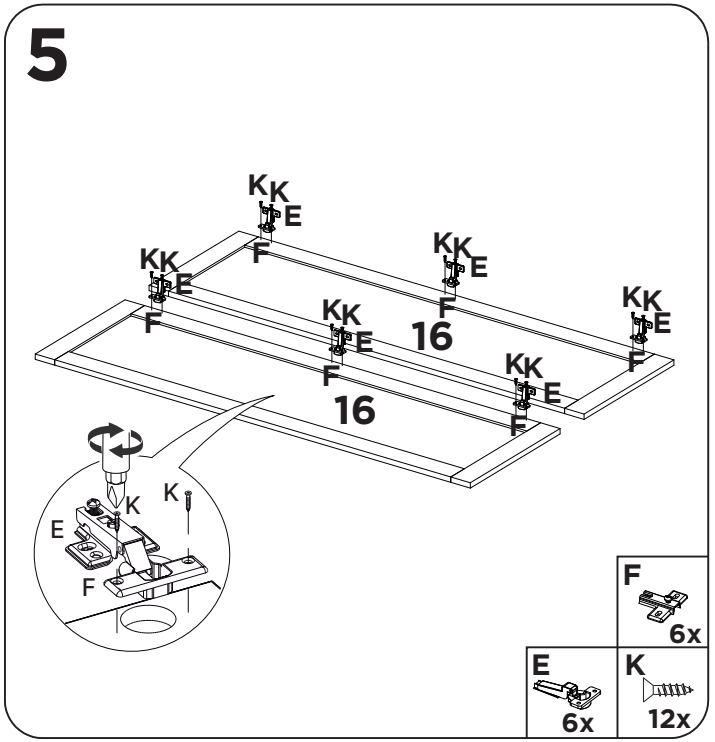
5
16
16
K
E
F
F
6x
E
6x
K
12x

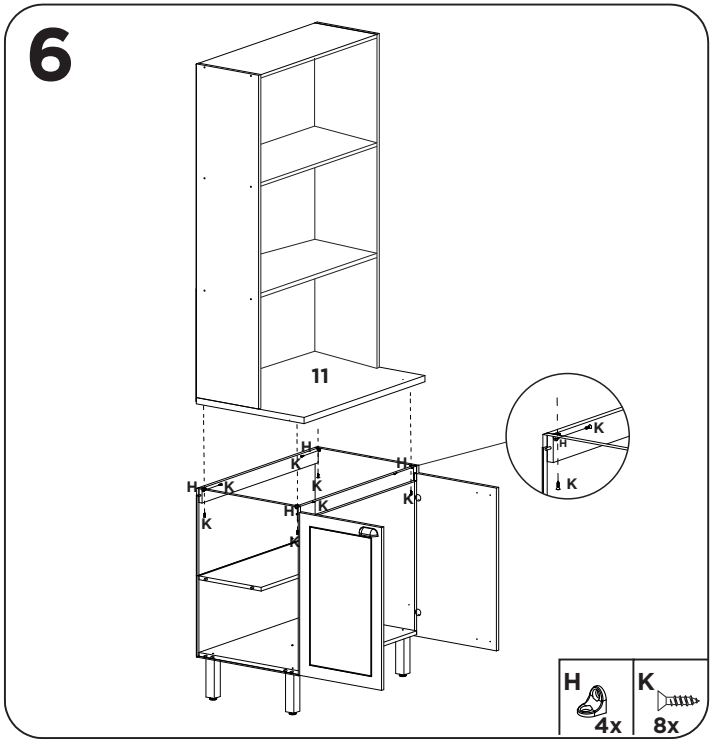
6
11
H
4x
K
8x

7

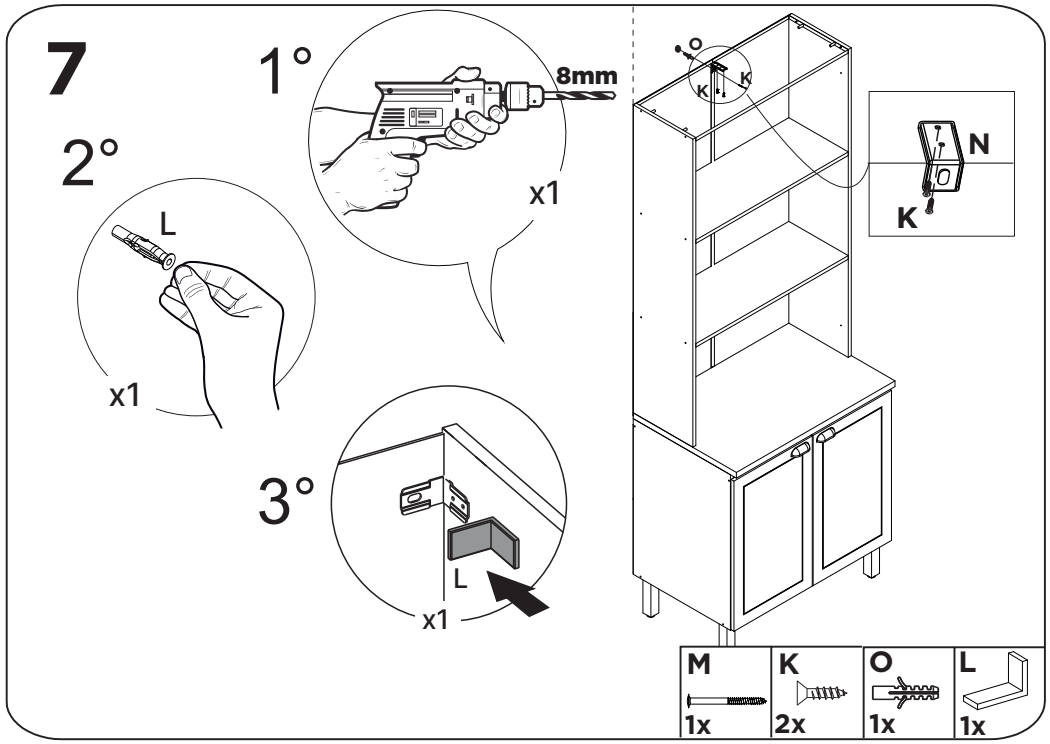
1°
8mm
x1
2°
L
x1
3°
L
x1
O
K
K
N
K
M
1x
K
2x
O
1x
L
1x

8

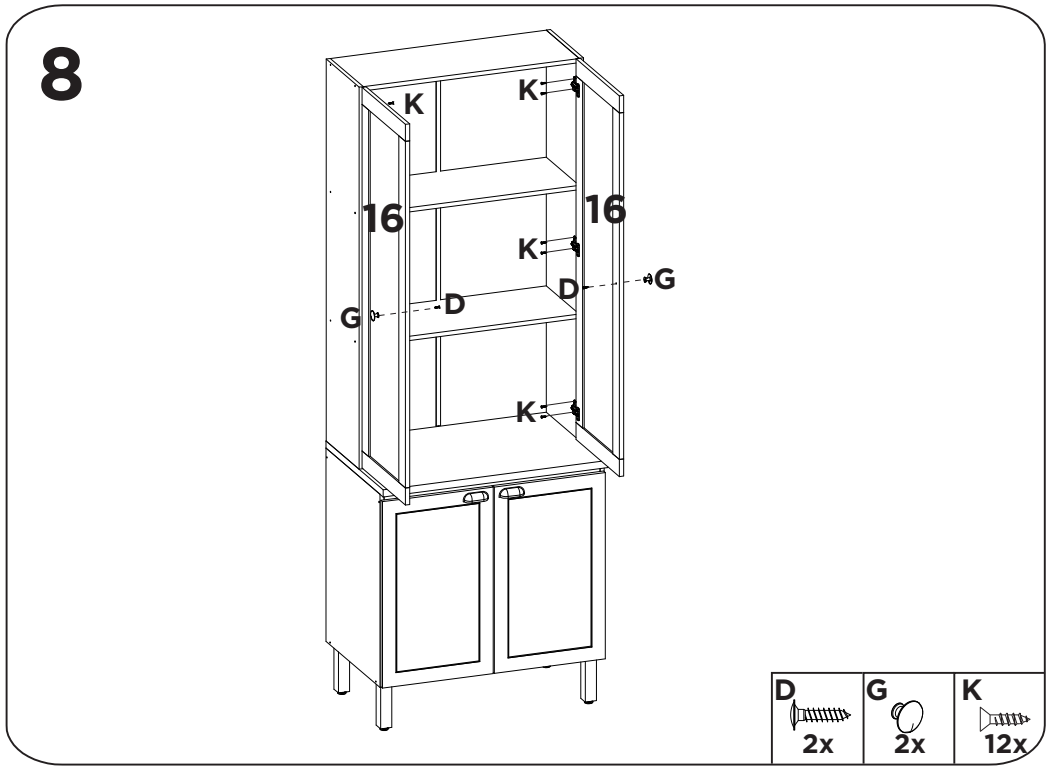
K
K
16
16
K
D
G
G
D
K
D
2x
G
2x
K
12x

9



MANUAL DE MONTAGEM / ASSEMBLY INSTRUCTIONS \ PLANO DE ARMADO

Antes de montar o móvel, leia com atenção o manual de montagem!

Before assembling the furniture, carefully read the assembly intructions

Antes de armar el mueble, lea con atención el manual de ensable!

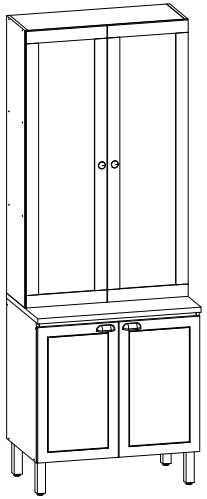

genialflex

Ref.: 1358-1404

Parabéns! Você comprou um produto de excelente qualidade, fabricado com chapa de madeira de MDP ou MDF, extraída de florestas renováveis. Possui alta resistência e design atual.

Congratulations! You have purchased a product of excellent quality, made from MDP or MDF wood veneer, extracted from renewable florests. It has high strength and current desing.

Felicitaciones! Usted compró a un producto de excelente calidad, fabricado con placa de madera de MDP o MDF, proveniente de florestas renovables. Tiene alta resistencia y diseño actual.

ATENÇÃO
ATENTION
ATENCIÓN

1) Verifique todas as peças antes de começar a montagem.

Check all parts before starting assembly.

Verifique todas las partes antes de empezar el armado.

2) Ao começar a montagem, não apoie as peças na parede.

When starting the assembly, do not support the parts on the wall.

Al empezar el armado, no apoyes las partes en la pared.

3) Ao colocar as peças e ferragens de lado, cuidado para não perde-las.

When placing parts an hardware aside, be careful not to lose them.

Al poner las piezas y herrages a parte, cuidado para no dañarlas.

4) O móvel deve ser montado no chão, para isso, use a propria caixa para proteger e não danificar o piso.

The furniture must be mounted on the floor, to do this, use the box it self to protect and not damage the floor.

El mueble suele ser armado al piso, para eso, use la propria caja para protegerlo y no dañar al piso.

5) Comece a montagem seguindo as instruções passo a passo.

Begin assembly by following the step-by-step.

Comience el armado siguiendo la instrucciones paso a paso.

6) É de responsabilidade do montador seguir as instruções desse manual, que são fundamentais para a estrutura do móvel.

It's the assembler's responsibility to follow the instructions in this manual, which are fundamental to the structure of the forniture.

Es de responsabilidad del armador seguir las instrucciones de este manual, que son fundamentales para la estructura del mueble.

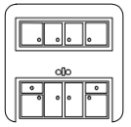

CUIDADOS
CARE
CUIDADO

1) A conservação e limpeza deve ser feita com um pano levemente umedecido com agua.

Care aond cleaning should be done with a cloth slightly moistened with water.

La conservación y limpieza debe ser hecha com um trapo levemente humedecido en agua.

2) Não use produtos abrasivos, como saponáceo, detergentes e esponja de aço.

Do not use abrasive products, such as saop, detergents and steel sponge.

No use productos abrasivos, como saponáceo, detergentes y esponja de acero.

3) Não use cera ou óleo para dar brilho ao móvel.

Dot note use wax or oil to shine the furniture.

No use cera o aceites para darle brillo al mueble.

4) Não exporto o móvel a interpéries e nem ao calor excessivo .

Do not expose the furniture to weather or excessive heat.

No exponer el mueble a interperies ni al calor excessivo.

5) Ao terminar a montagem, limpe o ambiente e o móvel.

When the assembly is finishead, clean te room and the furniture.

Al terminar el armado, limpie al ambiente y al mueble.

FERRAMENTAS / TOOLS / HERRAMIENTAS



MARTELO
HAMMER
MARTILLO



NÃO RECOMENDÁVEL
NOT ADVISABLE
NO RECOMENDABLE



MARTELO DE BORRACHA
RUBBER HAMMER
MARTILLO GOMA



CHAVE PHILLIPS
PHILLIPS SCREWDRIVER
LLAVE PHILLIPS



TRENA
MEASURING TAPE
CINTA MÉTRICA

PEÇAS / PARTS / PIEZAS

Nº No Num	DESCRIÇÃO DESCRIPTION DESCRIPCIÓN	QTD QTY CANT
11	BALCÃO TAMPO COUNTERTOP ENCIMERA	01
13	LATERAL ESQUERDA LEFT SIDE PANEL LATERAL IZQUIERDA	01
14	LATERAL DIREITA RIGHT SIDE PANEL LATERAL DERECHAA	01
15	PRATELEIRA PLATE PANEL REPISA	03
16	PORTA DOOR PUERTA	02
17	COSTA BACK PANEL TRASERO	02

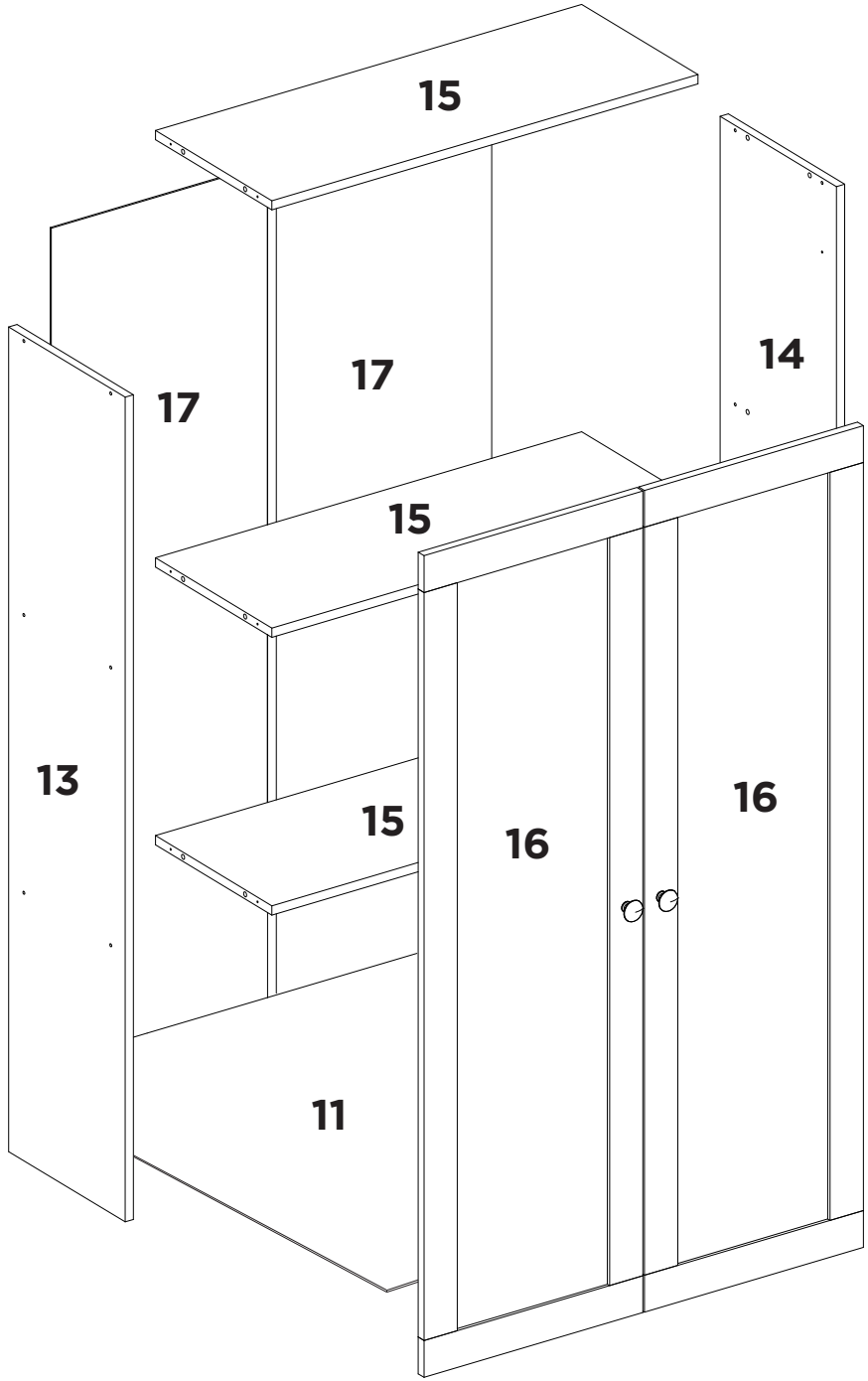

FERRAGENS / HARDWARE / HERRAJES

Nº No Num		DESCRIÇÃO DESCRIPTION DESCRIPCIÓN	QTD QTY CANT
A		CAVILHA 8X30MM WOODEN DOWEL 8X30MM TARUGO 8X30MM	16
B		PARAFUSO 3,5X40MM SCREW 3,5X40MM TORNILLO 3,5X40MM	12
C		PREGO NAIL CLAVO	29
D	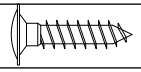	PARAFUSO 3,5X25MM SCREW 3,5X25MM TORNILLO 3,5X25MM	02
E	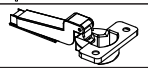	DOBRADIÇA HINGE BIZAGRA	06
F		CALÇO PARA DOBRADIÇA HINGE SHED CALZO DE BISAGRA	06
G		PUXADOR HANDLE TIRADOR	02
H		CANTONEIRA DE 2 FUROS METALLIC ANGLE CANTONERA 2 AGUJEROS	04
I	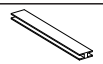	PERFIL PROFILE PERFIL	01
J		PARAFUSO 3,5X50MM SCREW 3,5X50MM TORNILLO 3,5X50MM	04
K	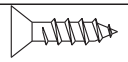	PARAFUSO 3,5X14MM SCREW 3,5X14MM TORNILLO 3,5X14MM	36
L		CAPA SUPORTE FIXAÇÃO FIXING SUPPORT CAP CAPA SOPORTE DE FIJACIÓN	01
M	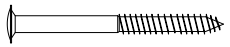	PARAFUSO 5X50MM SCREW 5X50MM TORNILLO 5X50MM	01
N		SUPORTE FIXAÇÃO FIXING SUPPORT SOPORTE DE FIJACIÓN	01
O		BUCHA BUSHING COJINETE	01

UTILIZE A RÉGUA PARA IDENTIFICAR OS PARAFUSOS.
USE THE RULER TO IDENTIFY THE SCREWS
UTILICE LA REGLA PARA IDENTIFICAR LOS TORNILLOS

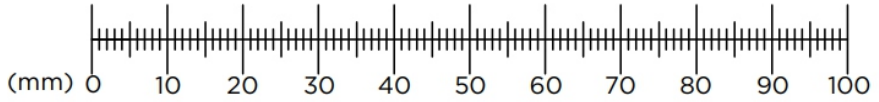

PESO SUPORTADO / WEIGHT SUPPORTED / PESO SOPORTADO

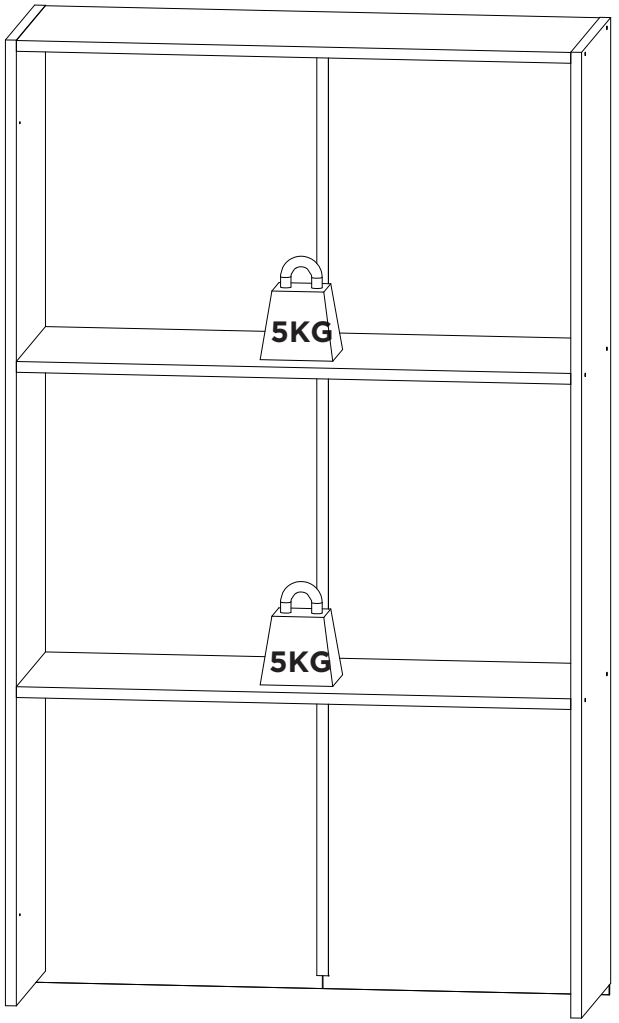

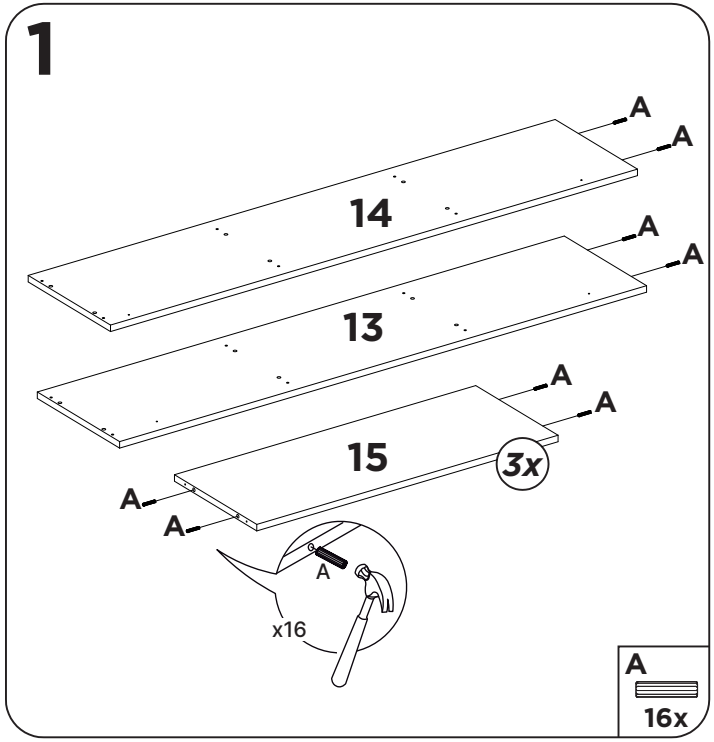
1
14
13
15
3x
A
x16
A
16x

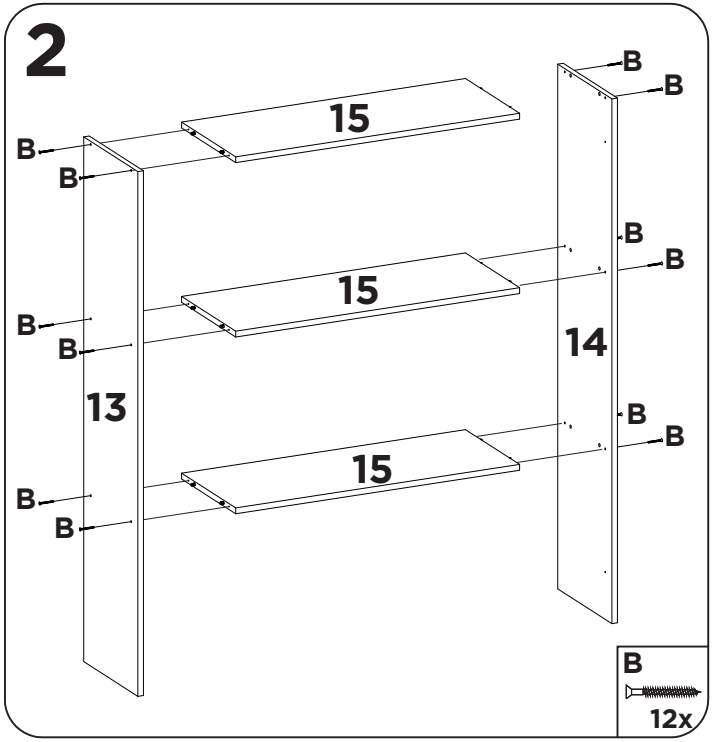
2
15
15
15
13
14
B
12x

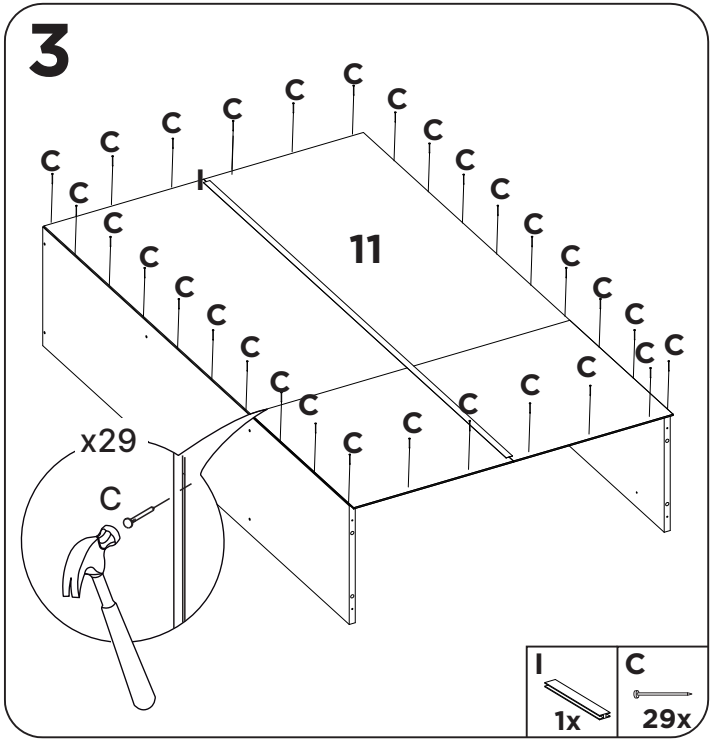
3
11
x29
C
I
1x
C
29x

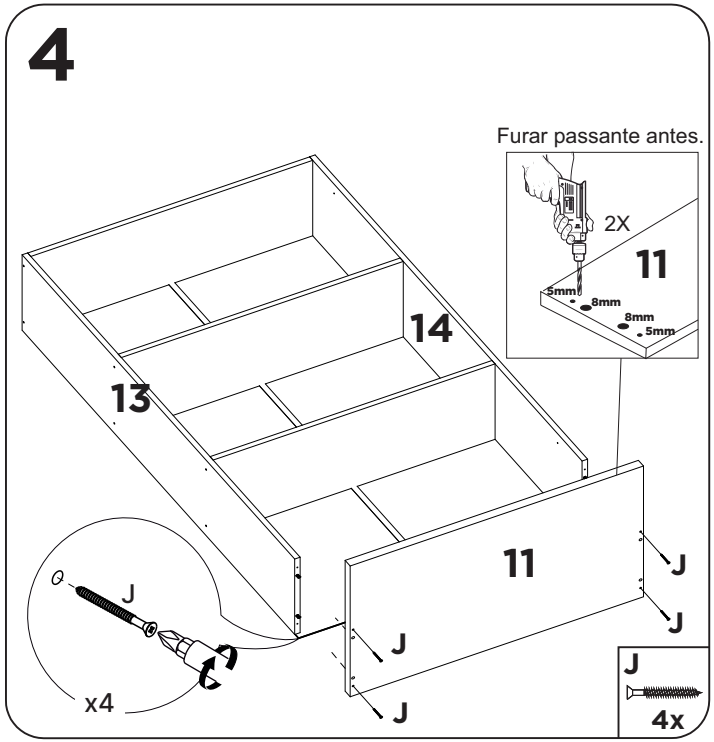
4
Furar passante antes.
2X
11
5mm
8mm
8mm
5mm
14
13
11
J
x4
J
4x

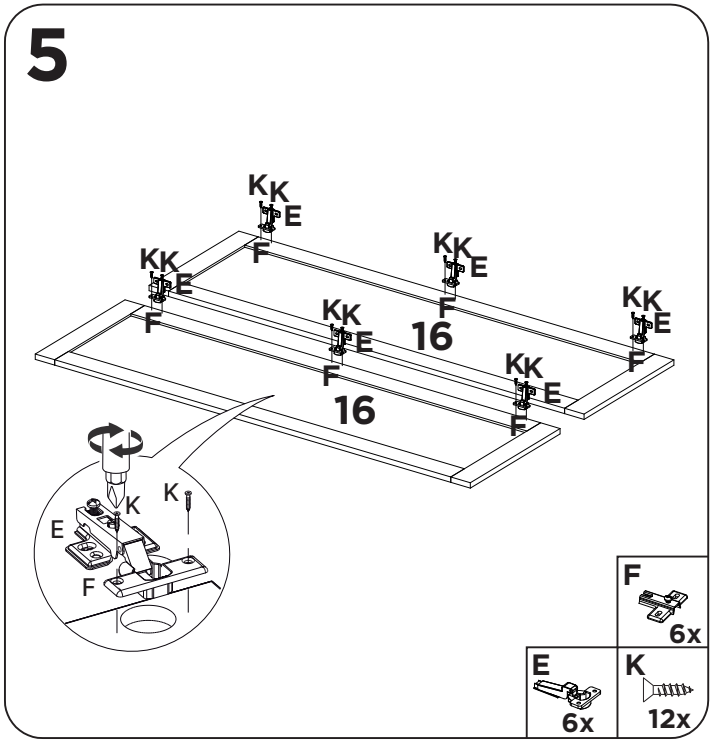
5
16
16
K
E
F
F
6x
E
6x
K
12x

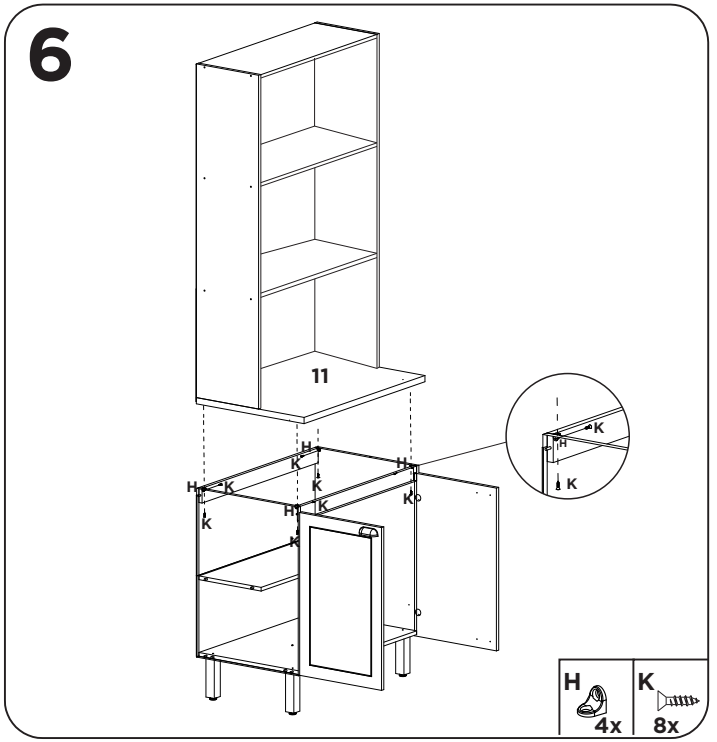
6
11
H
4x
K
8x

7

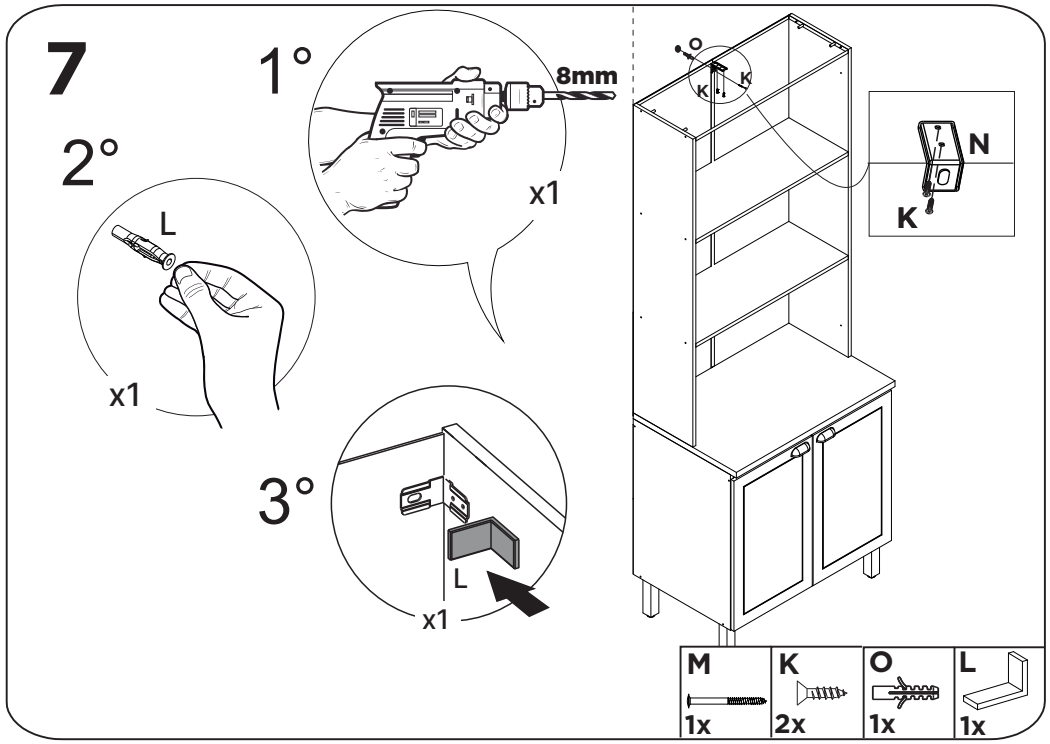
1°
8mm
x1
2°
L
x1
3°
L
x1
O
K
K
N
K
M
1x
K
2x
O
1x
L
1x

8

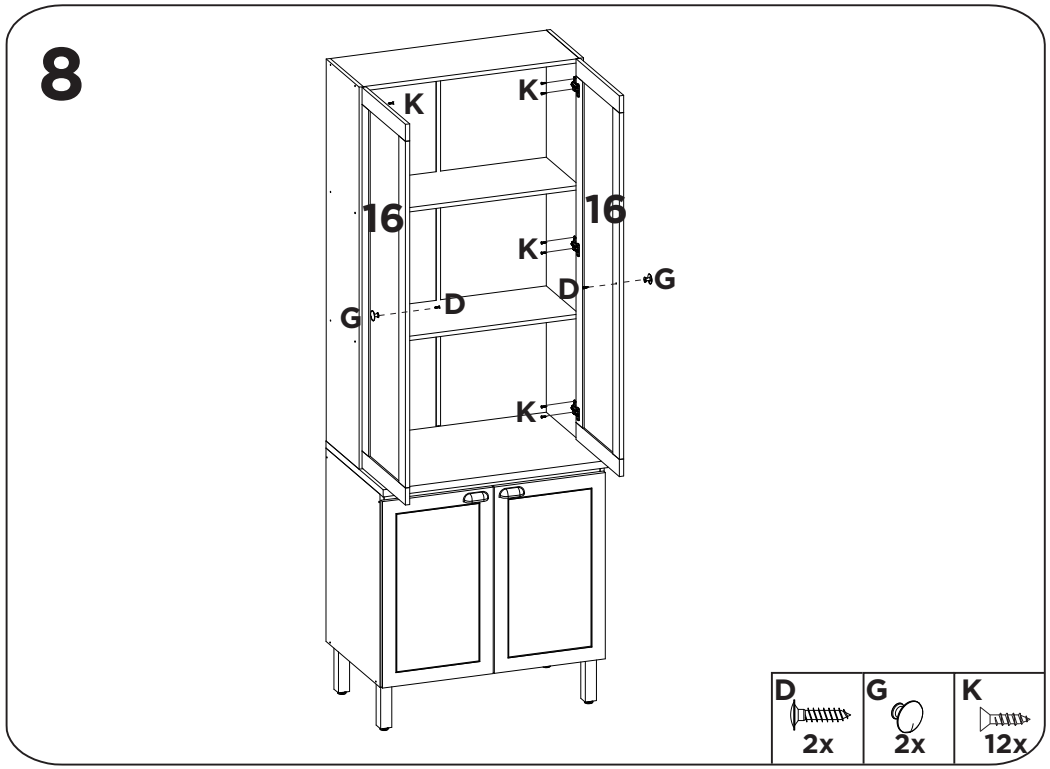
K
K
16
16
K
D
G
G
D
K
D
2x
G
2x
K
12x

9

