MÓVEIS
Novo
HORIZONTE

PABX (32) 3539-5050
Av. Jesus Candian, 286 - B. Mangueira Rural - CEP 36500-000 - Ubá - MG
E-mail: qualidade@moveisnovohorizonte.com.br

ROUPEIRO SONARE 2 PTS

ALT.: 2180mm | LARG.: 1275mm | PROF.: 500mm

CURTA NOSSA PÁGINA NO FACEBOOK LINK AO LADO (QR CODE)

FICHA TÉCNICA
PRODUTO 100% MDP
ESPELHO PORTA (OPCIONAL)
TRILHO INFERIOR EM ALUMÍNIO
CORREDIÇAS TELESCÓPICAS
CALCEIROS E CABIDEIROS EM ALUMÍNIO
ACABAMENTO EM ALTO BRILHO ULTRAVIOLETA E HD

PARA ASSISTÊNCIA TÉCNICA, INDICAR NOME, CÓDIGO E COR DA PEÇA.

PARA SOLICITAR FERRAGENS, UTILIZE A LISTA DA PÁGINA 2.

RELAÇÃO DAS PEÇAS E IDENTIFICAÇÃO DOS VOLUMES

Nº Peça	Código	Volume 1/3- 7814 LATERAL 6 GAV. SONARE	Qt.
7	7781	DIVISÃO MAIOR SONARE	1
4	7782	DIVISÃO MENOR SONARE	1
15	7785	FRENTE GAVETA SONARE/NOVITÁ	5
19	7823	FRENTE GAV. SONARE/NOVITÁ C/ CHAVE	1
6	7777	LATERAL DIREITA SONARE	1
8	7778	LATERAL ESQUERDA SONARE	1
11	7809	MOLDURA SONARE	1
9	7788	PRATELEIRA SONARE/NOVITÁ	1
1	7793	RODAPÉ DIANTEIRO SONARE	1
2	7794	RODAPÉ TRASERIO SONARE	1
3	7786	TRAVESSA RODAPÉ SONARE	1
	1488	FERRAGEM MOLDURA 2PTS	1
	7959	KIT FECHADURA C/ CHAVE	1
	7961	KIT FERRAGEM SONARE	1
	7894	PUXADOR TORANTO 180mm	2
	8277	PUXADOR GECELE 192mm	6

Nº Peça	Código	Volume 2/3- 7815 TAMPO 6 GAV. SONARE	Qt.
5	7792	BASE SONARE	1
12	7795	COSTAS SONARE	5
17	7808	FUNDO GAVETA SONARE/NOVITÁ	6
16	7807	LATERAL GAV. SONARE/NOVITÁ	12
9	7788	PRATELEIRA SONARE/NOVITÁ	2
10	7791	TAMPO SONARE	1
18	7803	TRASEIRO GAVETA SONARE/NOVITÁ	6
	5357	CORREDIÇA TELESCÓPICA 350	6
	1104	PERFIL H 1265	4
	7856	TRILHO ALUMINIO INFERIOR 1241	1
	7855	TRILHO SUPERIOR PVC 1241	1
	7857	TUBO OBILONGO 606	2

Nº Peça	Código	Volume 3/3- 7815 TAMPO 6 GAV. SONARE	Qt.
14	7789	PORTA SONARE	2

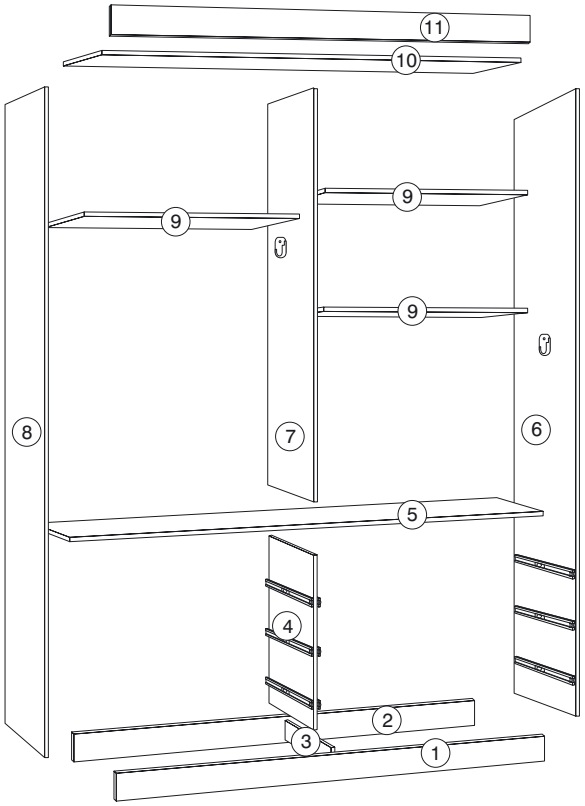

NECESSÁRIO PARA MONTAGEM

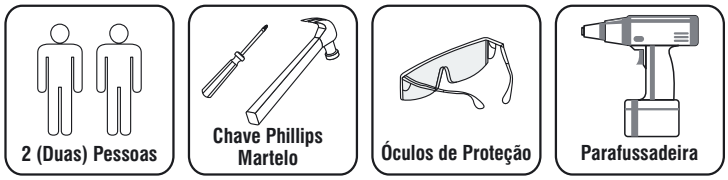

RELAÇÃO DE FERRAGENS ROUPEIRO SONARE 2 PORTAS

CÓD.	LETRA	DESENHO	QTD.	NOME
2272	A		26	Parafuso 5,0x40
1422	B		24	Parafuso 3,5x35
2859	C		12	Parafuso 3,5x25 Flangeado
3537	D		04	Parafuso 3,5x16
1420	E		115	Parafuso 3,5x14
1158	G		01	Giz
2051	H		04	Suporte Cabideiro
1117	I		06	Sapata 15x15
2324	J		12	Conector Montagem
7068	K		01	Kit Roldana 2pts
4003	L		04	Suporte Vidro Pino
3087	M		02	Suporte P/ Prateleira 6x8
1474	N		85	Prego 10x10
1404	O		28	Cavilha 6x30
2043	P		04	Suporte Angular
3537	Q		08	Parafuso 3,5x16 Flangeado
1405	S		02	Cavilha 6x60
1410	T		01	Fechadura 22mm
1430	U		06	Tapa-Furo Adesivo 13mm
4390	V		04	Parafuso 3,5x20 S/ Ponta Flang.

RELAÇÃO DE ACESSÓRIOS ROUPEIRO SONARE 2 PORTAS

CÓD.	LETRA	DESENHO	QTD.	NOME
7894	W		3	Puxador Toranto 180mm
8277	X		6	Puxador Gecele 192mm
5357	Y		6	Corrediça Telescópica 350
7857	Z		2	Tubo Oblongo 606
1104	Z1		4	Perfil H 1900
7856	Z2		1	Trilho Alumínio Inferior 1241
7855	Z3		1	Trilho Superior PVC 1241
3953	Z4		1	Kit Pés Plast. 6 unid. (opcional)

1 COMEÇAR A MONTAGEM, EFETUANDO A MONTAGEM DO RODAPÉ CONFORME DESENHO ABAIXO.

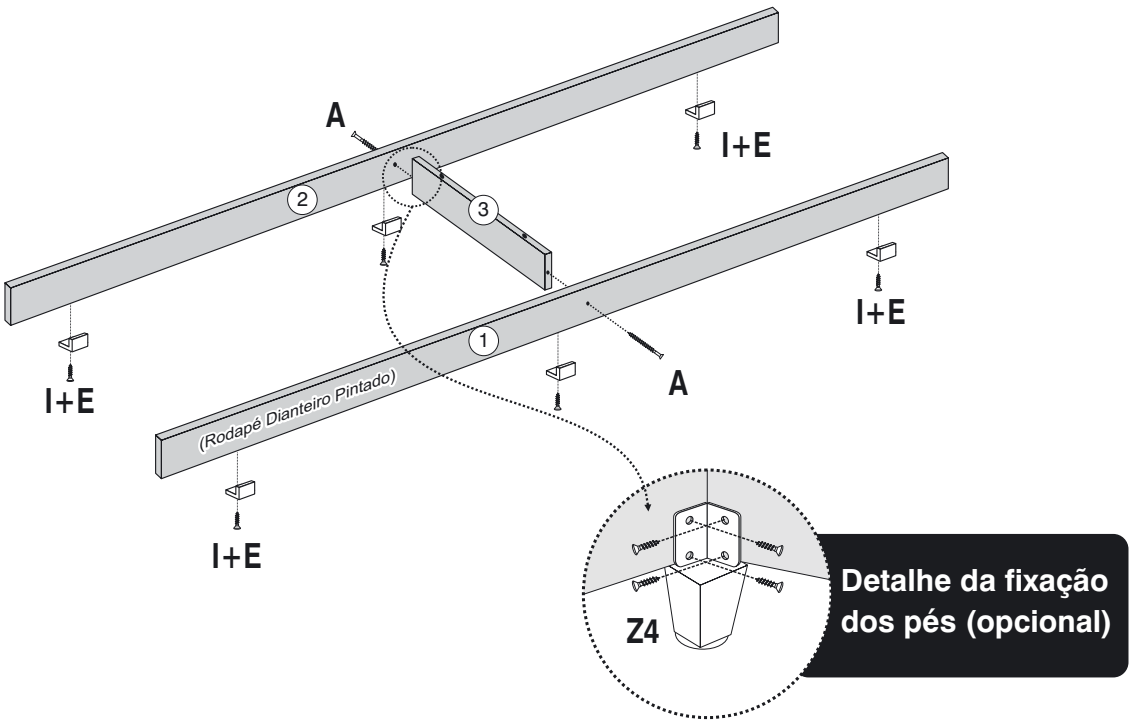

A
02 - PARAFUSO 5x40

E
06 - PARAFUSO 3,5x14

I
06 - SAPATA 15x15

2 PARAFUSAR AS CORREDIÇAS NAS DIVISÕES MENORES CONFORME ORIENTAÇÕES ABAIXO.

PARAFUSAR AS CORREDIÇAS SEMPRE NO SEGUNDO FURO NA PARTE DA FRENTE E NO ÚLTIMO NA PARTE DE TRÁS.

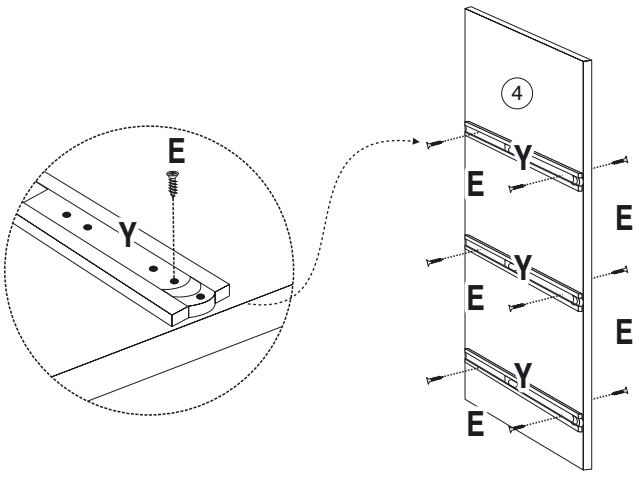

E
12 - PARAFUSO 3,5x14

Y
06 PARES - CORREDIÇA

3 FIXAÇÃO DA DIVISÃO MENOR, NO RODAPÉ JÁ MONTADO.

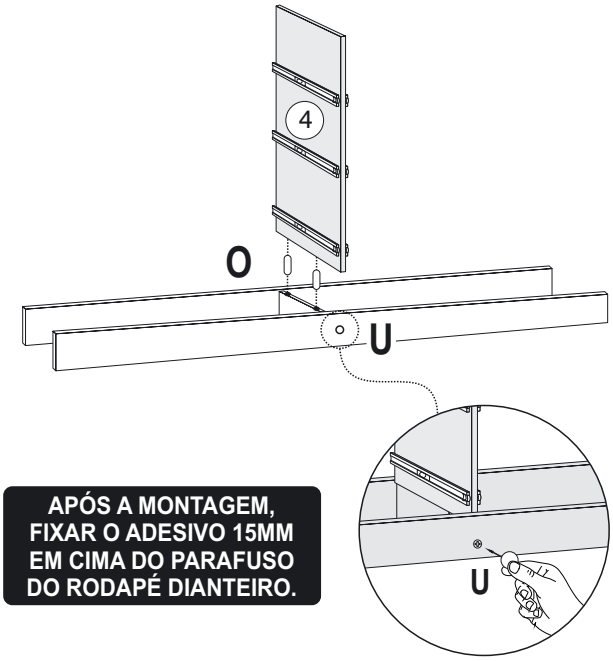

APÓS A MONTAGEM, FIXAR O ADESIVO 15MM EM CIMA DO PARAFUSO DO RODAPÉ DIANTEIRO.

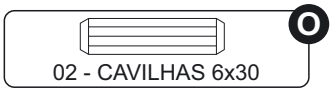
O
02 - CAVILHAS 6x30

U
01 - TAPA-FURO ADESIVO

4 PREPARAÇÃO DAS LATERAIS PARA MONTAGEM.

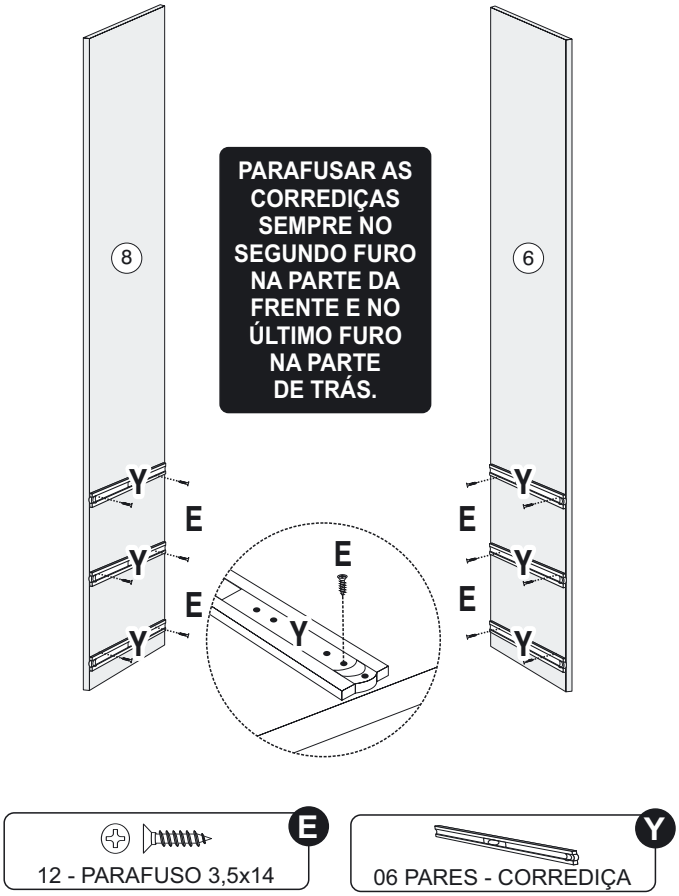

5 ENCAIXAR BASE SOBRE AS DIVISÕES MENORES

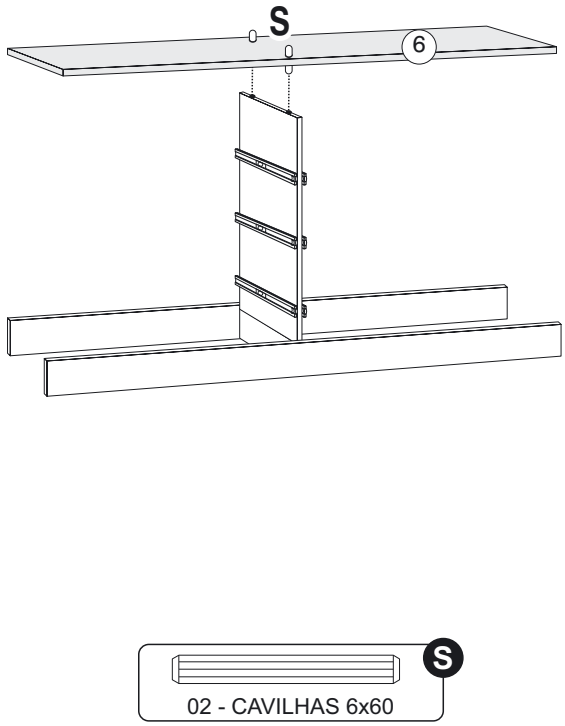

6 PARAFUSAR LATERAL DIREITA CONFORME DESENHO ABAIXO

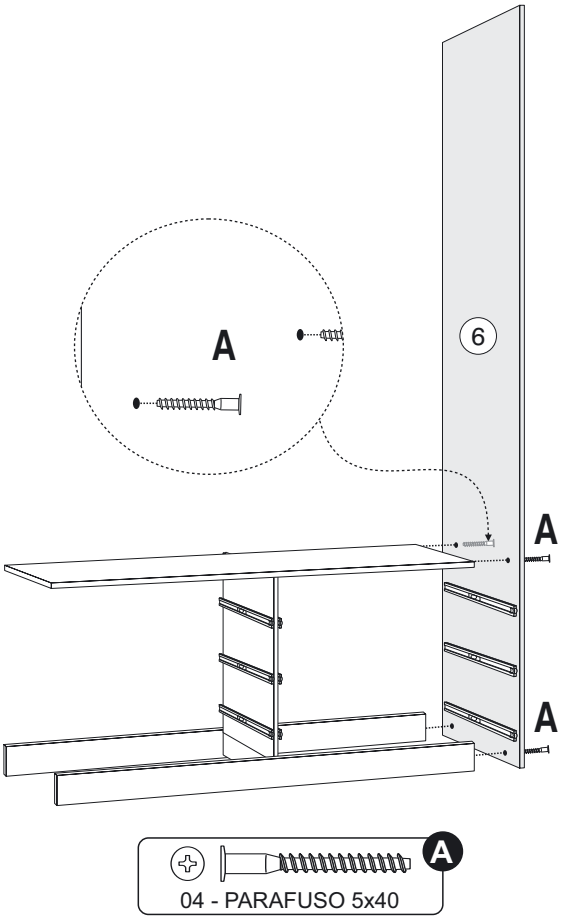

7 PARAFUSAR LATERAL ESQUERDA CONFORME DESENHO ABAIXO

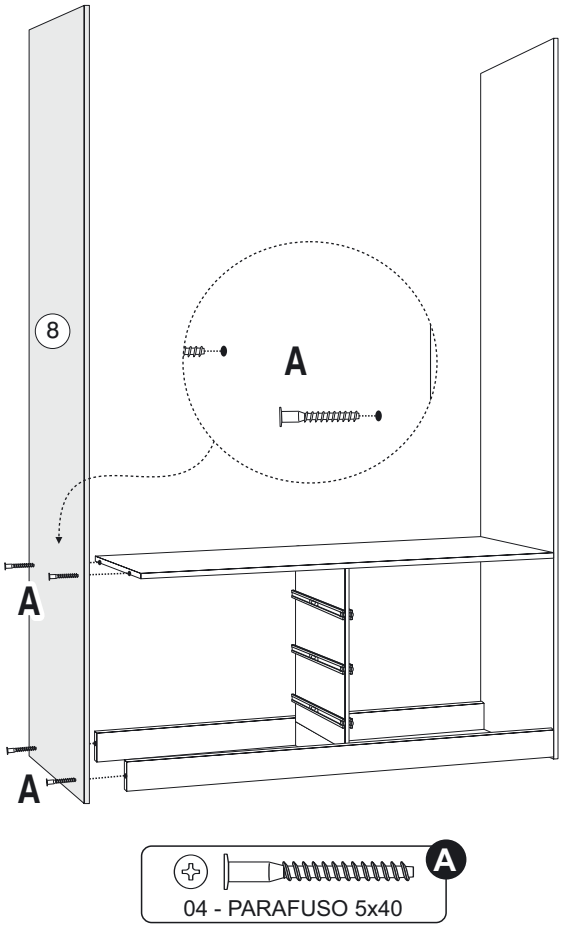

8 FIXAÇÃO DA PRATELEIRA SUPERIOR DIREITA E DIVISÃO MAIOR.

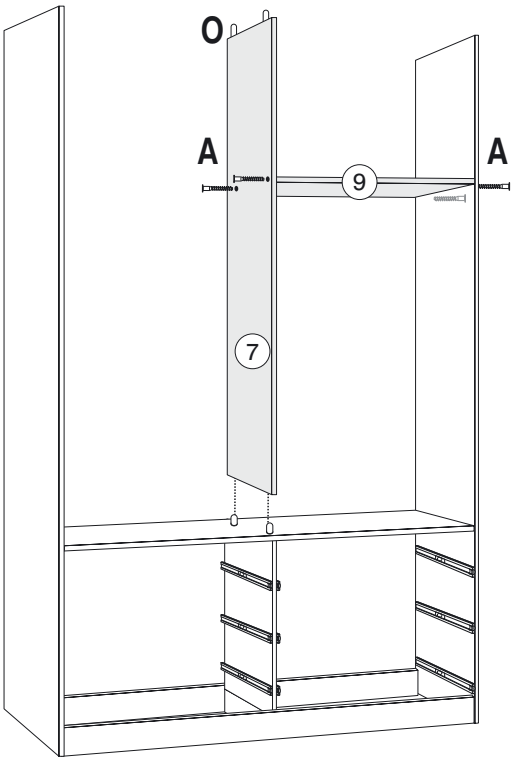

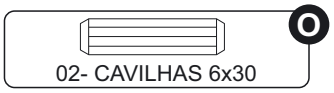

9 FIXAÇÃO DA PRATELEIRA NA DIVISÃO MAIOR.

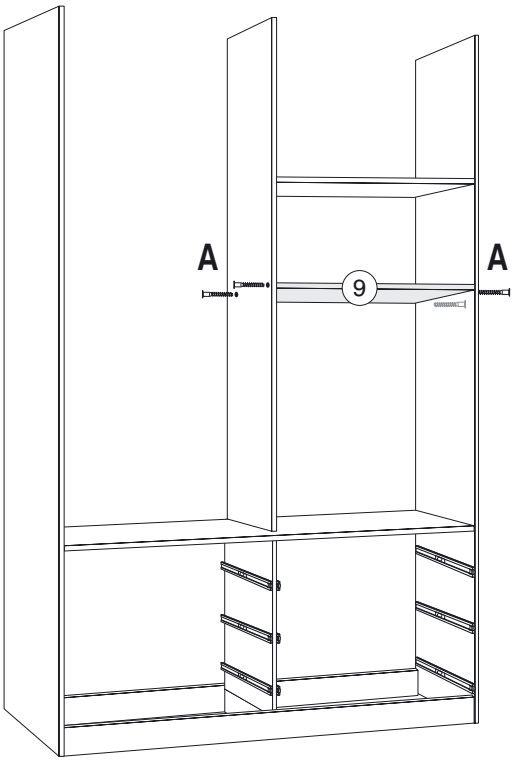

10 PARAFUSAR A PRATELEIRA SUPERIOR ESQUERDA.

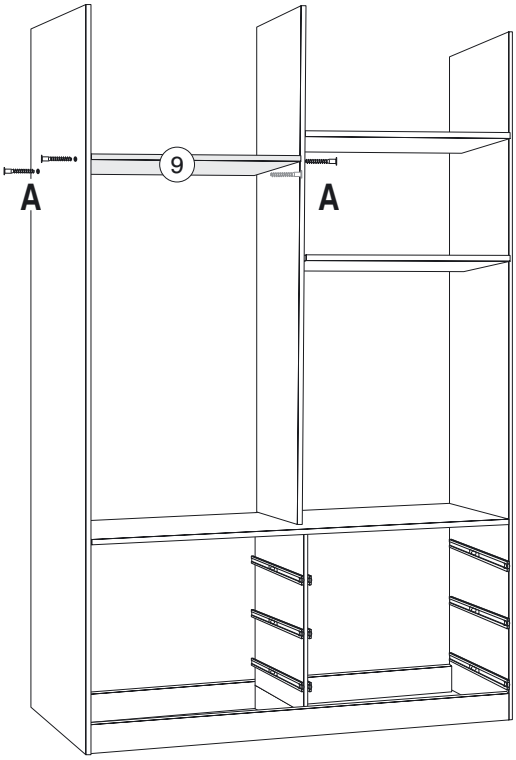

11 ENCAIXAR O TAMPO NA DIVISÃO E PARAFUSAR O MESMO NAS LATERAIS.

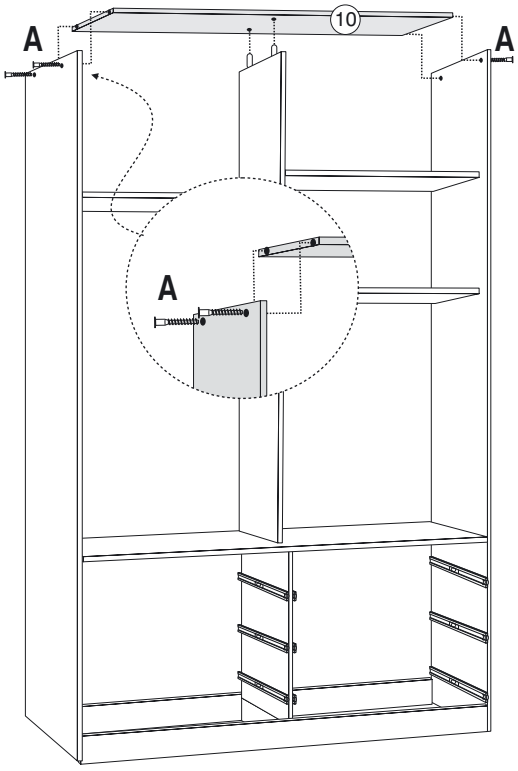

⑫ PARAFUSAR AS CORREDIÇAS NOS DISTANCIADORES.

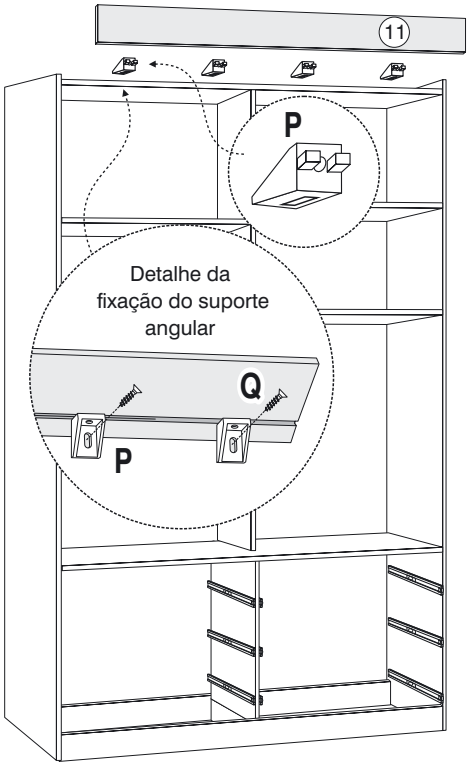

04 - SUPORTE ANGULAR (P)

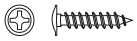
08 - PARAFUSO 3,5x16 (Q)

⑬ PARAFUSAR OS SUPORTE DOS CABIDEIROS.

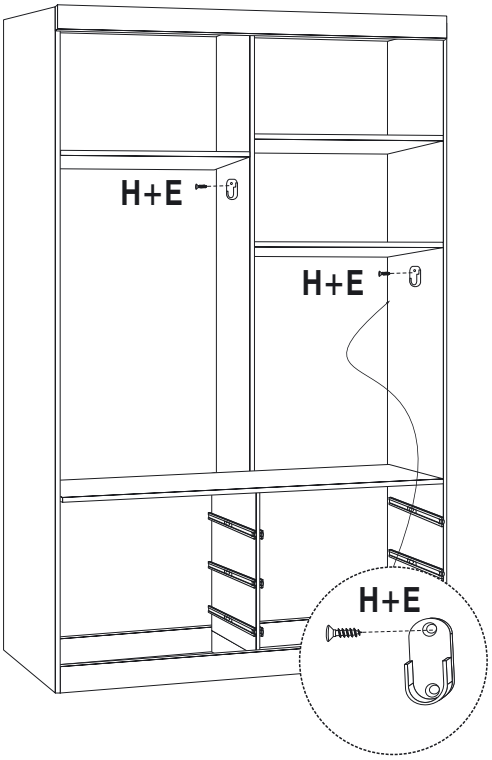

12 - PARAFUSO 3,5x14 (E)

06 - SUPORTE TUBO OBL. (H)

⑭ COLOCAÇÃO DO PINO SUPORTE DE APOIO DAS COSTAS.

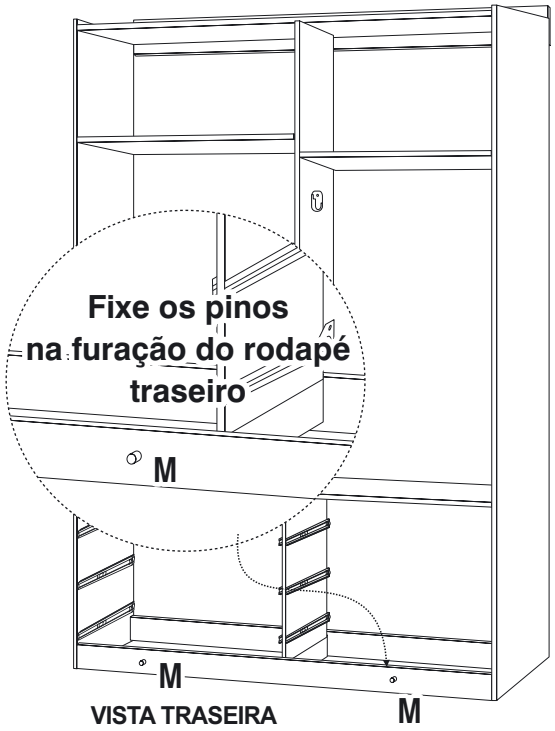

02 - PINO SUPORTE (M)

⑮ FIXAÇÃO DAS COSTAS, MONTAR DE BAIXO PARA CIMA, VERIFICANDO O NIVELAMENTO DO PISO, PARA QUE AS COSTAS FIQUEM NO ESQUADRO.

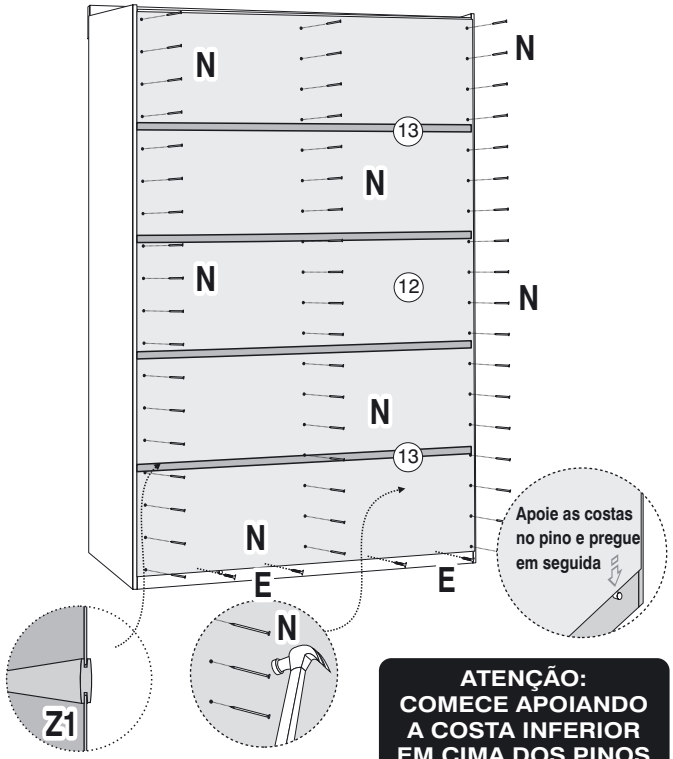

04 - PARAFUSO 3,5x14 (E)

85 - PREGO 10x10 (N)

**ATENÇÃO:
COMECE APOIANDO
A COSTA INFERIOR
EM CIMA DOS PINOS
PARAFUSE E
PREGUE, FAÇA
A JUNÇÃO DAS
SEGUINTES COM O
PERFIL E PREGUE AS
MESMAS CONFORME
O DESENHO ACIMA.**

16 EFETUAR A MONTAGEM DAS PORTAS DE CORRER.

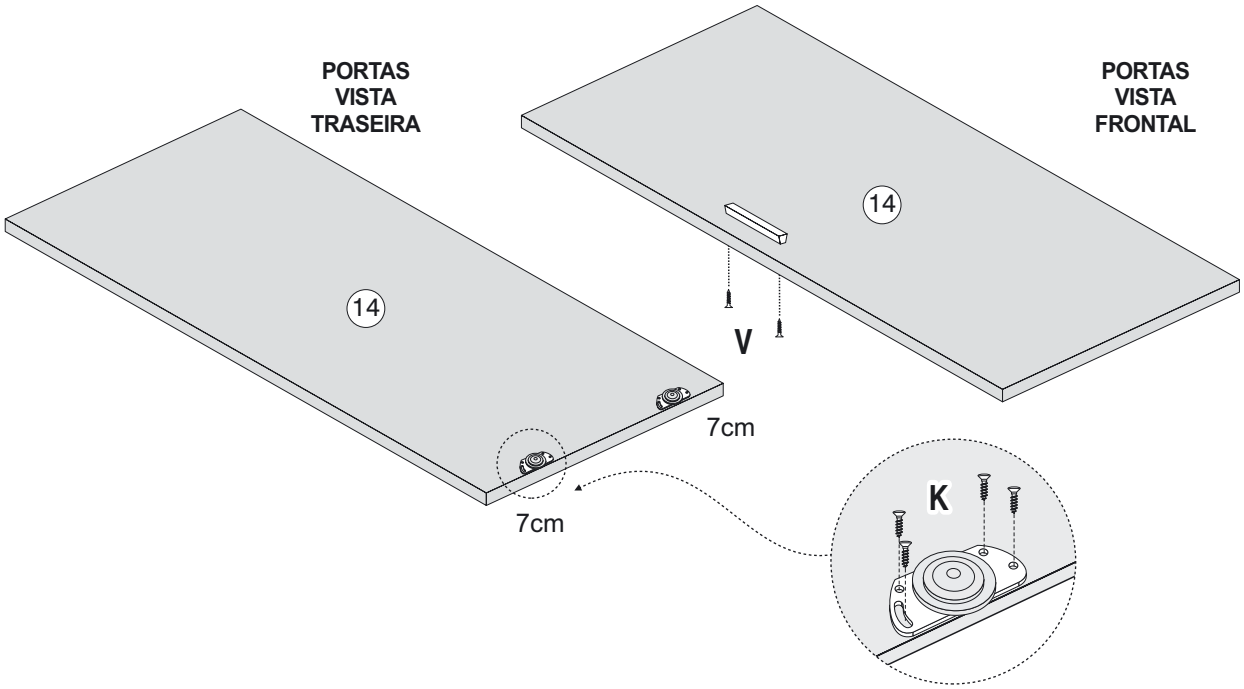

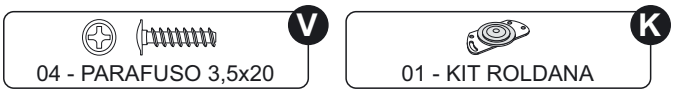

17 MONTAGEM DO ESPELHO CASO OPTE PELO MESMO.

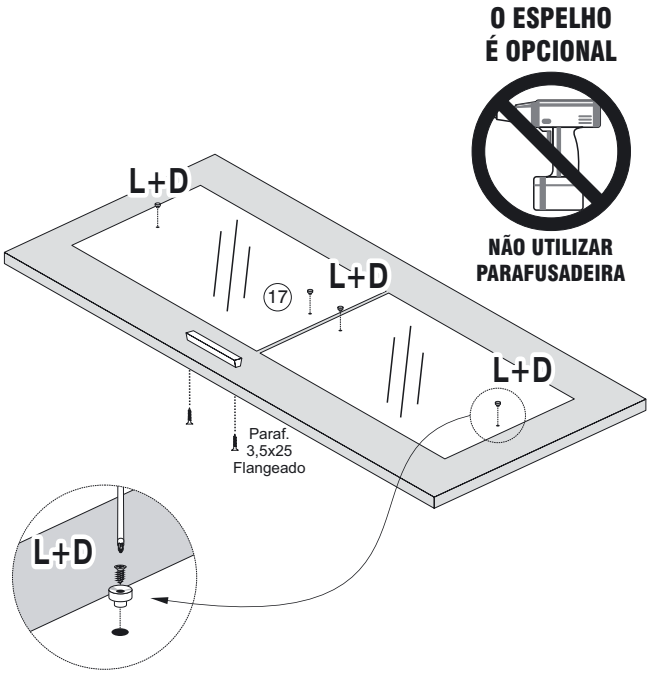

ATENÇÃO: COLOCAR OS ESPELHOS SOBRE A PORTA E DIVIDIR COM AS EXTREMIDADES.

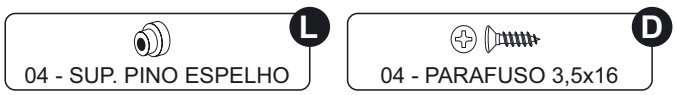

18 COLOCAÇÃO DO GUIA SUPERIOR.

ATENÇÃO: ENCOSTAR O GUIA NA MOLDURA E FIXAR O MESMO COM PARAF. 3,5x14.

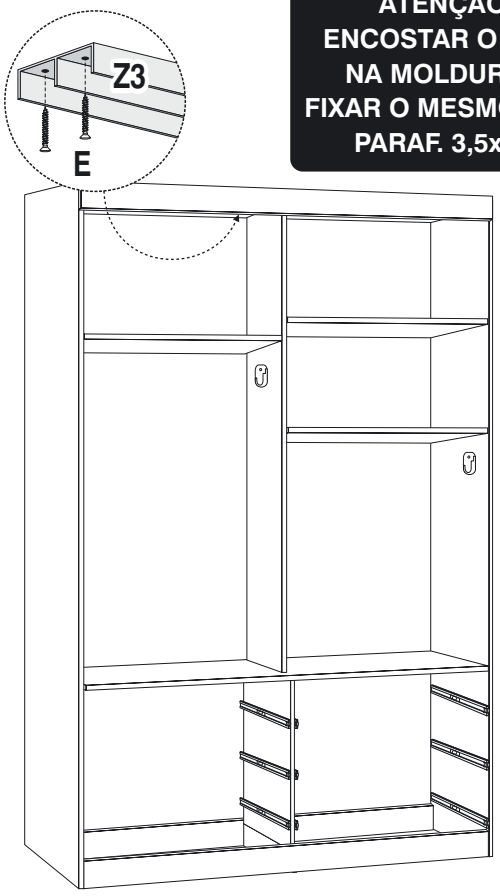

19 COLOCAÇÃO DAS PORTAS DE CORRER.

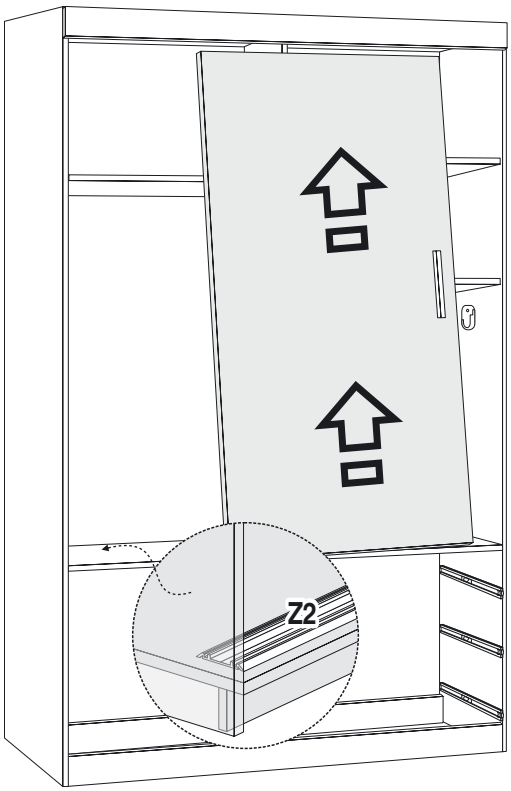

PRIMEIRO ENCAIXE A PORTA NO GUIA SUPERIOR E EM SEGUIDA ENCAIXE NO TRILHO INFERIOR, ALINHE A PORTA E PRAFUSE O TRILHO.

20 DEPOIS DE ALINHAR AS PORTAS PARAFUSE OS TRILHOS.

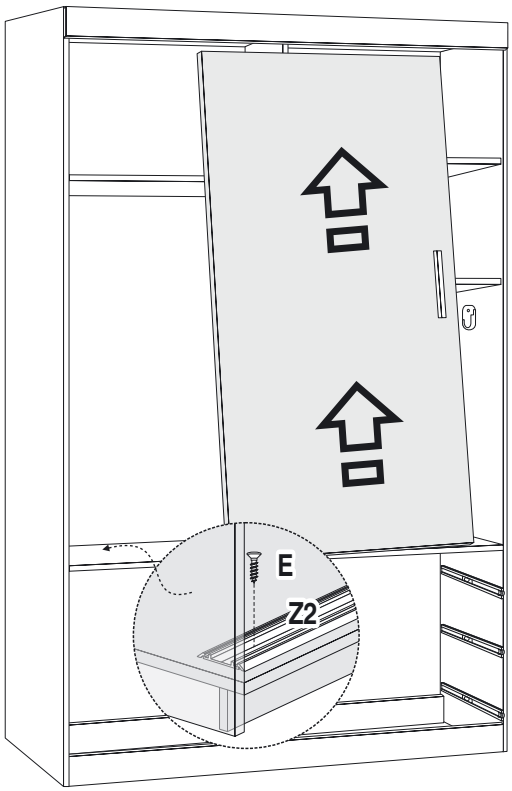

E — 04 - PARAFUSO 3,5x14

21 MONTAGEM DAS 6 GAVETAS.

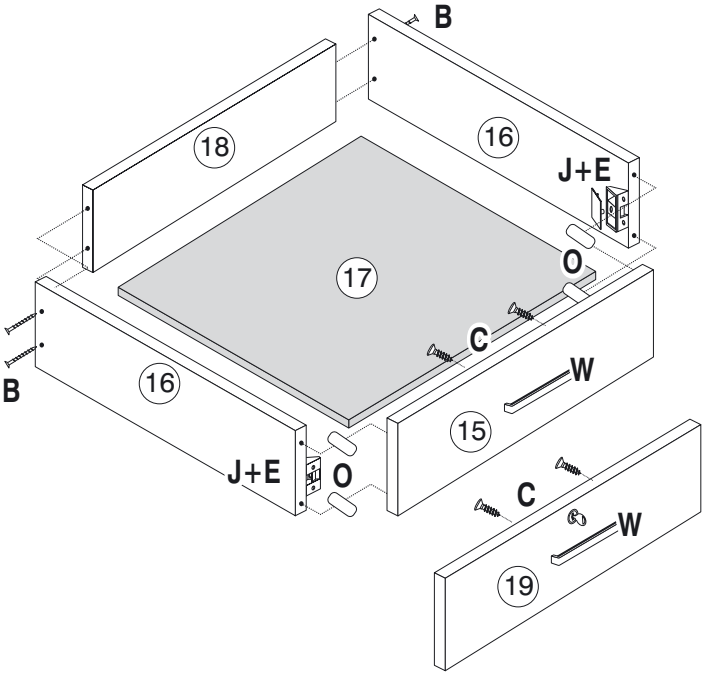

C — 12 - PARAFUSO 3,5x25

W — 06 - PUXADOR

E — 48 - PARAFUSO 3,5x14

B — 24 - PARAFUSO 3,5x35

O — 24 - CAVILHAS 6x30

J — 12 - CONECTOR MONT.

22 PARAFUSAR AS CORREDIÇAS TELESCÓPICAS NAS GAVETAS.

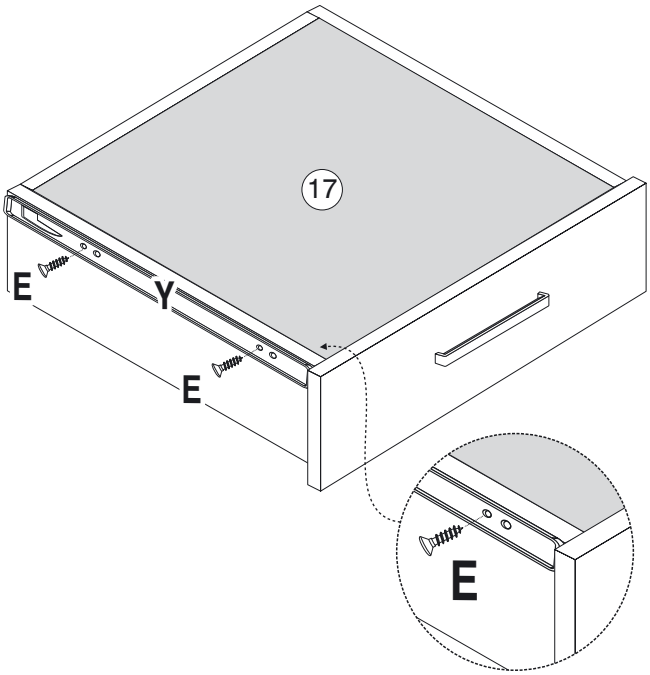

ATENÇÃO:
FAVOR FACEAR A CORREDIÇA NA BASE DA LATERAL, ENCOSTAR A MESMA NA FRENTE DA GAVETA EM SEGUIDA PARAFUSÁ-LA.

E — 24 - PARAFUSO 3,5x14

Y — 06 Pares - CORREDIÇA