Esquema de Montagem

Avenida Jesus Candian. Nº 276 - Mangueira Rural
Ubá - MG / CEP: 36503-258 / Tel: (32) 3539-7000
www.valdemoveis.com.br

Produto: PANELEIRO CRISTAL **Código:** 17503

Medida do produto montado: 600 larg. x 2060 alt. x 420 prof.

NECESSÁRIO PARA MONTAGEM:

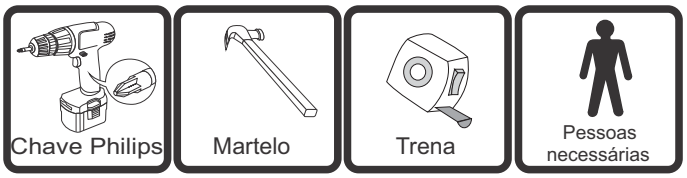

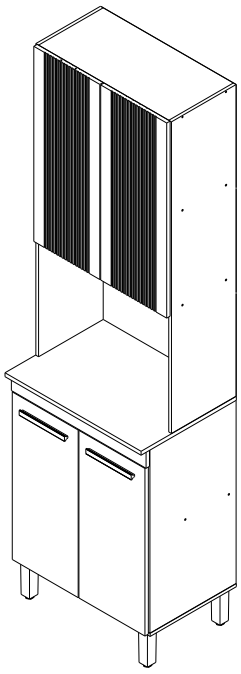

Espaço para Forno/Microondas

574 larg x 445 alt x 420 prof.

VISTA EXPLODIDA

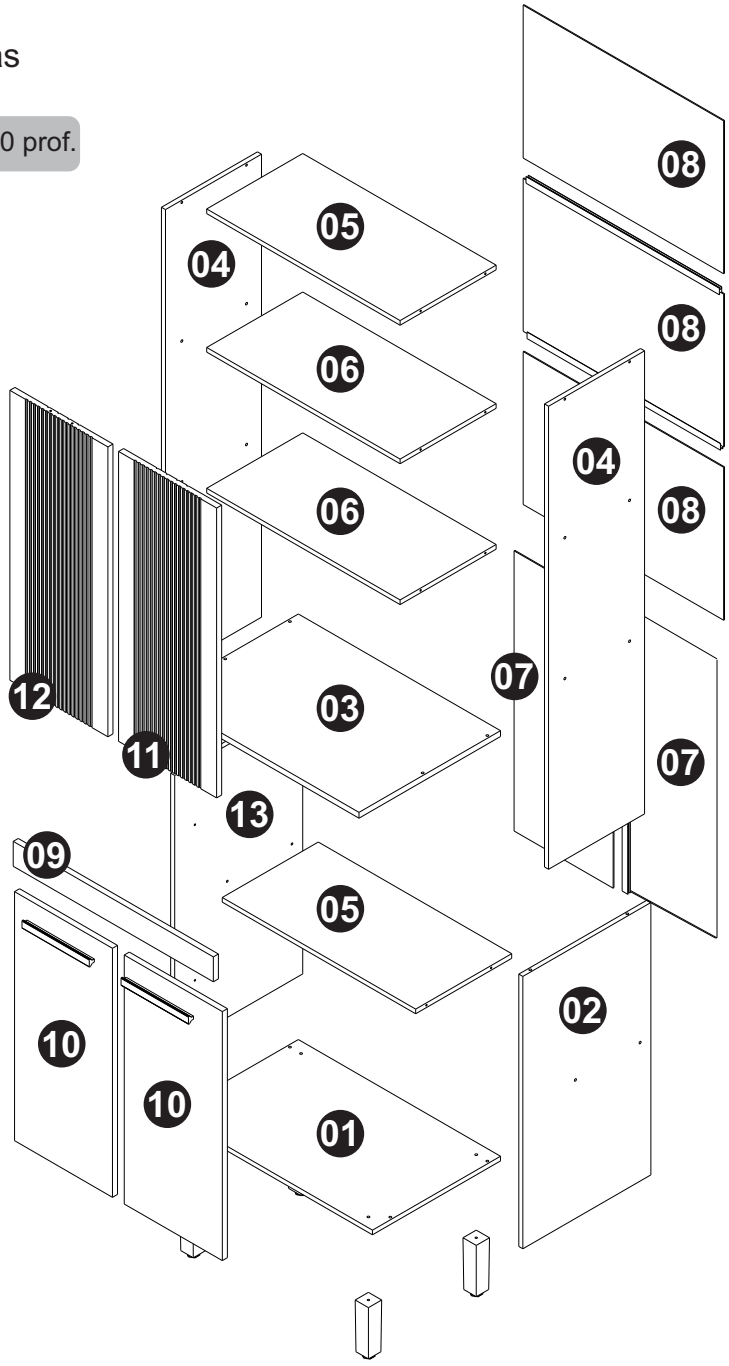

VOLUME 01

04;05;06;07;11;12;13
KIT FERRAGEM.

VOLUME 02

01;02;03;08;09;10.

IMPORTANTE: Antes da montagem deste produto, confira todo conteúdo de peças e componentes conforme indicado abaixo. No caso de falta de peças, entre imediatamente em contato com a loja onde o mesmo foi comprado para resolução do problema. A não observância desta instrução, exime o fabricante de quaisquer responsabilidades futuras.

LISTAGEM DE PEÇAS PANELEIRO COZ CRISTAL							
Cod.	Ref.	Descrição	Comp	Larg	Alt	Material	Qnt
1	12837	BASE	600	380	12	MDP	1
2	12838	LATERAL ESQUERDA	700	380	12	MDP	1
3	12840	TAMPO	600	420	15	MDP	1
4	16205	LATERAL SUPERIOR	1190	285	12	MDP	2
5	16206	TAMPO/PRATELEIRA	574	285	12	MDP	2
6	16207	PRATELEIRA SUPERIOR	574	285	12	MDP	2
7	12847	FORRO INFERIOR	720	294	2,5	HDF	2
8	12848	FORRO SUPERIOR	393	595	2,5	HDF	3
9	16208	VISTA FRONTAL	594	64	15	MDP	1
10	16209	PORTA INFERIOR	291	640	15	MDP	2
11	17539	PORTA SUPERIOR DIREITA	291	745	15	MDF	1
12	17540	PORTA SUPERIOR ESQUERDA	291	745	15	MDF	1
13	12838	LATERAL ESQUERDA	700	380	12	MDP	1

A 02x

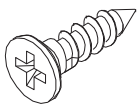

Paraf. chata 3,5x12 (1475)

B 56x

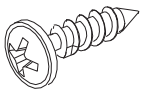

Paraf. flang 3,5x12 (2591)

C 24x

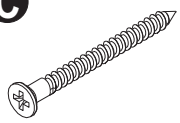

Paraf. chata 3,5x40 (1471)

D 05x

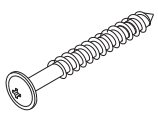

Paraf. c/flange 5,0x50 (1480)

E 04x

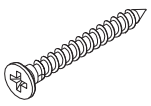

Paraf. chata 3,5x25 (1687)

F 35x

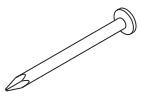

Prego 10x10 (15099)

G 04x

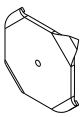

Fixador metálico (1328)

H 04x

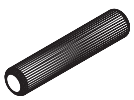

Cavilha 6x30 (1293)

I 06x

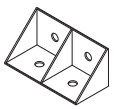

Cantoneira 4 furos (2188)

J 08x

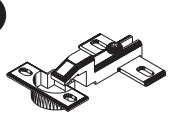

Dob. 26mm CURVA (3666)

L 02x



Puxador MDF 200MM (17493)

M 04x



Pés 130mm retangular (11942)

N 01x

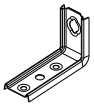

Suporte de fixação metálico (1370)

O 01x

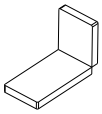

Proteção p/ cantoneira (13348 CIN)

P 01x

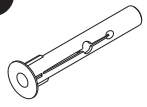

Bucha expansiva nº 8 (1368)

K

2- perfil H 574 mm (8655 CIN)

1- perfil H 720 mm (9327 CIN)



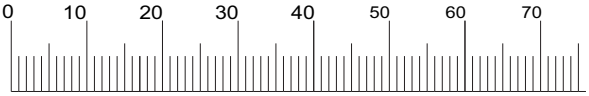

01

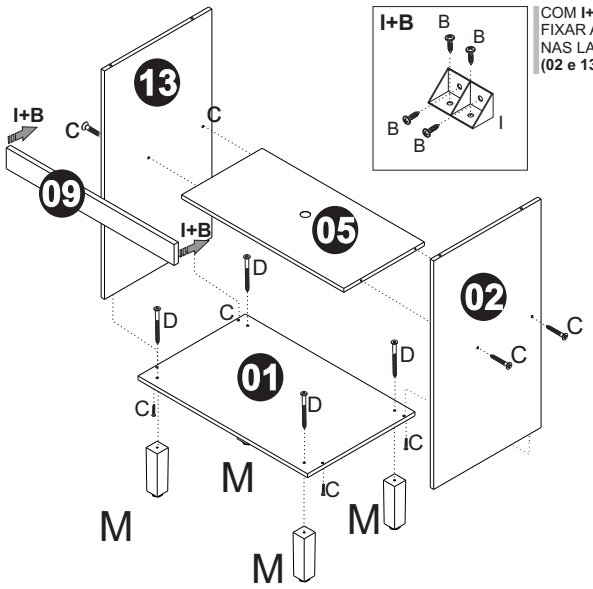

COM **I+B**
FIXAR A VISTA **(09)**
NAS LATERAIS
(02 e 13).

02

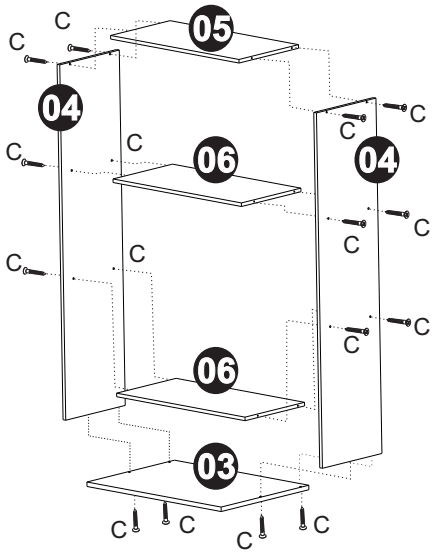

03

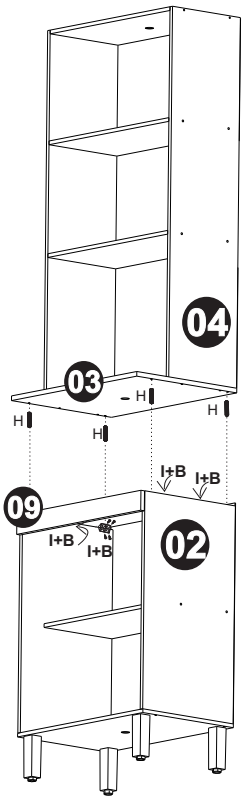

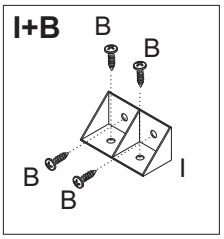

COM **I+B**
FIXAR AS LATERAIS **(02)**
NO TAMPO **(02).**

04

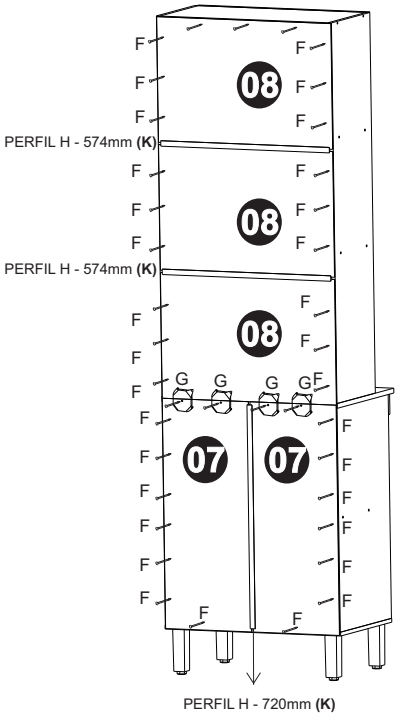

05

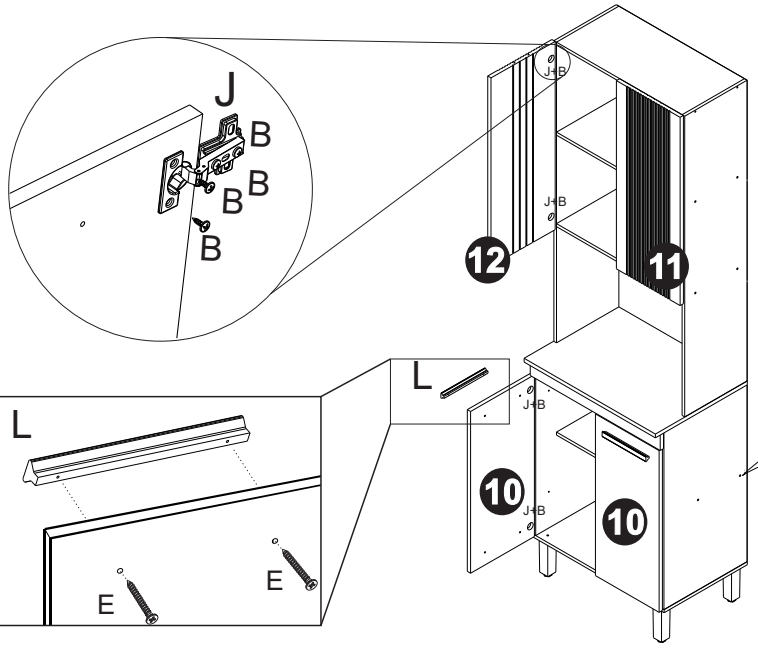

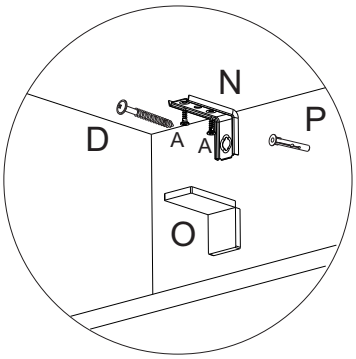

Para fixar o
armário na
parede use:
N+A+D+P+O



Use Tapa Furo
para dar acabamento
no produto montado.

Certificado de Garantia e Entrega Técnica ValdeMóveis

TERMOS E PRAZO DE GARANTIA

A indústria de móveis Valdemoveis Ltda assegura 90 (noventa) dias de garantia legal para toda a linha de produtos, mediante a apresentação de nota fiscal, com inicio da contagem do prazo nos termos da lei vigente.

Constando o eventual defeito de fabricação, o consumidor deverá entrar em contato com a loja onde adquiriu o produto ou em caso de compra direta com o e-mail da empresa informado neste certificado.No prazo de garantia, as partes por ventura defeituosas serão substituídas gratuitamente, por outra da mesma linha e modelo.

O projeto, instalação e a montagem dos produtos na residência do consumidor não são de responsabilidade da ValdeMoveis, bem como instalações de eletrodoméstico. As montagens devem seguir as instruções que se encontram na embalagem de cada módulo.

EXCLUSÃO DA GARANTIA

O presente termo exclui de sua garantia:

- Danos causados em consequência de acidentes, mau uso, manuseio ou deslocamento incorreto dos produtos;
- Defeitos causados por montagem incorreta ou em paredes inadequadas (a fixação dos Painéis, Homes Suspenso e Armarios de forma segura depende da qualidade da parede);
- Danos decorrentes de agentes externos (inundações, incêndios, etc.);
- Danos causados por produtos de limpeza não recomendadas por esse manual;
- Danos causados por agentes da natureza externos (cupins, insetos e outras pragas);
- Danos no transporte não certificado pela empresa ValdeMoveis;
- Defeitos originário da utilização do produto em ambientes sujeitos a intempérie, umidade, maresia, frio e calor intenso;
- A ValdeMoveis não se responsabiliza pela instalação de cubas, pias ou similares;
- Também não se responsabiliza pelas instalações elétricas, hidráulicas e de gás, bem como os danos que possa vir a causar no produto.

Valde móveis
DIFERENTE EM CADA DETALHE

A Industria de Móveis ValdeMoveis LTDA garante a qualidade de seus produtos quanto a avarias de produção, conforme a Lei 8078/90, nos limites estabelecidos.
A ValdeMoveis reserva o direto de efetuar modificações de caráter técnico, sem aviso prévio.
Este Certificado de Garantia é valido apenas para produtos vendidos e utilizados no território brasileiro.

VERSÃO: 29/10/2025

E-MAIL: assistencia@valdemoveis.com.br