MANUAL DE MONTAGEM

ASSEMBLY INSTRUCTIONS

INSTRUCCIONES DE MONTAJE

NOTICE DE MONTAGE

MONTAGEANLEITUNG

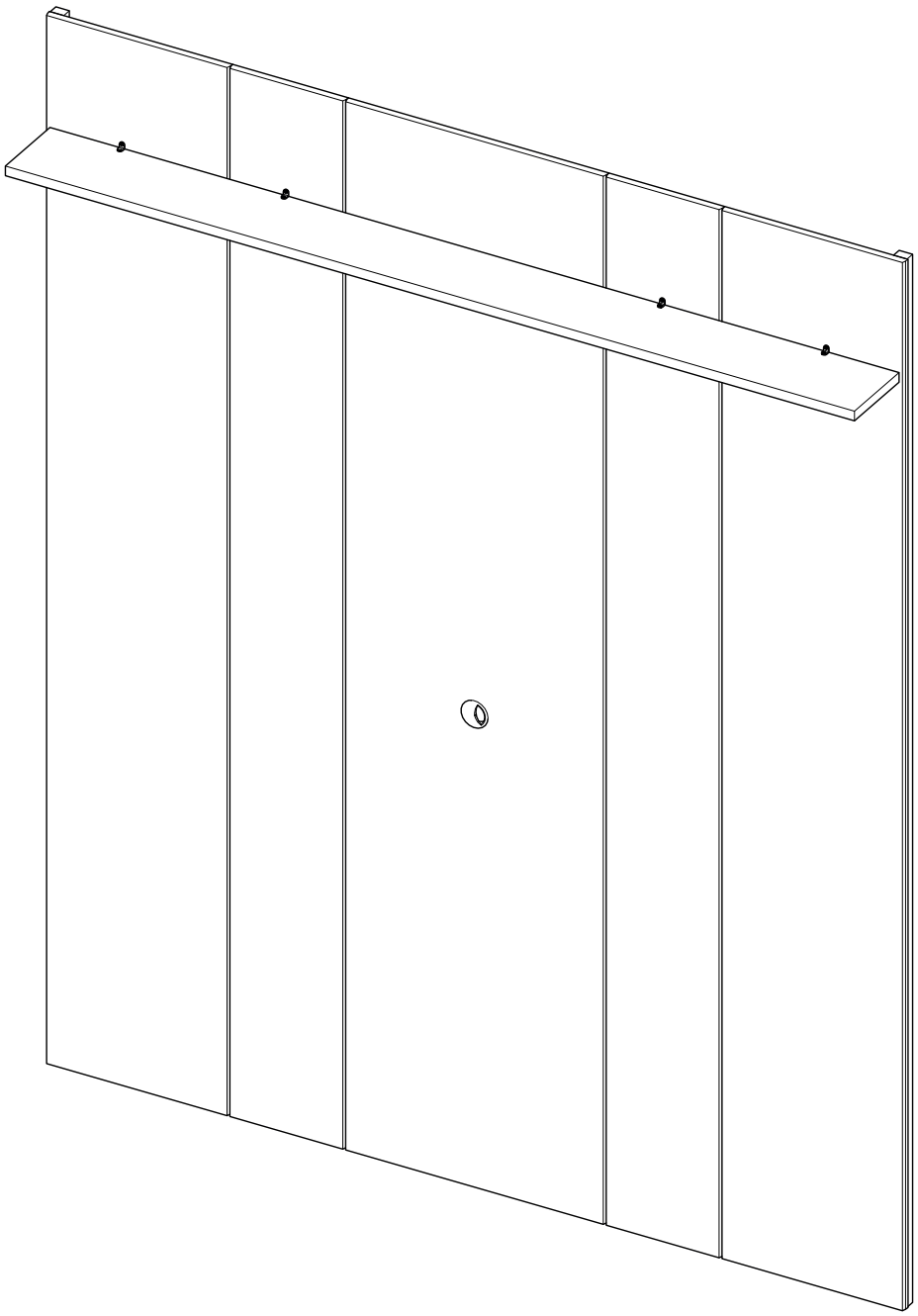

COD: 2101100

REV. 00 - 18/05/26

A	B	C	D	E
COD. 2088 **UX8** (12X)	COD. 6024 (06X)	PASSA FIO WIRE CHANNEL PASAJE DE ALAMBRE PASSE-CÂBLES (01X)	COD. 3454 (04X)	COD. 1533 **4.0 x 14** (69X)
F	**G**	**H**	**I**	**J**
COD. 3525 **4.0 x 25** (10X)	COD. 4536 **6.0 x 80** (12X)	COD. CP24567 (19X)	COD. CP24570 (02X)	COD. CP18396 (01X)

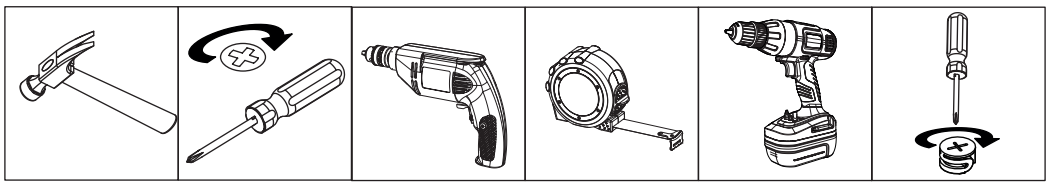

DESCRIÇÃO/ DESCRIPTION/ DESCRIPCÍON/ DESCRIPTION

COD: 2101100						
PEÇA PART PIEZA PIÈCE	**QUANTIDADE** QUANTITY CANTIDAD QUANTITÉ	**DESCRIÇÃO**	**DESCRIPTION**	**DESCRIPCIÓN**	**DESCRIPTION**	**CAIXA** BOX CAJA BOÎTE
05	**01**	PAINEL CENTRAL	CENTER PANEL	PANEL CENTRAL	PANNEAU CENTRALE	01
02	**02**	PAINEL LATERAL A	SIDE PANEL A	PANEL LATERAL	PANNEAU CÔTÉ	01
06	**01**	PAINEL LATERAL B ESQ	SIDE PANEL B LEFT	PANEL LATERAL IZQUIERDA	PANNEAU CÔTÉ GAUCHE	01
07	**01**	PRATELEIRA	TOP SHELF	ESTANTE	ÉTAGÉRE	01
08	**02**	SARRAFO LATERAL	SIDE BATTEN	SARRAFO LATERAL	LATTE LATÉRALE	01
16	**01**	PAINEL LATERAL B DIR	SIDE PANEL B RIGHT	PANEL LATERAL B DERECHA	PANNEAU LATÉRAL B DROIT	01
311	**03**	REGUA SEGURANCA	RÈGLE DE SÉCURITÉ	REGLA DE SEGURIDAD	RÈGLE DE SÉCURITÉ	01
401	**02**	SARRAFO POSICIONAMENTO	POSITIONING BAR	BARRA DE POSICIONAMIENTO	COIN DE MUR	01

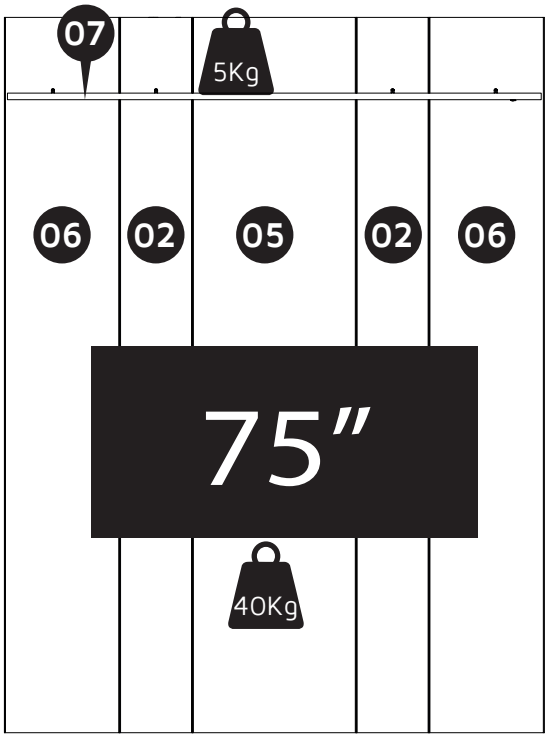

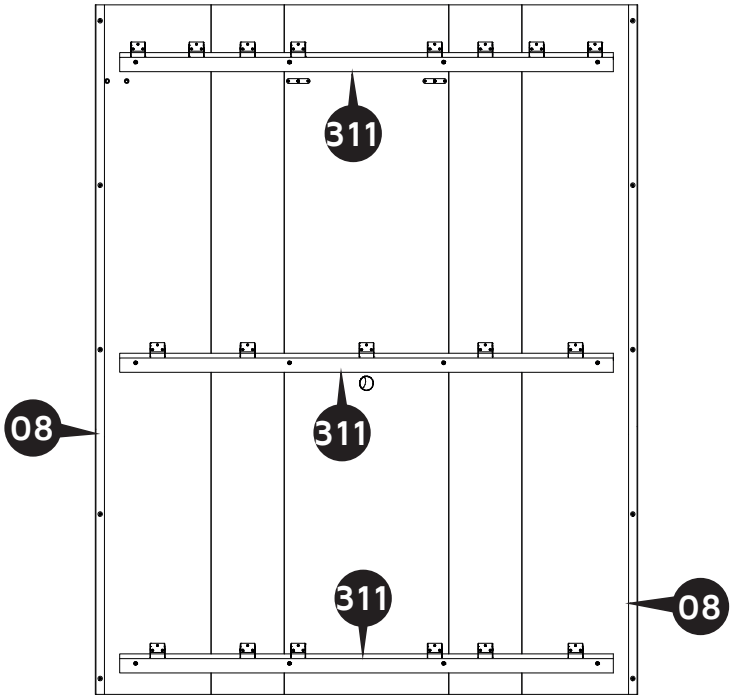

40Kg = 88Lb

01

E	H	I
COD. 1533	COD. 24567	COD. 24570

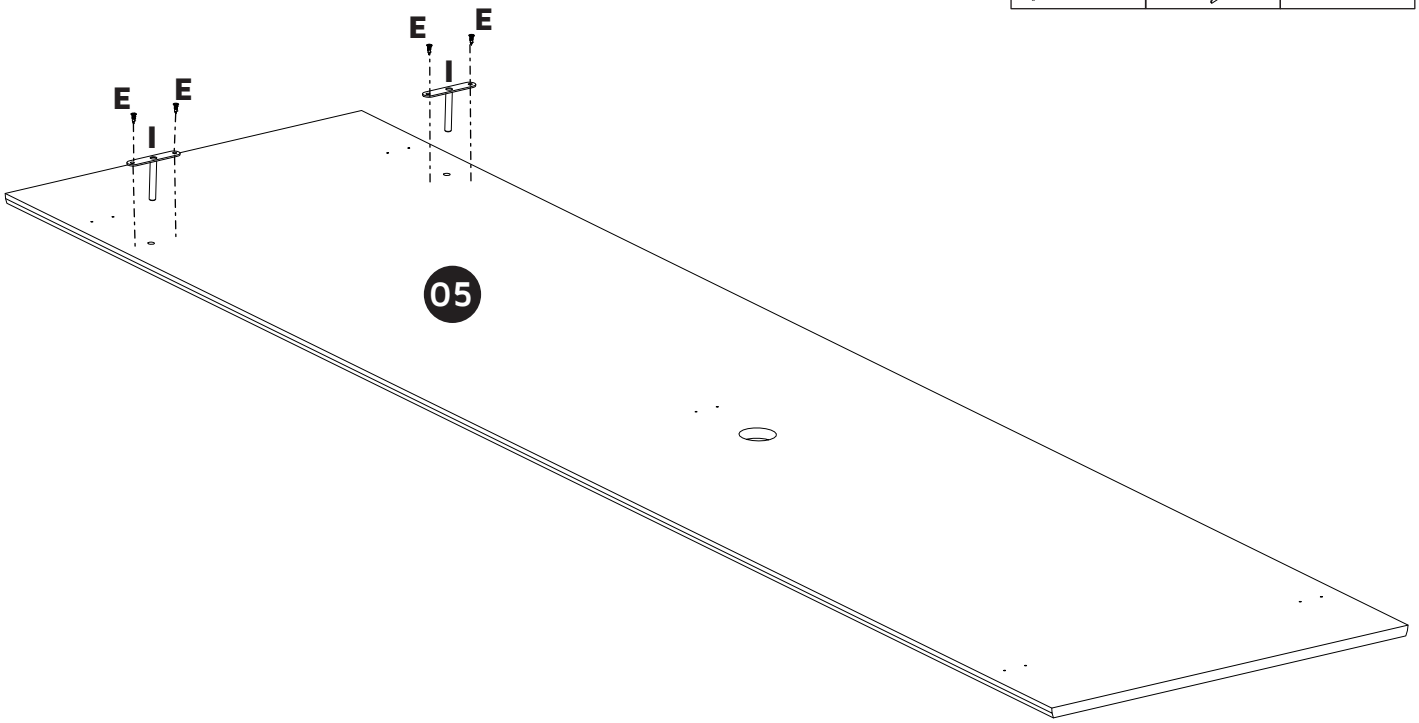

02

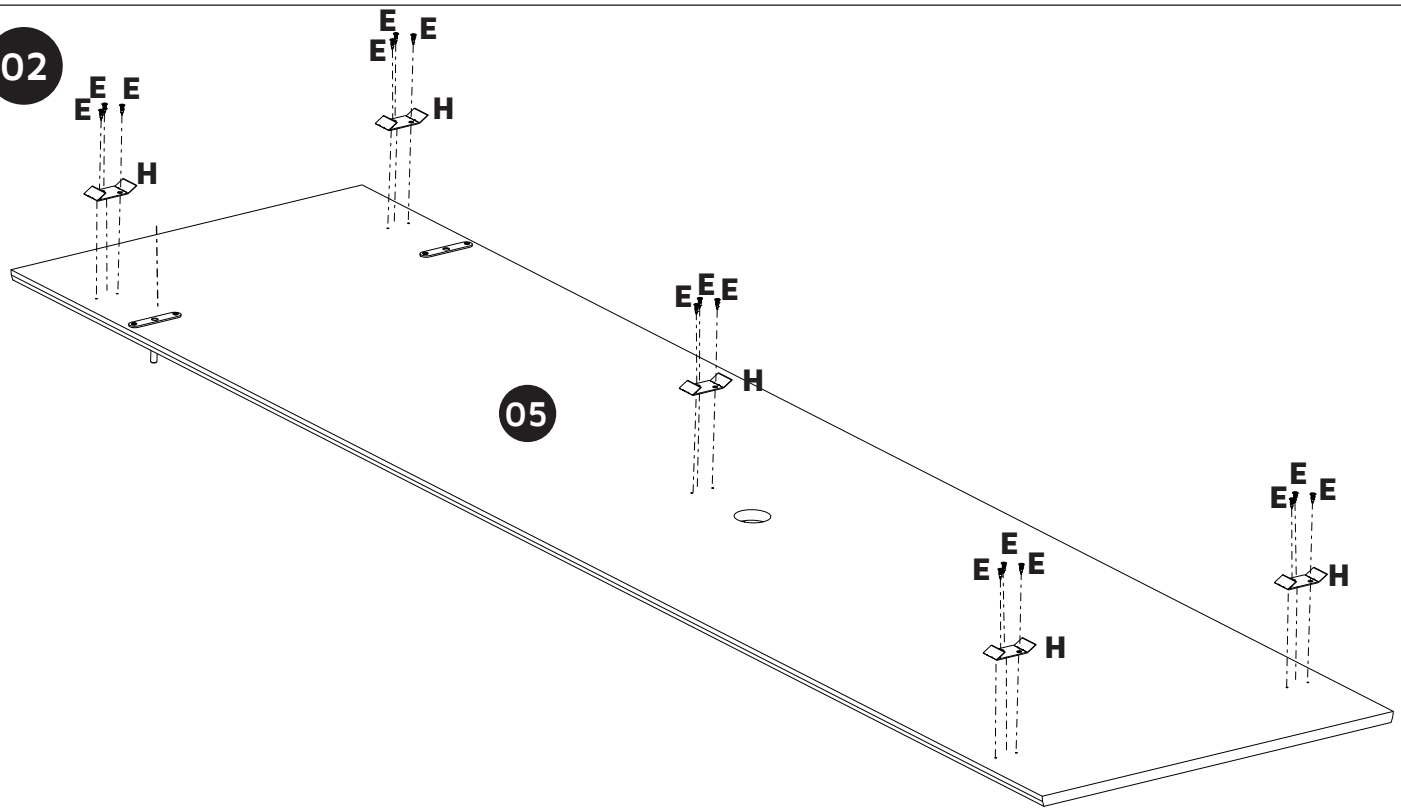

03

E	H
COD. 1533	COD. 24567

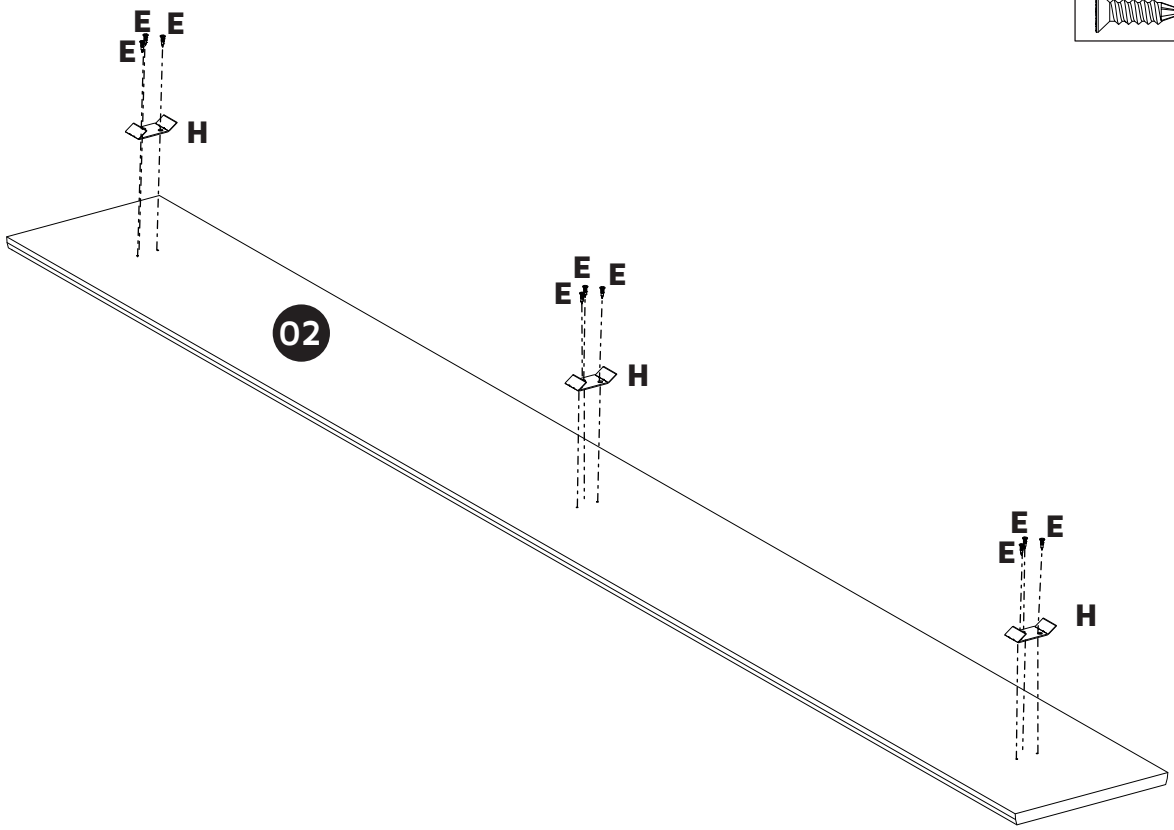

(2x)

04

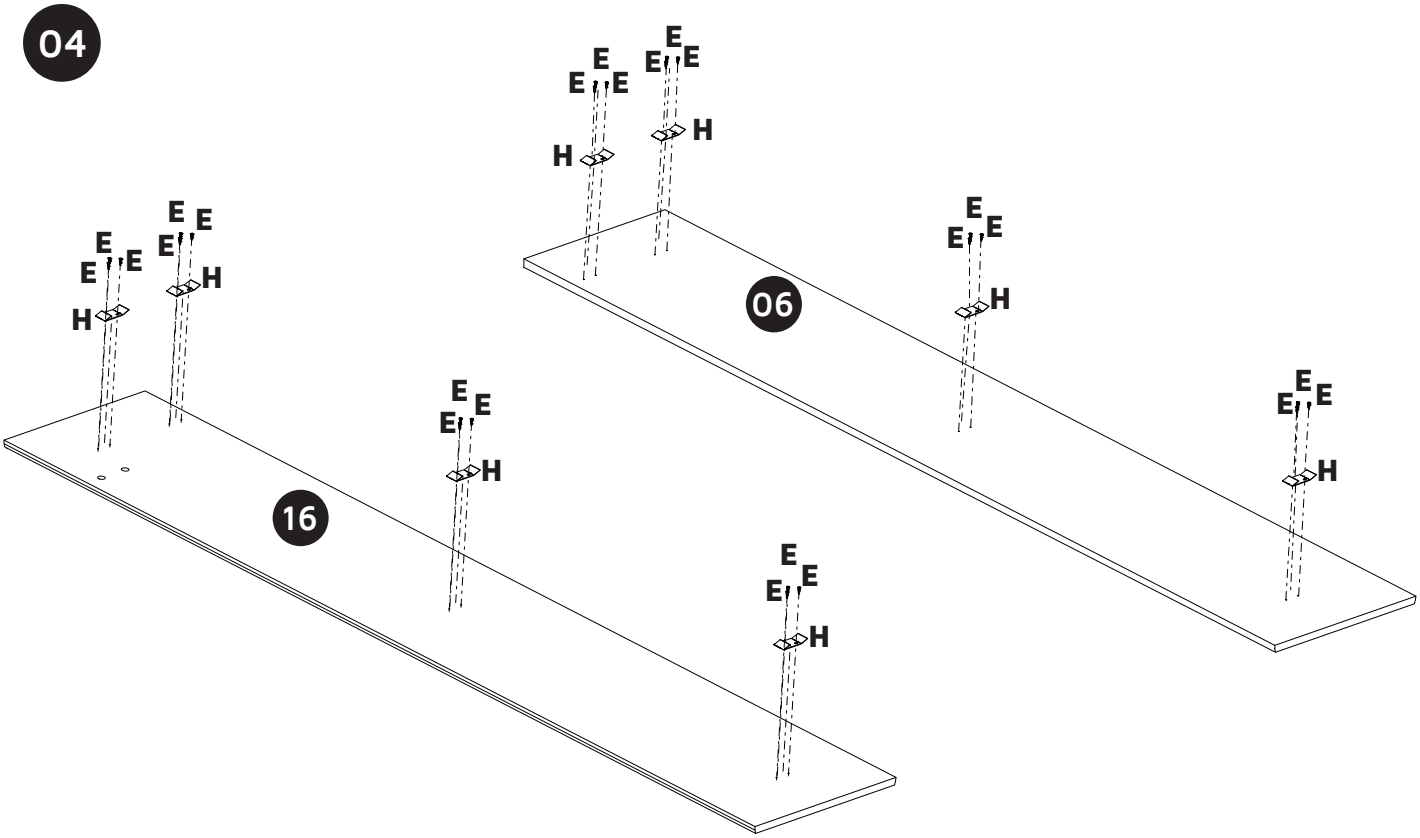

05

F	J
COD. 3525	COD. 18396

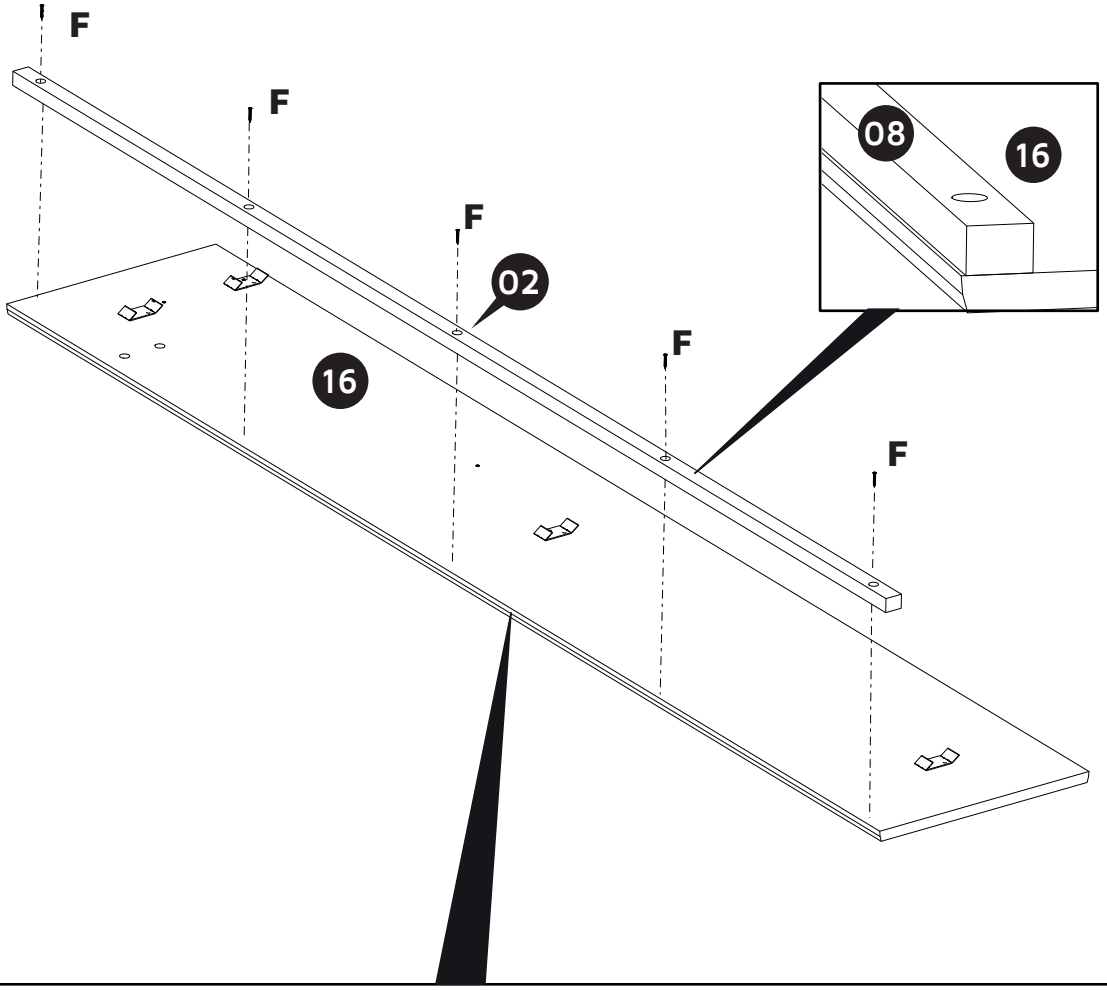

PASSO 01
Fixe o fio de energia atrás da **peça 16**, faça esse passo antes de colocar essa peça na parede.

STEP 01
Secure the power cord behind **part 16**; do this step before placing this part on the wall.

PASO 01
Asegure el cable de alimentación detrás de la **pieza 16**; realice este paso antes de colocar esta pieza en la pared.

ÉTAPE 01
Fixez le cordon d'alimentation derrière la **pièce 16** ; effectuez cette étape avant de placer cette pièce sur le mur.

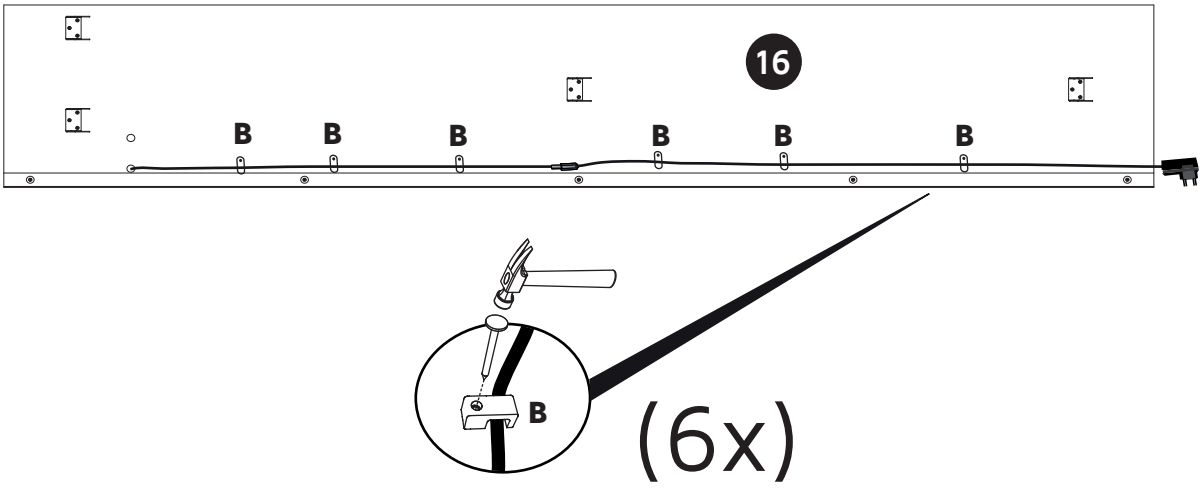

06

A	F	G
COD. 2088	COD. 2586	COD. 4536

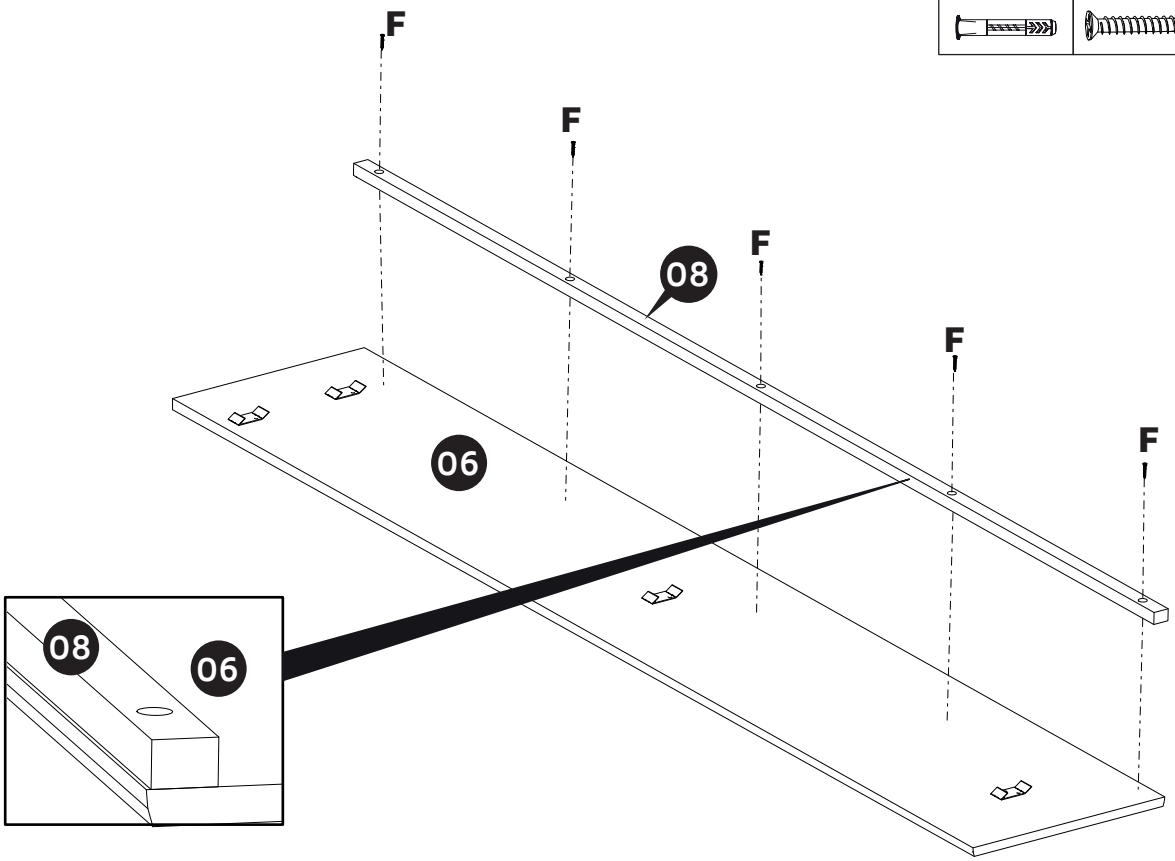

07

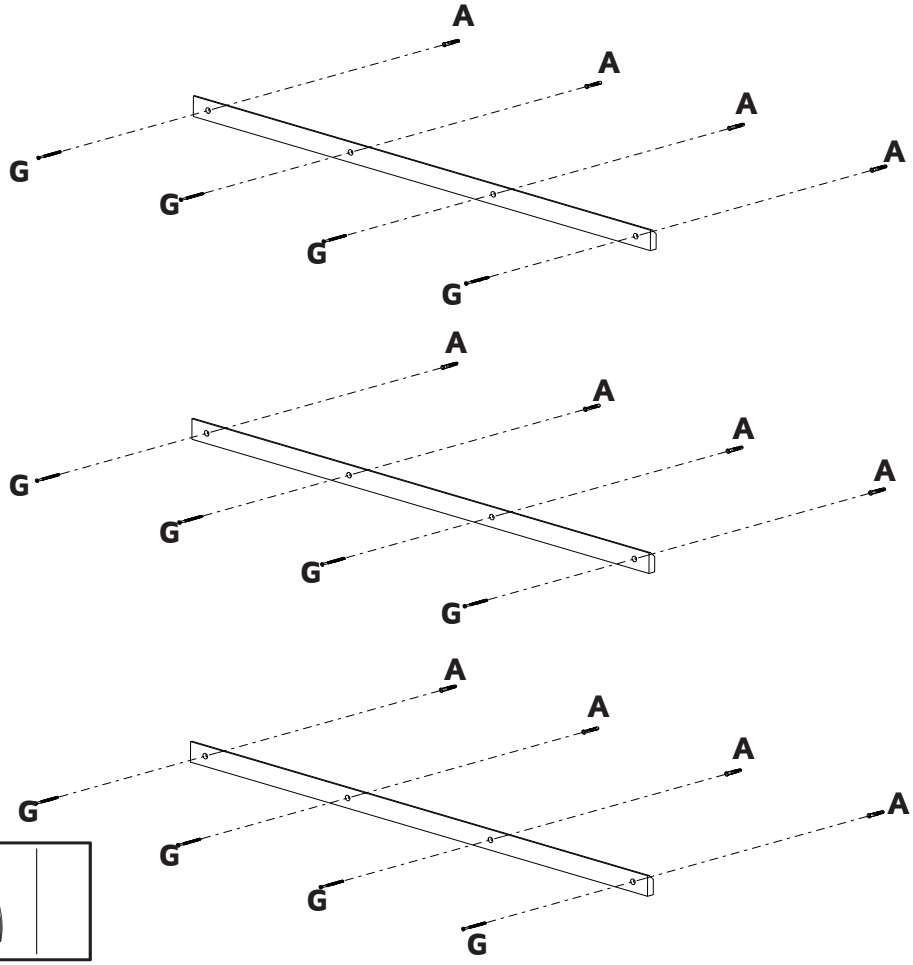

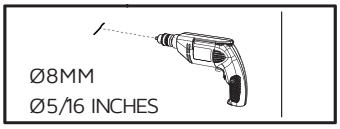

08

Utilize a peça **401** apenas para alinhar a fixação da peça **311**

Use part **401** only to align the fastening of part **311.**

Utilice la pieza **401** únicamente para alinear la fijación de la pieza **311**.

Utilisez la pièce **401** uniquement pour aligner la fixation de la pièce **311**

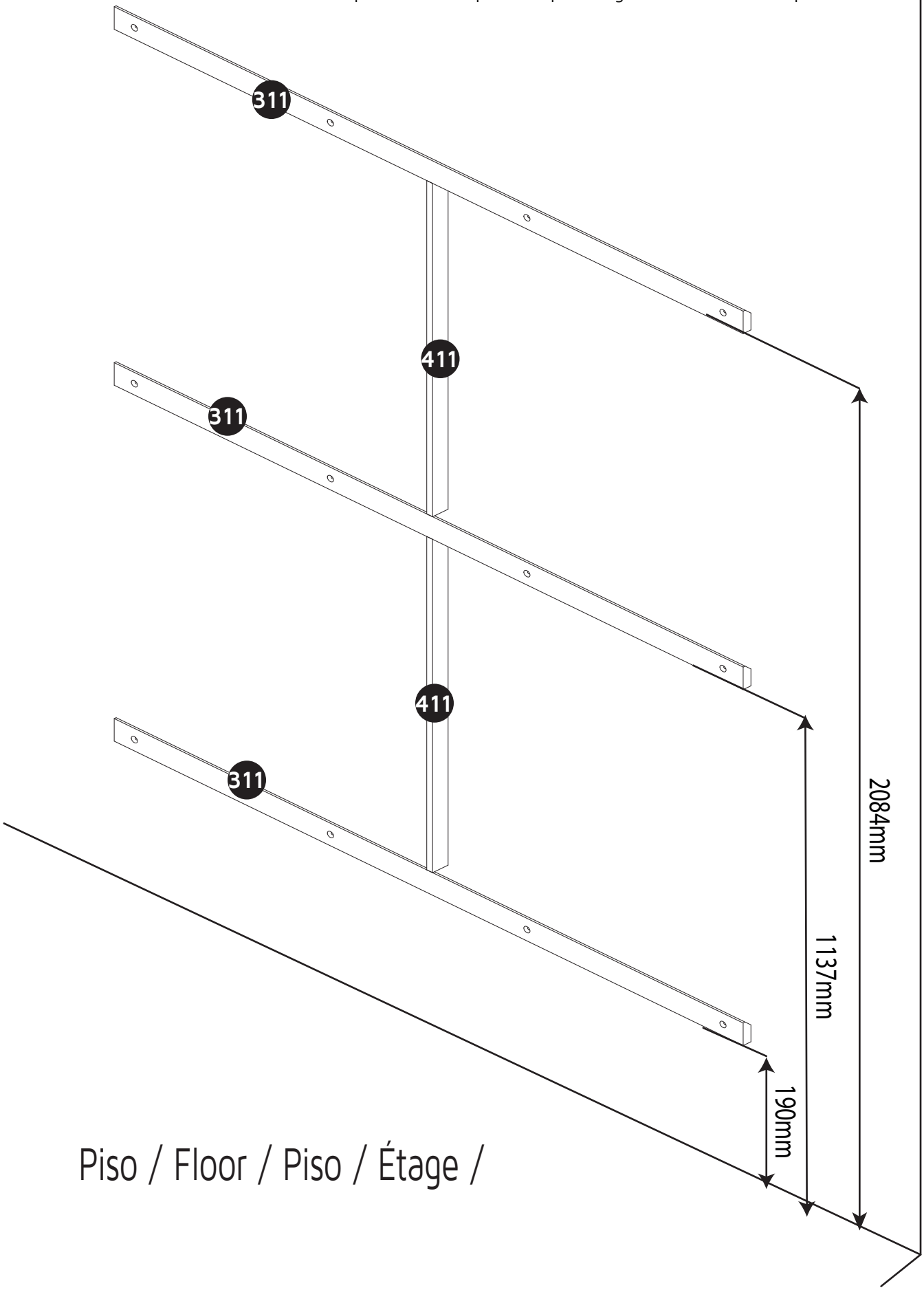

Piso / Floor / Piso / Étage /

09

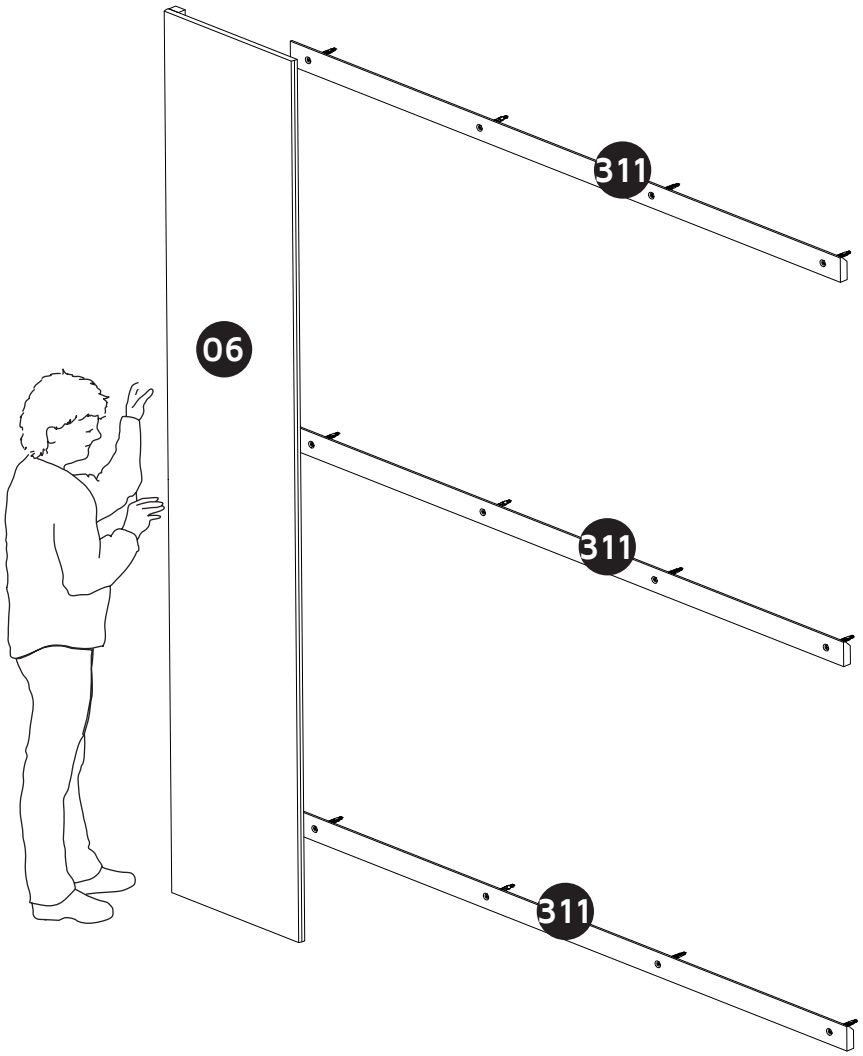

10

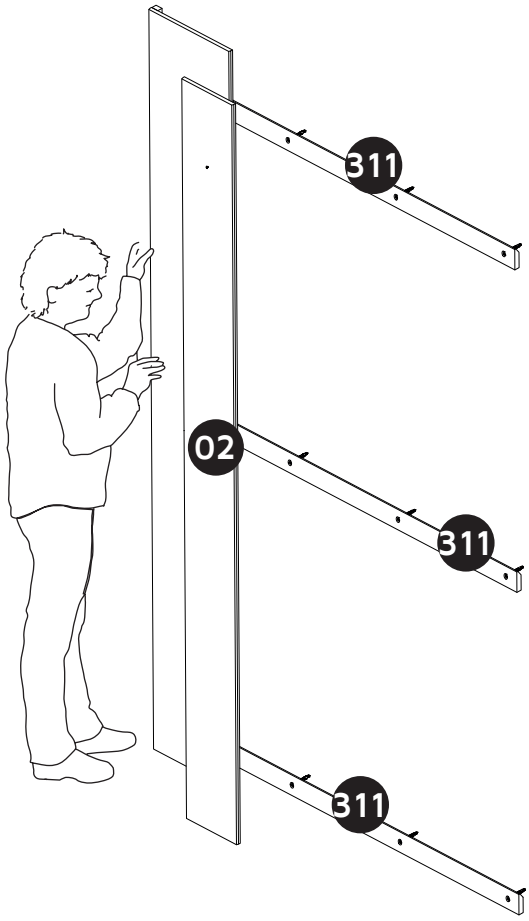

11

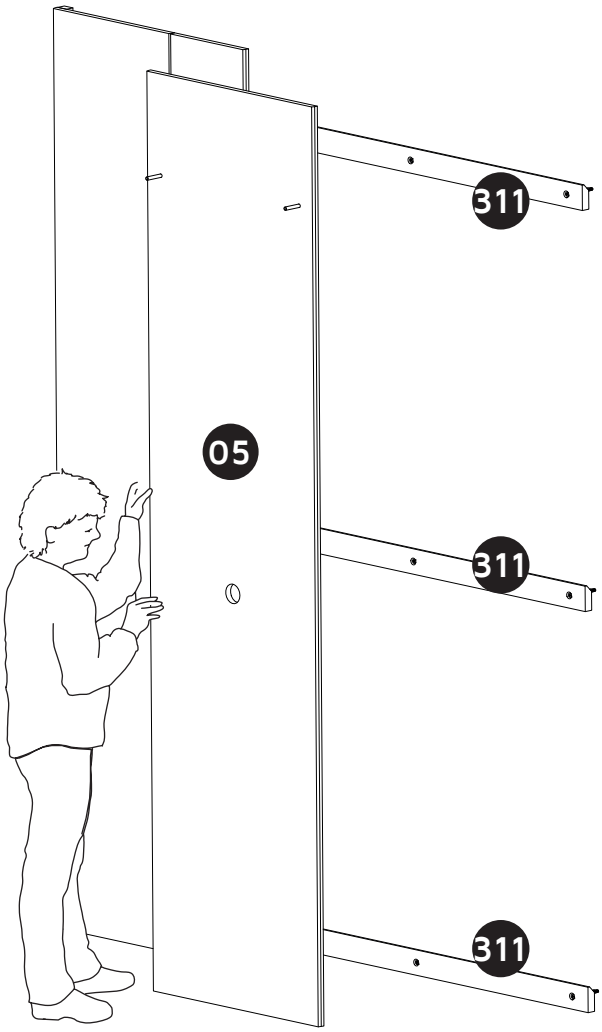

12

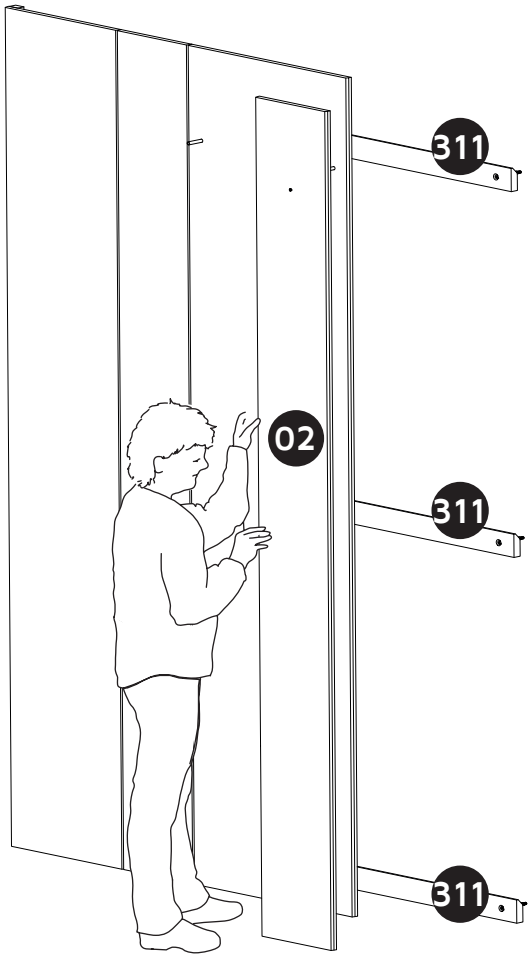

13

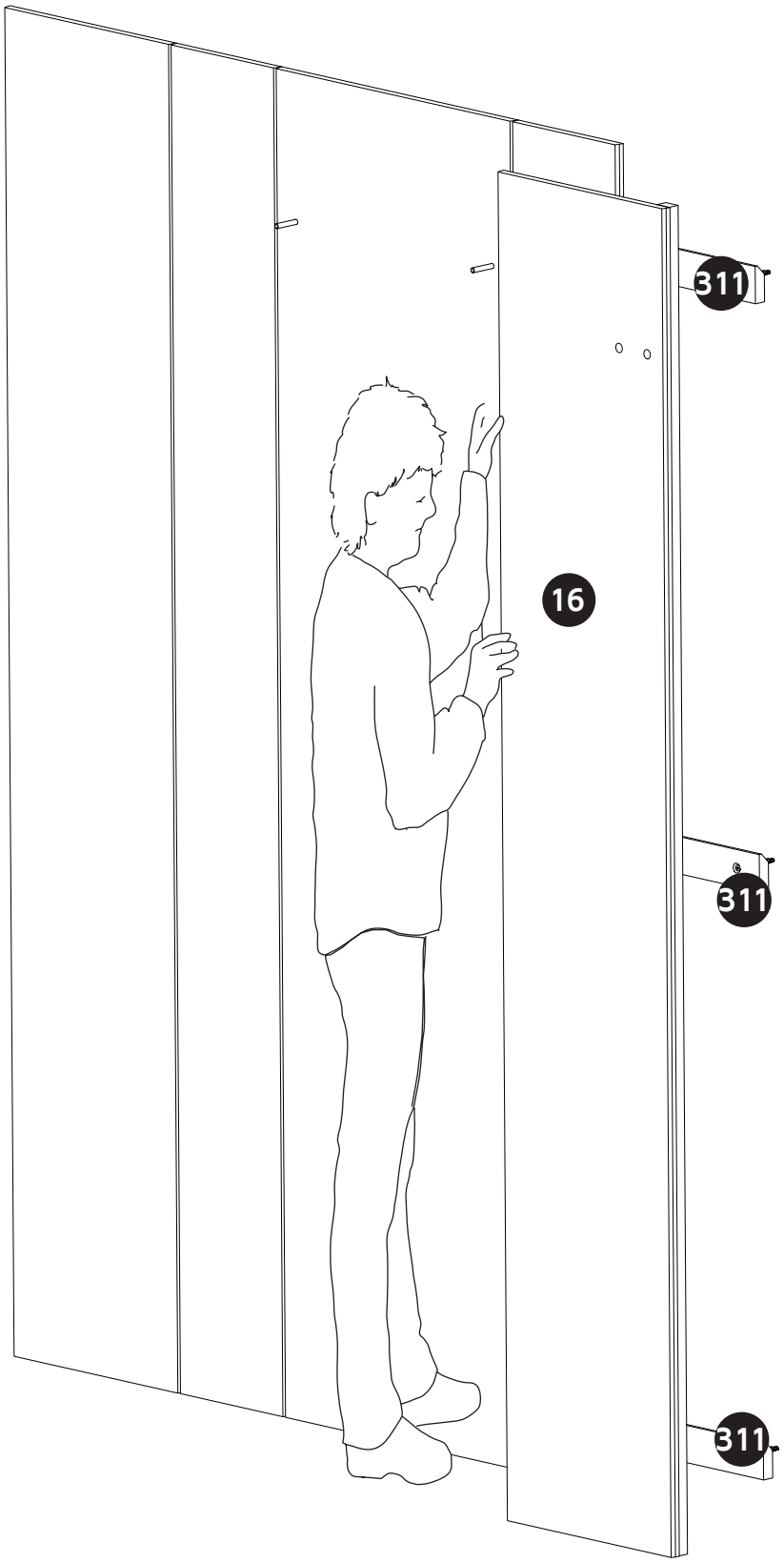

14

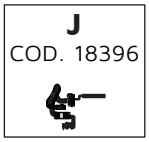

PASSO 02
Passe o Led no sentido indicado, o fio de led deve passar pela primera furação da prateleira.
STEP 02
Pass the LED in the indicated direction; the LED wire should go through the first hole in the shelf.
PASO 02
Pase el LED en la dirección indicada; el cable del LED debe pasar por el primer orificio del estante..
ÉTAPE 02
Faites passer la LED dans la direction indiquée ; le fil de la LED doit passer par le premier trou de l'étagère.

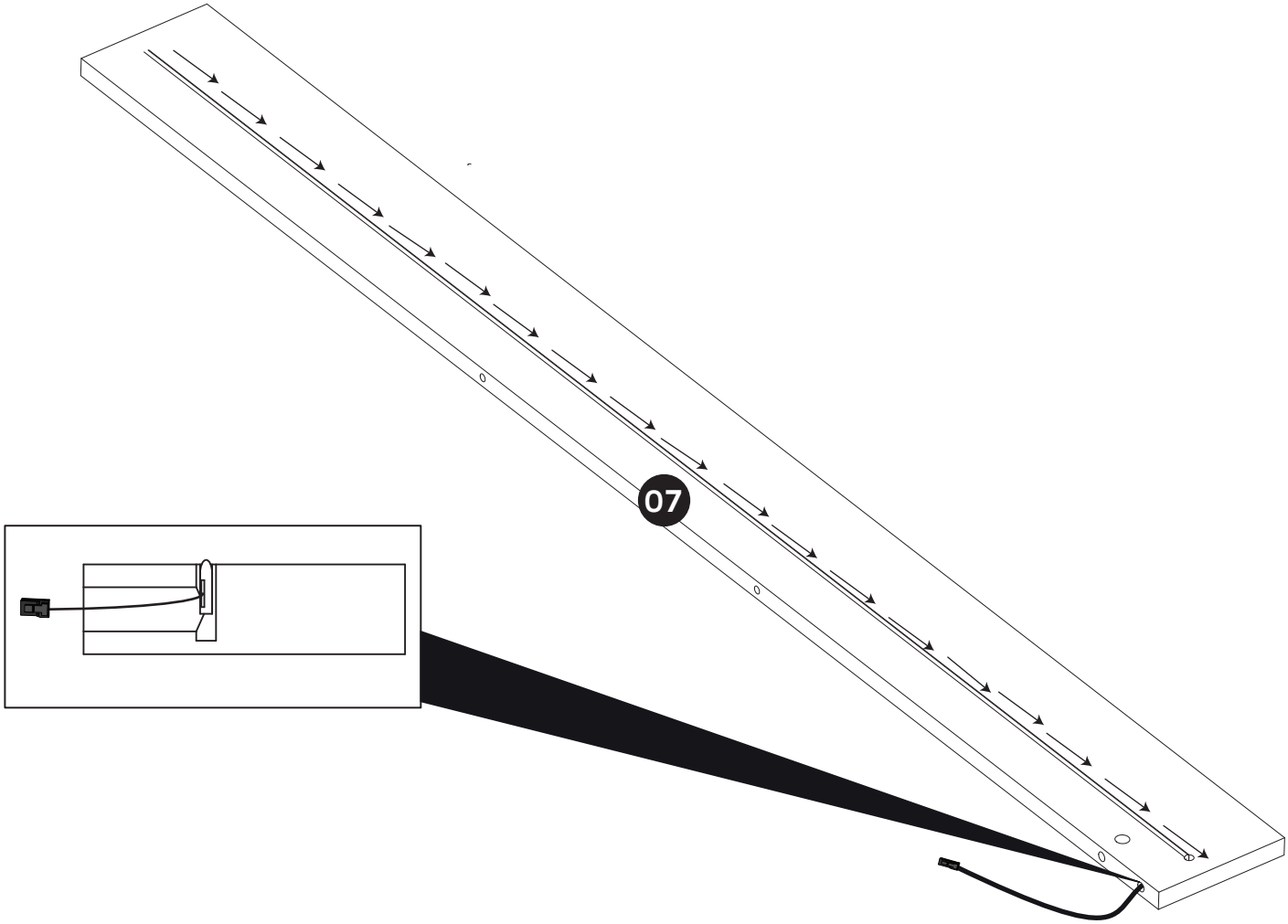

17

J
COD. 18396

PASSO 03
Instale o botão no local apropriado e passe a sua conexão pelo segundo furo da prateleira

STEP 03
Install the button in the appropriate location and pass its connector through the second hole in the shelf.

PASO 03
Instale el botón en el lugar adecuado y pase su conector a través del segundo orificio del estante.

ÉTAPE 03
Installez le bouton à l'endroit approprié et faites passer son connecteur par le deuxième trou de l'étagère..

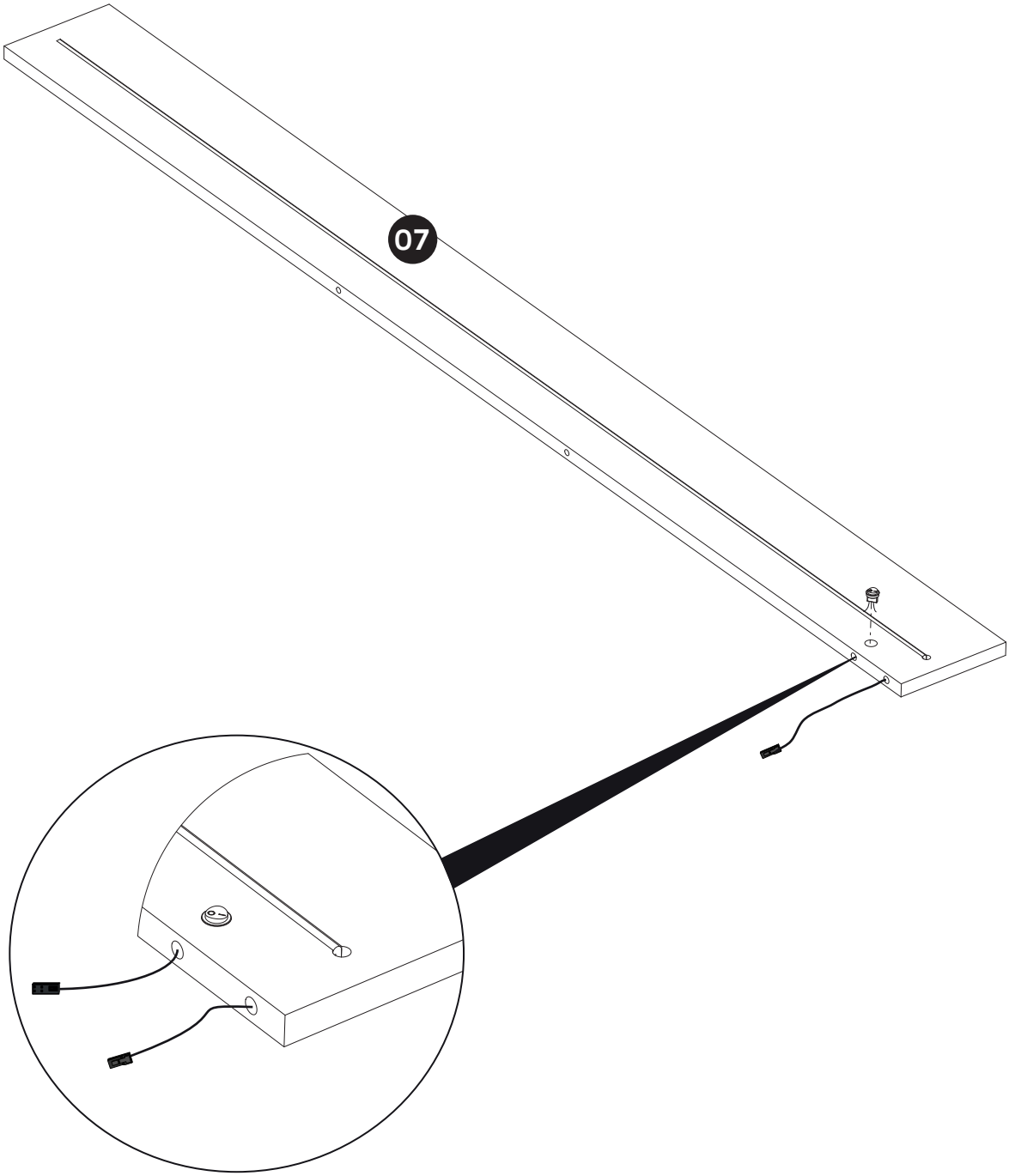

18

J
COD. 18396

PASSO 04
Instale o botão e o led ao terminais de energia. Após isso coloque a prateleira no suporte, acessório I

STEP 04
Install the button and LED to the power terminals. After that, place the shelf on the support, accessory **I**.

PASO 04
Instale el botón y el LED en los terminales de alimentación. Después, coloque el estante en el soporte, accesorio **I.**

ÉTAPE 04
Installez le bouton et la LED sur les bornes d'alimentation. Ensuite, placez l'étagère sur le support, accessoire **I**.

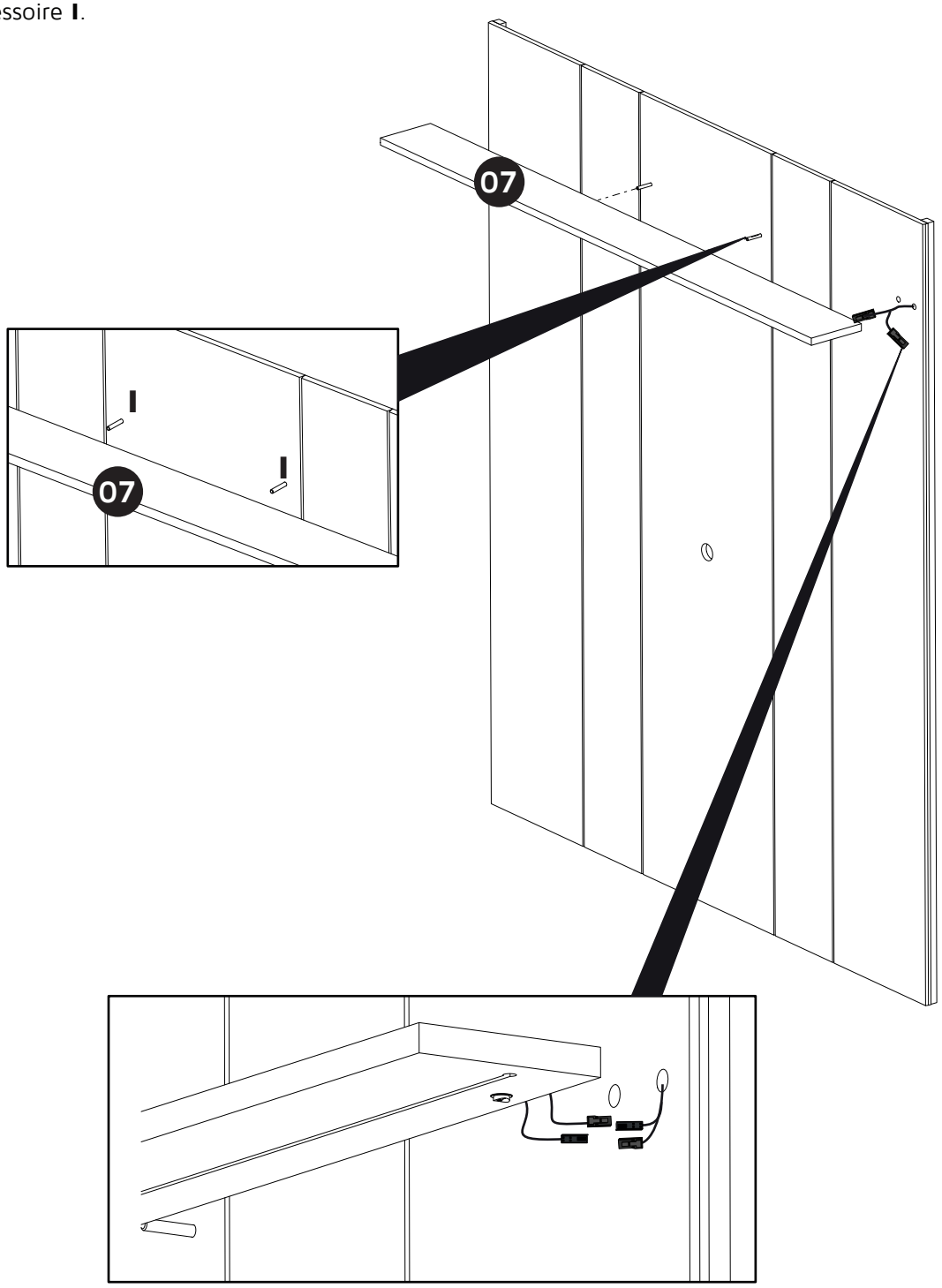

19

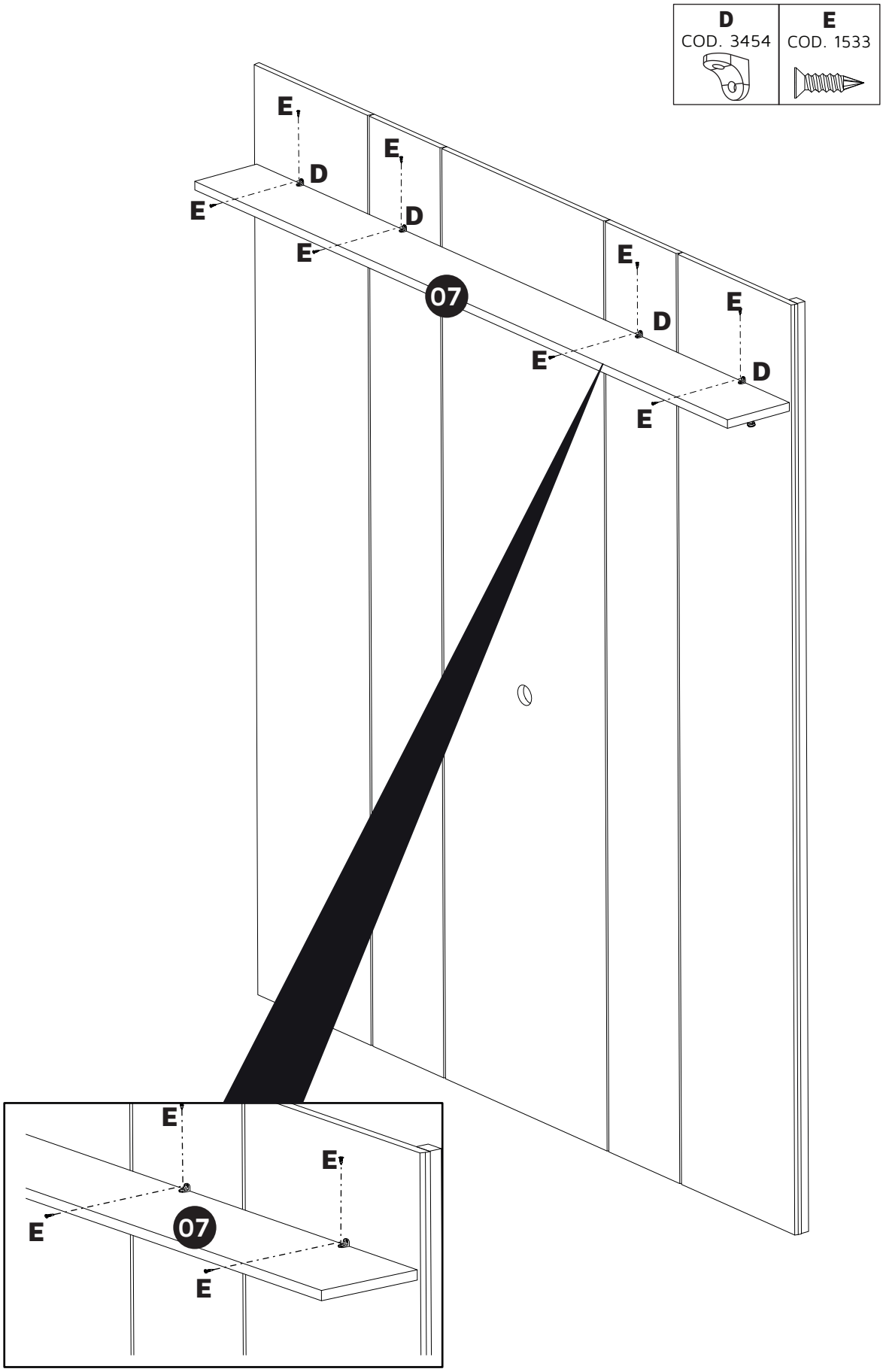

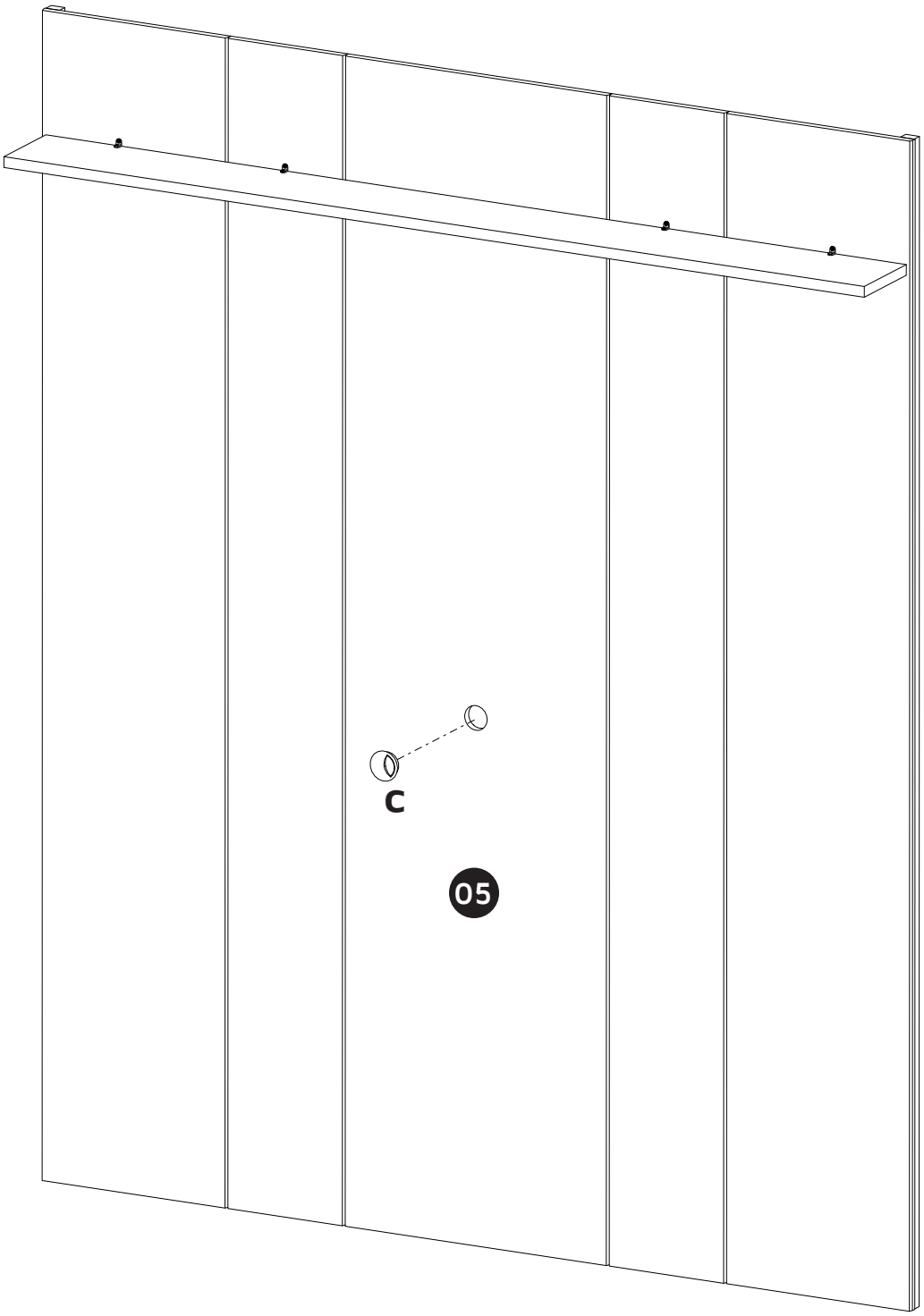
C
05

ACESSÓRIOS
HARDWARE
HERRAJES
ACCESSOIRES

Identifique e separe os acessórios utilizados. Em cada embalagem, uma etiqueta identifica as peças e onde utilizá-las.

Identify and separate the hardware used in the assembly. There's a label on each package identifying the parts and where to use them.

Identifique y separate los accesorios utilizados en el montaje. Observe la etiqueta en cada paquete para saber donde montar.

Identifiez et séparez les accessoires à être utilisés. Dans chaque emballage il y a une étiquette pour identifier les pièces et où les utiliser.

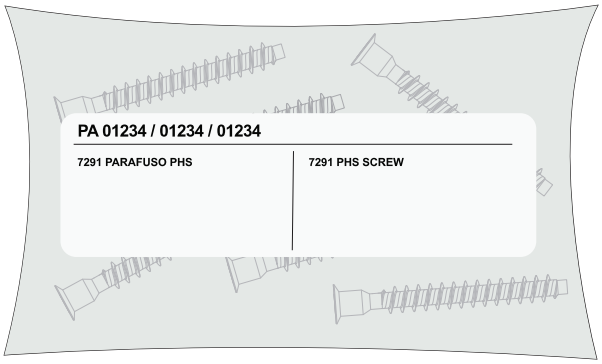

1780mm

L:1780mm A:2172mm P:195mm

W:70,07in H:85,51in D:7,67in

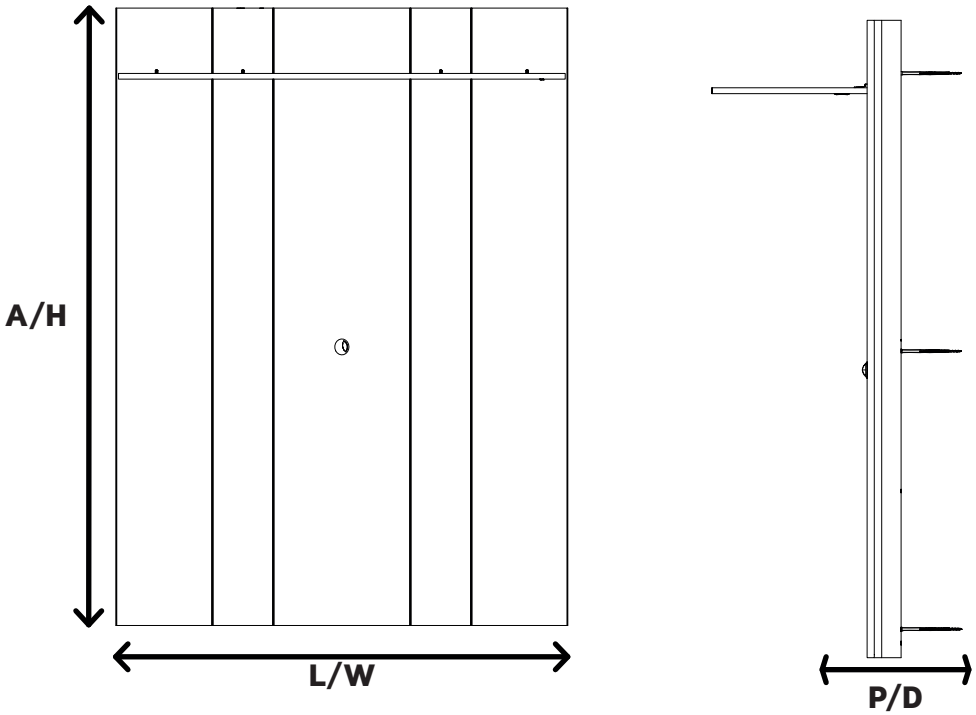

OBSERVAÇÕES IMPORTANTES
IMPORTANT REMARKS
OBSERVACIONES IMPORTANTES
REMARQUES IMPORTANTES

Nunca escale ou se apoie sobre o móvel. Você pode sofrer graves acidentes.

Never climb or lean on the furniture. You may suffer serious accidents.

Nunca esclae o apoye sobre el mobiliario. Usted puede sufrir accidents graves.

Ne montez jamais sur le meuble. Vous pourriez subir un grave accident.

Movimente o móvel com cuidado, sem arrastar. Peça ajuda a outra pessoa para fazê-lo.

Move the piece carefully, don't drag it. Ask for someone else's help to do so.

Mover la unidad con cuidado, sin arrastar. Pedir ayuda da otra persona para moverlo.

Déplacez les meubles avec précaution sans le faire glisser. Demandez a quelqu'un de vous aider à le faire.

Limpe com um pano limpo e umedecido em água e sabão neutro. Não utilizar produtos químicos e abrasivos.

Wipe clean using a damp cloth and a mild cleaner. Don't use abrasive and chemical products.

Limpie con un paño limpiohumedecido con agua y jabón neutro. No utilice productos químicos y abrasivos.

Nettoyez avec un chiffon propre imbibé avec d'eau et de savon doux. N'utilisez pas de produits chimiques et abrasifs.

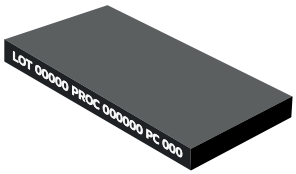

Observe os números impressos nas bordas para identificar as peças.

Indentify the parts by observing the number printed on their edges.

Identifique las piezas observando el numero impresso en sus bordes.

Notez les numéros imprimés sur les bords pour identifier les pièces.

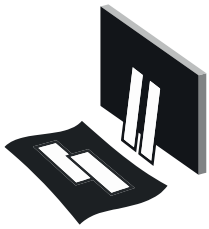

Utilize a embalagem para forrar a área de montagem e separar todas as peças.

Use the packaging to cover the assembly area and separate all parts.

Utilice el embalaje para cubrir la area de montaje y separe las piezas.

Couvrez la zone d'assemblage avec l'emballage pour séparer le pièces.

Não colocar objetos em alta temperatura diretamente sobre superfícies de vidro.

Do not place high-temperature objects directly on glass surfaces.

No coloque objetos de alta temperatura directamente sobre superficies de vidrio.
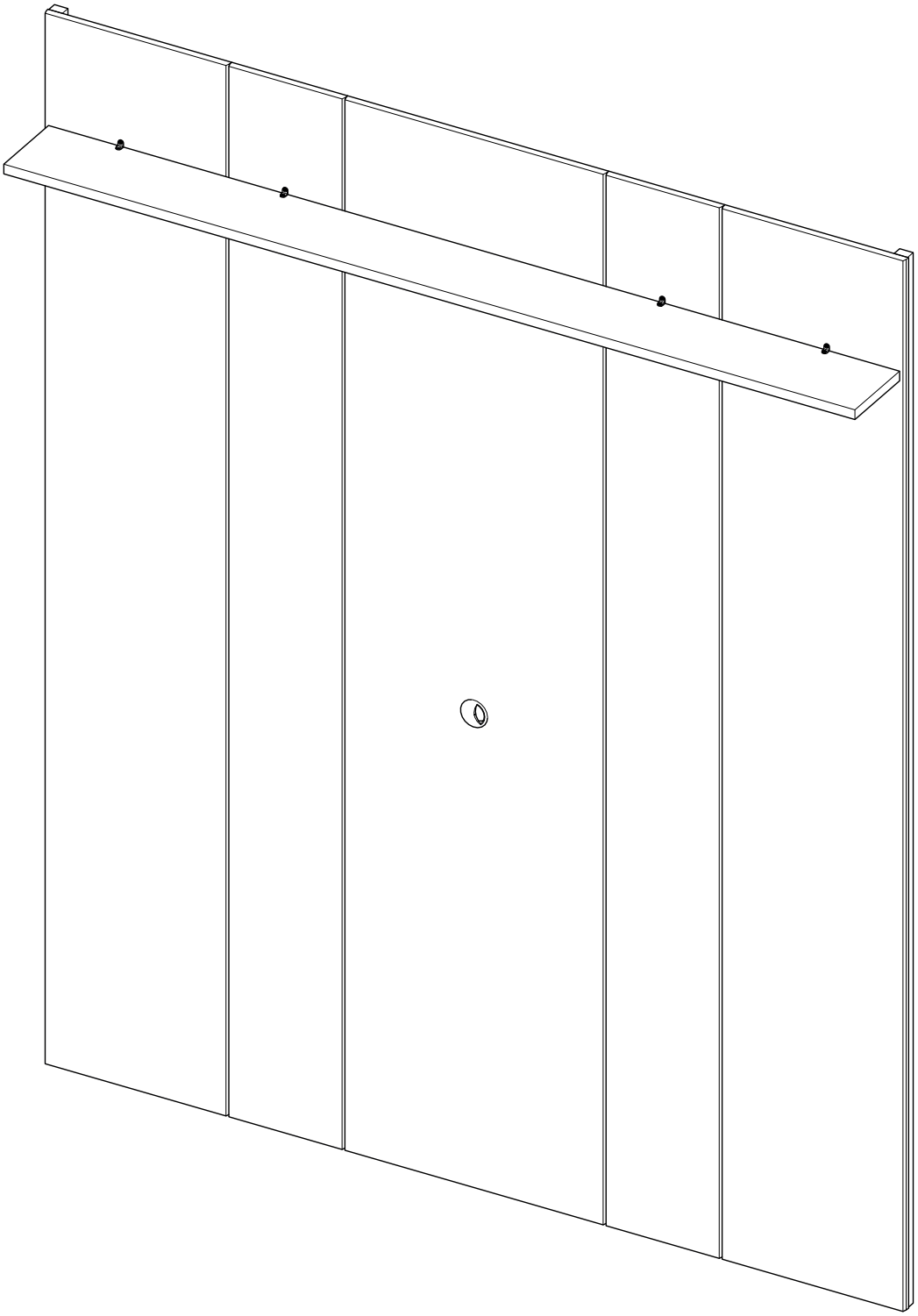
Ne placez pas d'objets à haute température directment sur les surfaces en verre.