Av. das Indústrias, nº 157 - Bairro Belo Horizonte - Rodeiro /MG
Fone/Fax (32) 3577 - 3950
www.leifermoveis.com.br - assistencia@leifermoveis.com.br

ORION
MÓDULO AÉREO CASAL
CÓDIGO - 22426

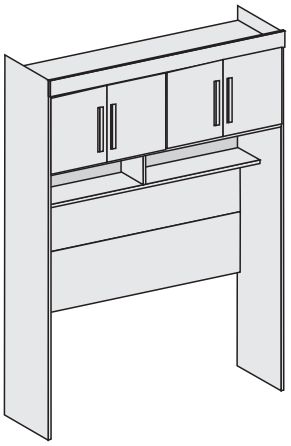

ACESSE O VÍDEO DESTE PRODUTO

INSCREVA-SE NO CANAL

Abra a câmera do seu celular e escaneie o qr code.

YouTube

ESQUEMA DE MONTAGEM

29/02/2024

 Montagem Estrutura Roupeiro **Parafuso 4,0 x 40 cabeça chata** **28 UN**	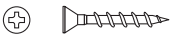 **Parafuso 3,5 x 12 cab. chata** **52 UN**	 **Cantoneira Plástica** **04 UN**
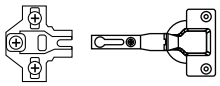 **Dobradiça** **08 UN**	 Puxador das Portas **Parafuso 3,5 x 25 flangeado** **08 UN**	Fixar Costa **Prego 10 x 10** **60 UN**
 **Sapata Plástica** **04 UN**	 **Giz** **01 UN**	 **Garra P/ Costas** **15 UN**
 **Etiqueta Leifer** **01 UN**		

Nº	DESCRIÇÃO	QT.	CÓD. BRANCO	CÓD. FREIJÓ	CÓD. CINAMOMO	
01	LATERAL DIREITA	01	22443	22443	22443	
02	LATERAL ESQUERDA	01	22444	22444	22444	
03	PAINEL CASAL	02	22445	22445	22445	
04	PERFIL	01	------	------	------	
05	PRATELEIRA	01	22446	22446	22446	
06	DIVISÃO PRATELEIRAS	01	22447	22447	22447	
07	BASE MALEIRO	01	22448	22448	22448	
08	DIVISÓRIA MALEIRO	01	22450	22450	22450	
09	TAMPO MALEIRO	01	22449	22449	22449	
10	MOLDURA SUPERIOR	01	22554	22554	22554	
11	PORTA DIREITA	02	22464	22464	22464	
12	PORTA ESQUERDA	02	22465	22465	22465	
13	COSTA PRATELEIRA	01	22467	22467	22467	
14	COSTA MALEIRO	01	22466	22466	22466	
15	KIT FERRAGEM	01	22481	22481	22481	

Atenção Sr. Montador

Montagem da Moldura Superior

Para montagem da moldura superior usar CANTONEIRA PLÁSTICA 04 FUROS E PARAFUSO 3,5X12. Após parafusar as 04 Cantoneiras na Moldura superior, levar a moldura até o tampo superior n° 13 e parafusar de baixo

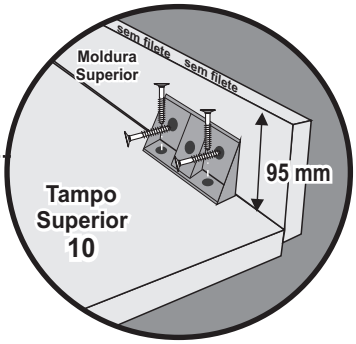

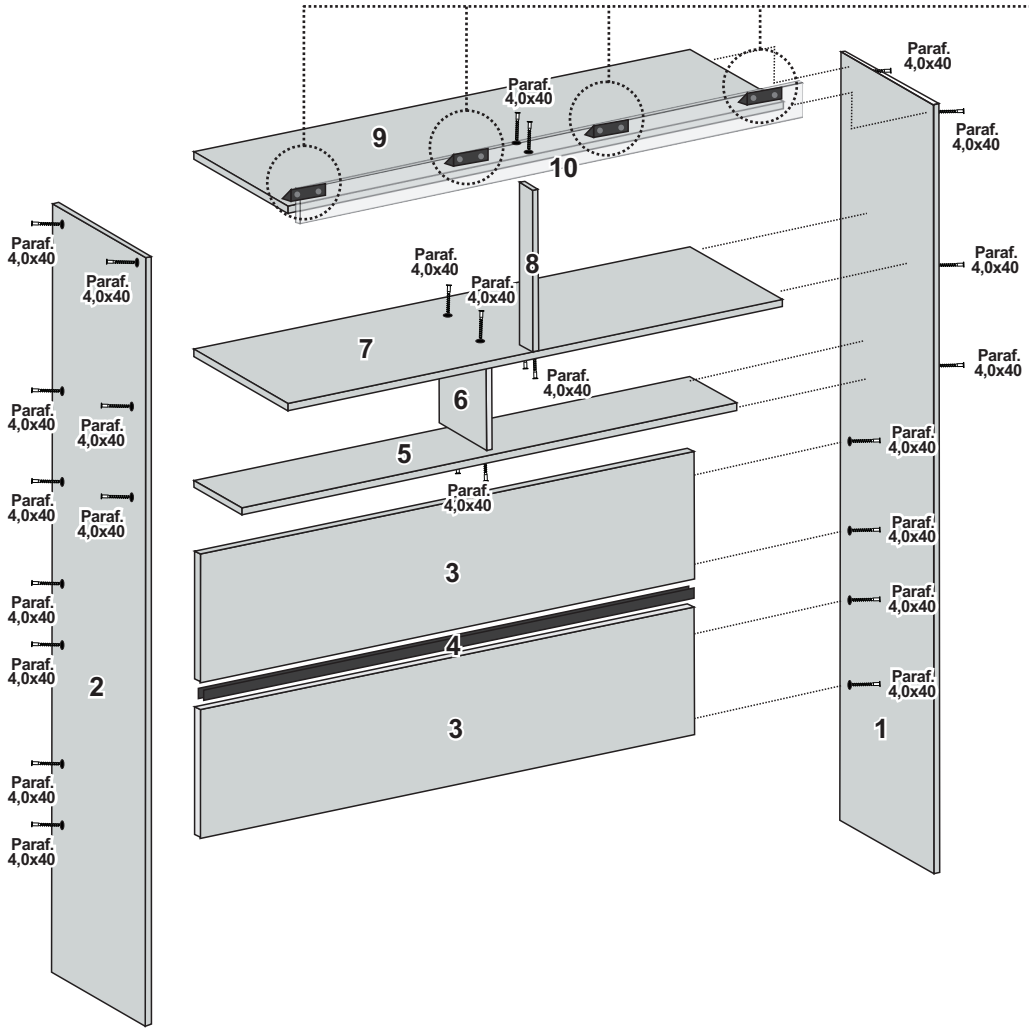

Montagem das Portas

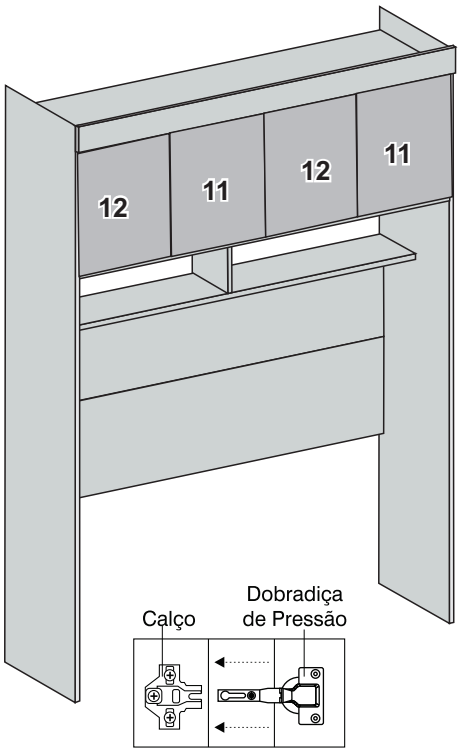

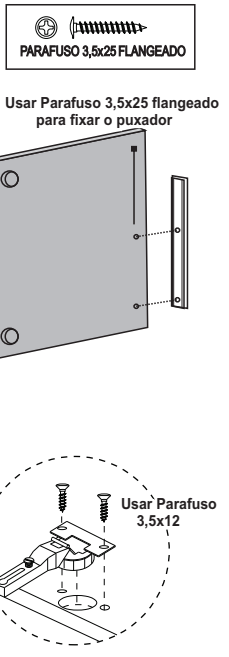

Montagem das Costas

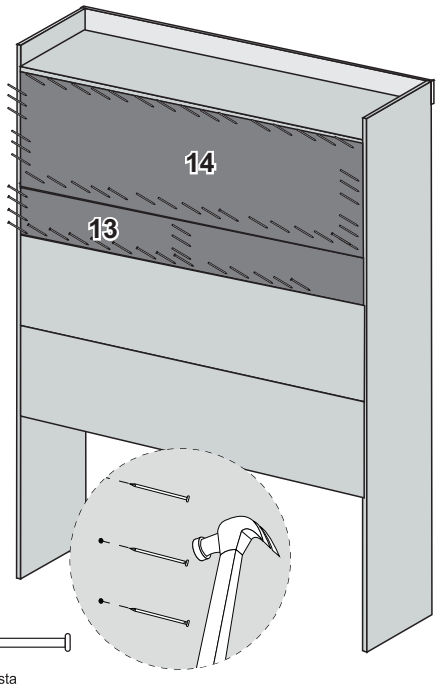

Fixar Costa

Prego 10 x 10

Av. das Indústrias, nº 157 - Bairro Belo Horizonte - Rodeiro /MG
Fone/Fax (32) 3577 - 3950
www.leifermoveis.com.br - assistencia@leifermoveis.com.br

ORION
MÓDULO 02 PORTAS
CÓDIGO - 22502

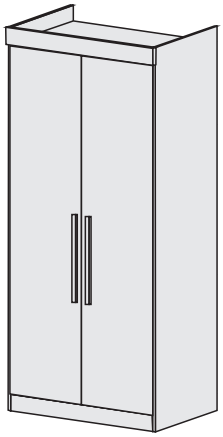

ACESSE O VÍDEO DESTE PRODUTO

INSCREVA-SE NO CANAL

Abra a câmera do seu celular e escaneie o qr code.

YouTube

ESQUEMA DE MONTAGEM

28/02/2024


Montagem Estrutura Roupeiro

Parafuso 4,0 x 40 cabeça chata — **21 UN**

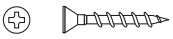

Parafuso 3,5 x 12 cab. chata — **92 UN**

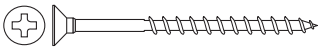

Parafuso 3,5 x 35 cabeça chata — **19 UN**


Puxador das Portas

Parafuso 3,5 x 25 flangeado — **06 UN**

Fixar Costa

Prego 10 x 10 — **60 UN**



Cavilha 6 x 30 — **12 UN**


Distanciador e Corrediças

Parafuso 3,5 x 35 Flangeado — **24 UN**


Unir um módulo ao outro

Parafuso 4,0 x 20 flangeado — **08 UN**

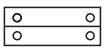

Cantoneira Metálica — **07 UN**

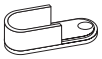

Suporte Cabide — **02 UN**



Sapata Plástica — **08 UN**

Etiqueta Leifer — **01 UN**



Sachê de Cola — **01 UN**



GIZ — **01 UN**

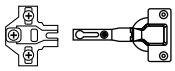

Dobradiça — **08 UN**



Puxador Pontual — **03 UN**



Cantoneira Plástica — **02 UN**

Nº	DESCRIÇÃO	QT.	CÓD. BRANCO	CÓD. FREIJÓ	CÓD. CINAMOMO	
01	RODAPÉ FRONTAL	01	22800	22800	22800	
02	RODAPÉ TRASEIRO	01	22801	22801	22801	
03	RODAPÉ CENTRAL	01	22781	22781	22781	
04	BASE	01	22575	22575	22575	
05	LATERAL ESQUERDA	01	22803	22803	22803	
06	LATERAL DIREITA	01	22804	22804	22804	
07	PRATELEIRA INFERIOR	01	22756	22756	22756	
08	PRATELEIRA SUPERIOR	01	22757	22757	22757	
09	TAMPO SUPERIOR	01	22581	22581	22581	
10	MOLDURA SUPERIOR	01	22806	22806	22806	
11	CABIDEIRO	01	--------	--------	--------	
12	COSTAS	05	22808	22808	22808	
13	DISTANCIADOR FRONTAL	02	22211	22211	22211	
14	DISTANCIADOR TRASEIRO	02	22212	22212	22212	
15	FRENTE DE GAVETA	03	22762	22762	22762	
16	LATERAL DE GAVETA	06	13200	13200	13200	
17	FUNDO DE GAVETA	03	22766	22766	22766	
18	TRASEIRO DE GAVETA	03	22764	22764	22764	
19	PORTA	02	22767	22767	22767	
20	FERRAGEM	01	--------	--------	--------	

Montagem da Base:

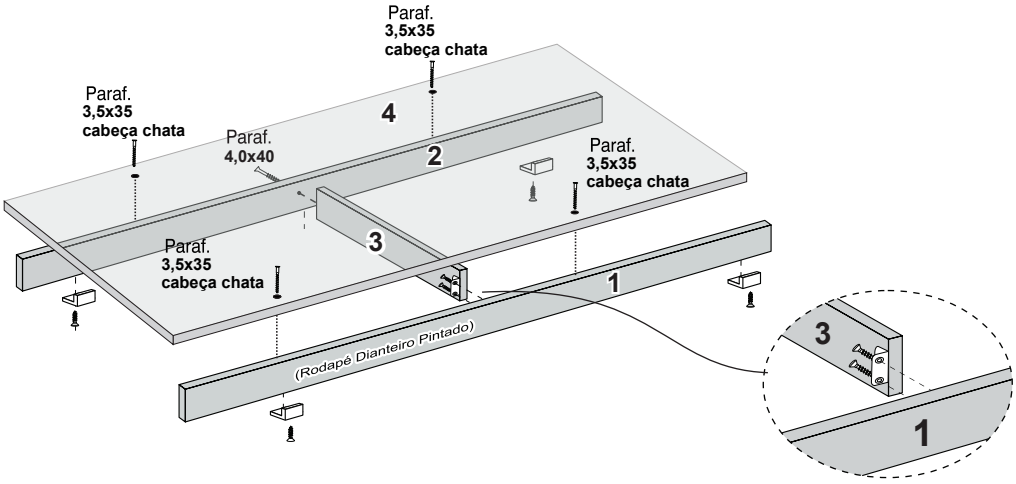

Atenção Sr. Montador

Montagem da Moldura Superior

Para montagem da moldura superior usar CANTONEIRA PLÁSTICA 04 FUROS E PARAFUSO 3,5X12. Após parafusar as 04 Cantoneiras na Moldura superior, levar a moldura até o tampo superior n° 13 e parafusar de baixo

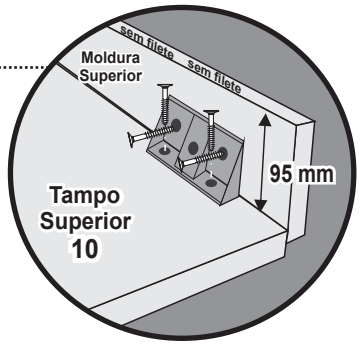

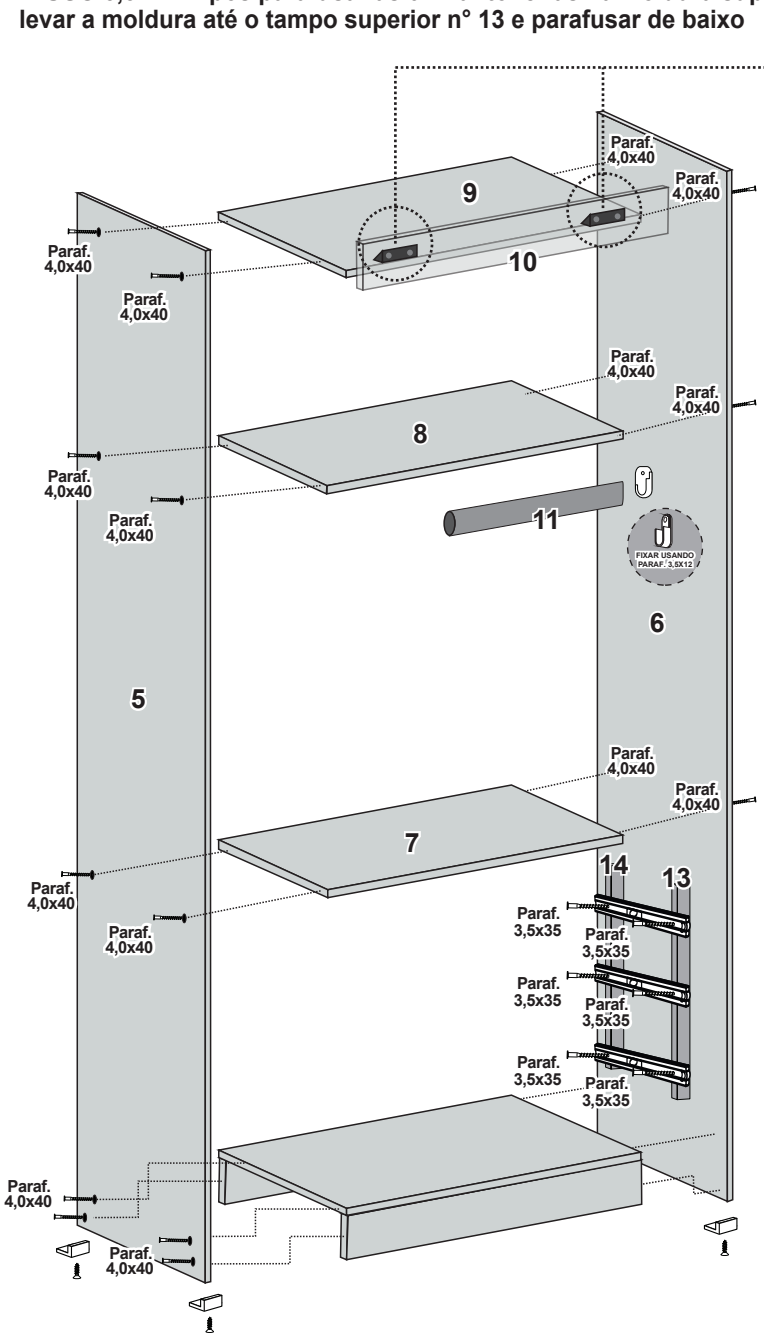

FIXAÇÃO DAS CORREDIÇAS

FAVOR RESPEITAR A MARCAÇÃO NAS DIVISÓRIAS

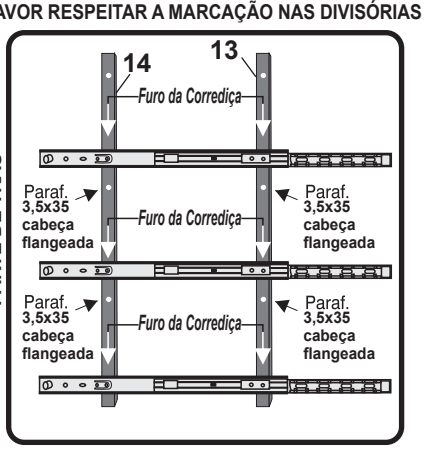

Montagem das Portas

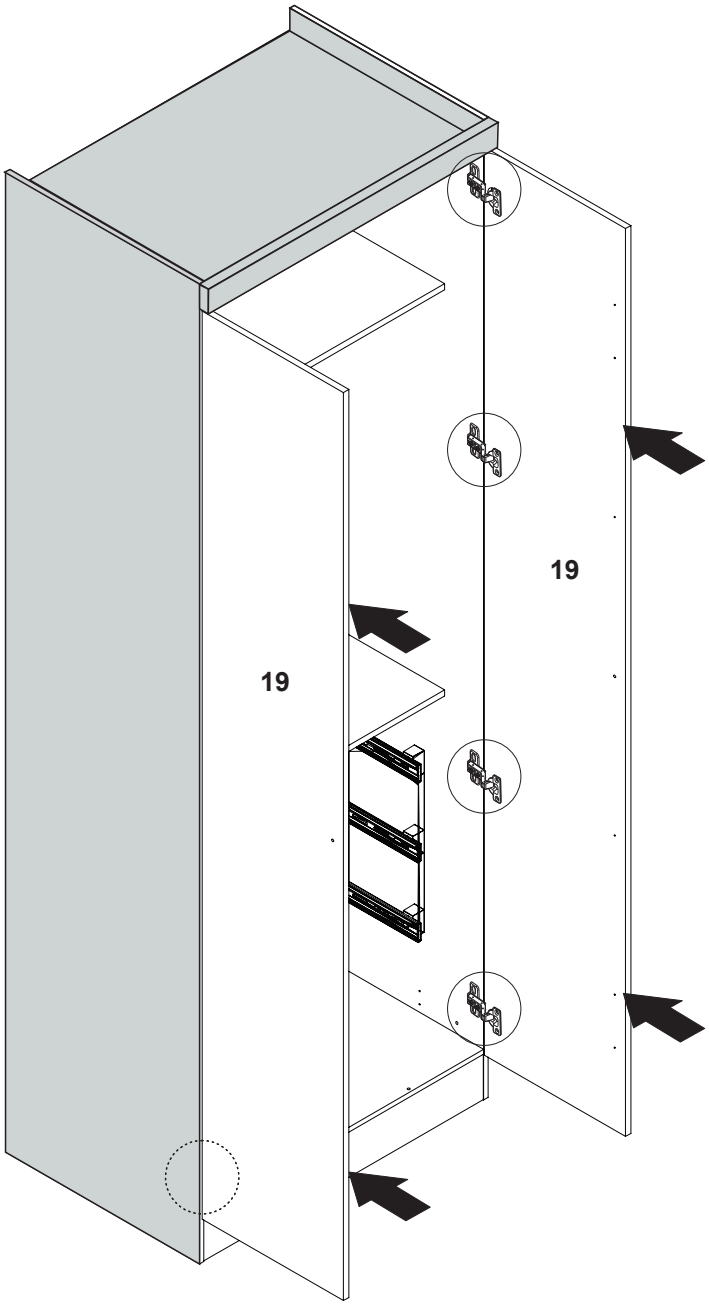

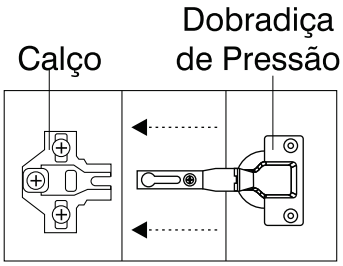

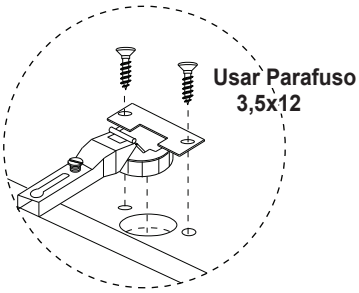

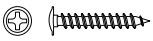

PARAFUSO 3,5x25 FLANGEADO

Usar este parafuso nos puxadores de madeira sendo 3 parafusos 3,5x25 em cada puxador.

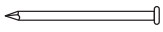

Fixar Costa

Prego 10 x 10

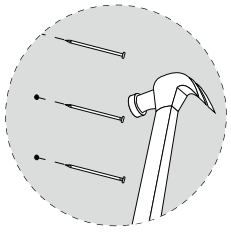

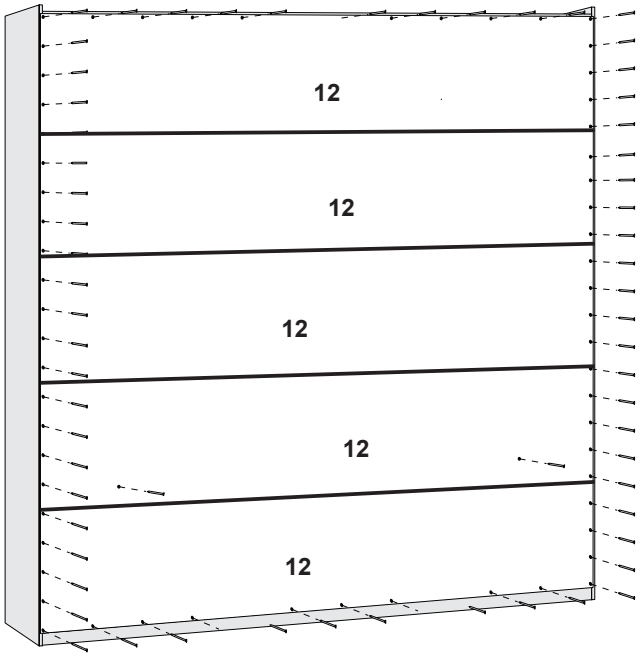

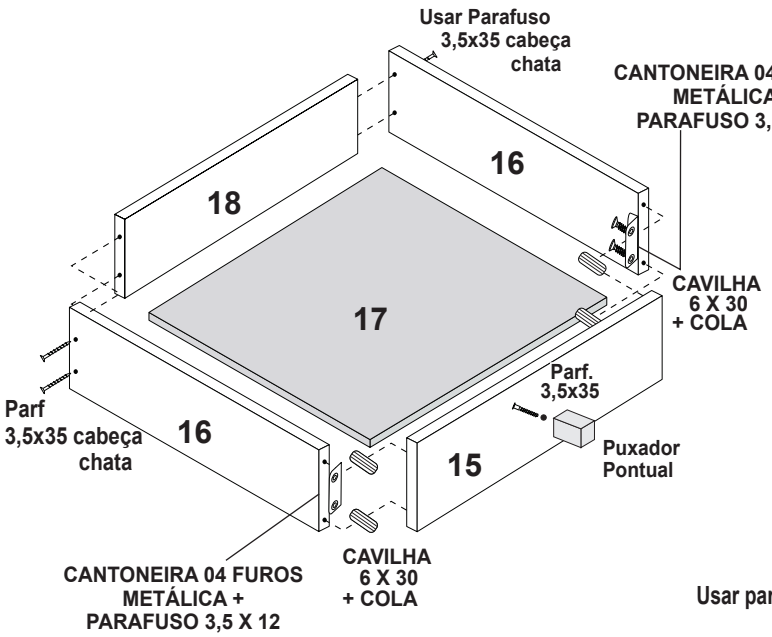

ATENÇÃO:
FAVOR FACEAR A CORREDIÇA NA BASE DA LATERAL, ENCOSTAR A MESMA NA FRENTE DA GAVETA EM SEGUIDA PARAFUSÁ-LA.

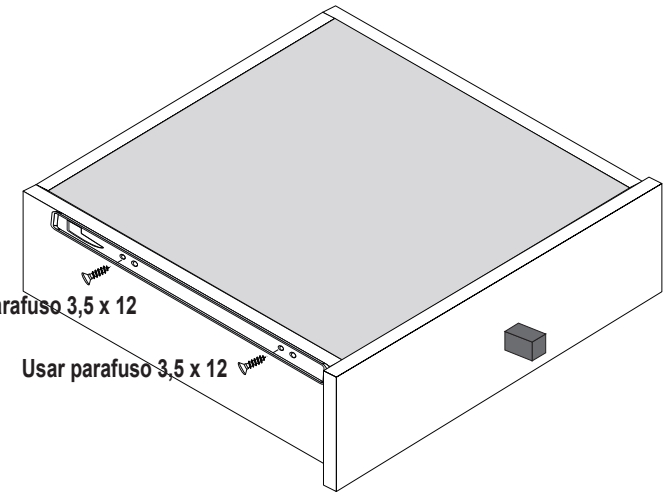

ATENÇÃO

QUANDO ADQUIRIR MAIS PEÇAS DE NOSSO MODULADO ORION, VOCÊ DEVERÁ UNIR OS PRODUTOS JÁ MONTADOS NOS FUROS INDICADOS ABAIXO USANDO PARAFUSOS 4,0 X 20 FLANGEADO.

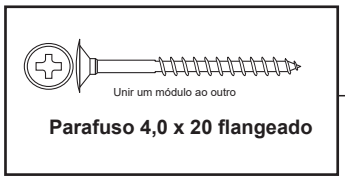

Parafuso 4,0 x 20 flangeado

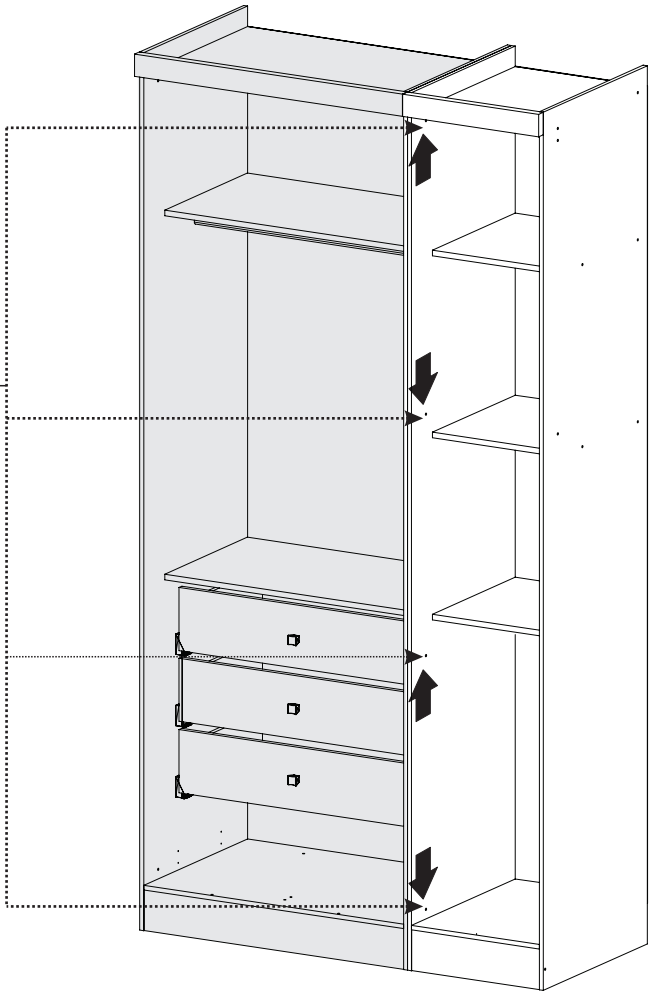

Av. das Indústrias, nº 157 - Bairro Belo Horizonte - Rodeiro /MG
Fone/Fax (32) 3577 - 3950
www.leifermoveis.com.br - assistencia@leifermoveis.com.br

ORION
MÓDULO CRIADO
CÓDIGO - 22482

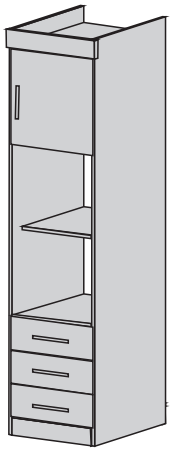

ACESSE O VÍDEO DESTE PRODUTO

INSCREVA-SE NO CANAL

Abra a câmera do seu celular e escaneie o qr code.

YouTube

ESQUEMA DE MONTAGEM

05/03/2024

 Montagem Estrutura Roupeiro **Parafuso 4,0 x 40 cabeça chata**	**20 UN**	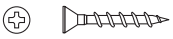 **Parafuso 3,5 x 12 cab. chata**	**80 UN**
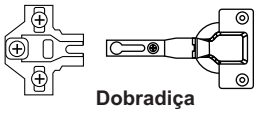 **Dobradiça**	**02 UN**
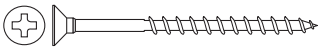 **Parafuso 3,5 x 35 cabeça chata**	**12 UN**	 Puxador das Portas **Parafuso 3,5 x 25 flangeado**	**08 UN**
Fixar Costa **Prego 10 x 10**	**40 UN**
 **Cavilha 6 x 30**	**12 UN**	 **Sapata Plástica**	**04 UN**
 Unir um módulo ao outro **Parafuso 4,0 x 20 flangeado**	**08 UN**
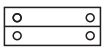 **Cantoneira Metálica**	**06 UN**	 **GIZ**	**01 UN**	 **Cantoneira Plástica**	**02 UN**	**Leifer** **Etiqueta Leifer**	**01 UN**	COLA **Sachê de Cola**	**01 UN**

Nº	DESCRIÇÃO	QT.	CÓD. BRANCO	CÓD. FREIJÓ	CÓD. CINAMOMO	
01	RODAPÉ FRONTAL	01	22487	22487	22487	
02	RODAPÉ TRASEIRO	01	22488	22488	22488	
03	LATERAL DIREITA	01	22485	22485	22485	
04	LATERAL ESQUERDA	01	22486	22486	22486	
05	PRATELEIRA GAVETEIRO	01	22489	22489	22489	
06	PRATELEIRA SUPERIOR	02	22490	22490	22490	
07	TAMPO SUPERIOR	01	22497	22497	22497	
08	MOLDURA SUPERIOR	01	22492	22492	22492	
09	PORTA MÓDULO	01	22494	22494	22494	
10	FRENTE DE GAVETA	03	22495	22495	22495	
11	LATERAL DE GAVETA	06	19316	19316	19316	
12	FUNDO DE GAVETA	03	22500	22500	22500	
13	TRASEIRO DE GAVETA	03	22498	22498	22498	
14	COSTAS	01	22501	22501	22501	
15	KIT FERRAGEM	01	22484	22484	22484	

Atenção Sr. Montador

Montagem da Moldura Superior

Para montagem da moldura superior usar CANTONEIRA PLÁSTICA 04 FUROS E PARAFUSO 3,5X12. Após parafusar as 02 Cantoneiras na Moldura superior, levar a moldura até o tampo superior n° 07 e parafusar.

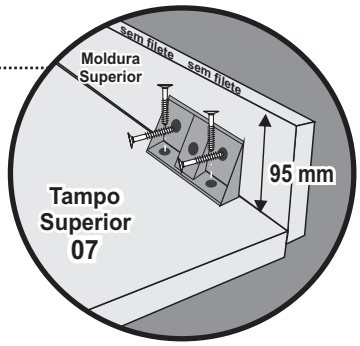

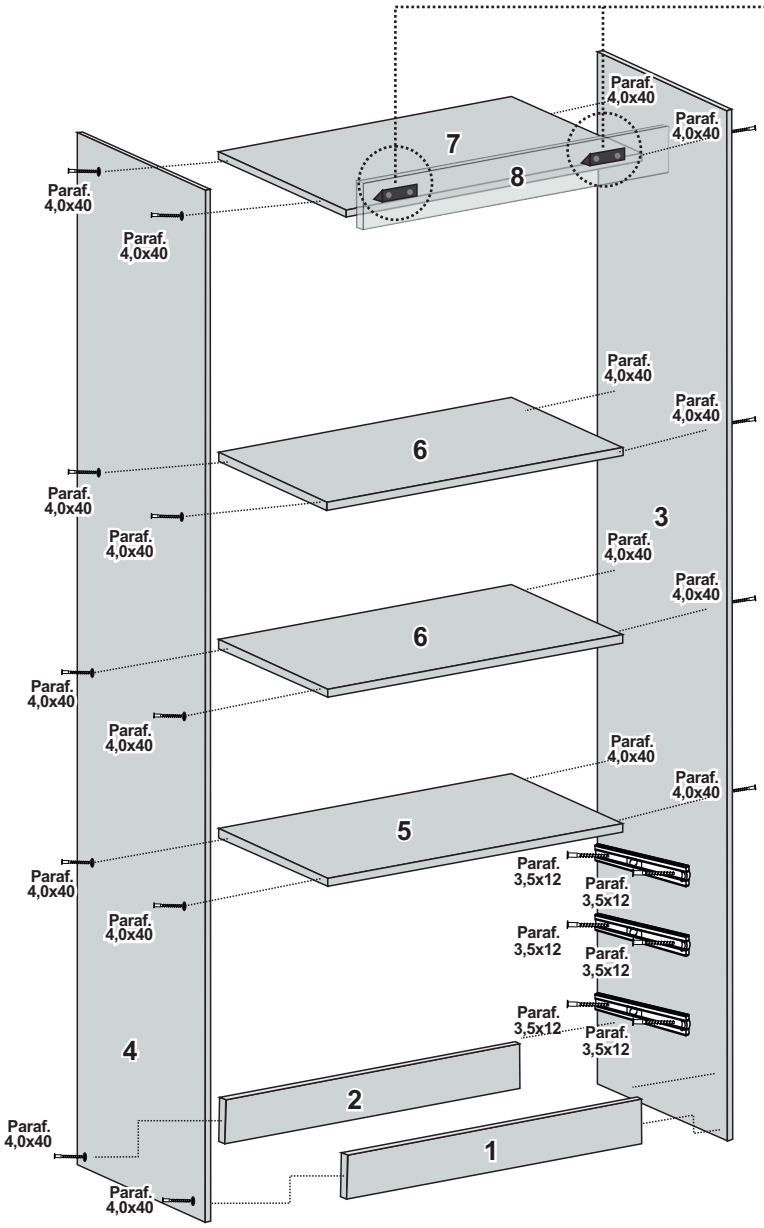

MONTAGEM DAS DOBRADIÇAS E PUXADOR NA PORTA.

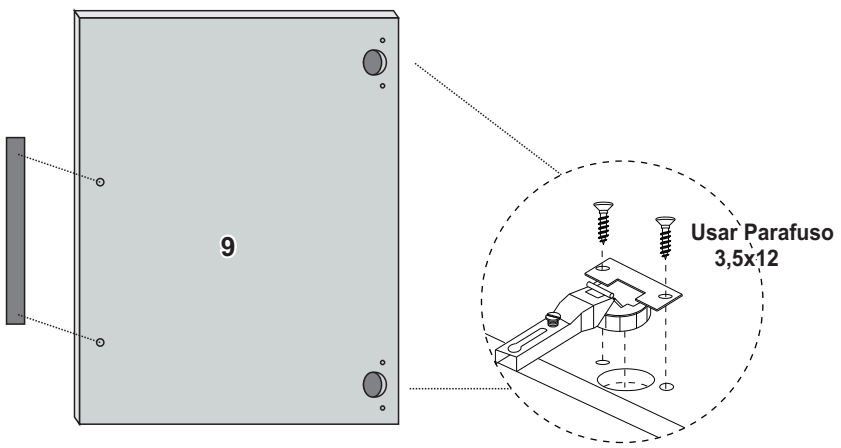

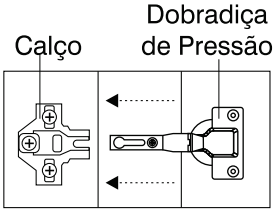

FIXAÇÃO DOS MÓDULOS.

ATENÇÃO

QUANDO ADQUIRIR MAIS PEÇAS DE NOSSO MODULADO ORION, VOCÊ DEVERÁ UNIR OS PRODUTOS JÁ MONTADOS NOS FUROS INDICADOS ABAIXO USANDO PARAFUSOS 4,0 X 20 FLANGEADO.

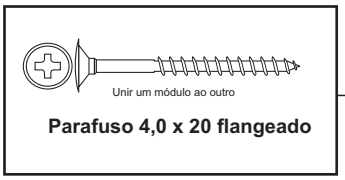

Parafuso 4,0 x 20 flangeado

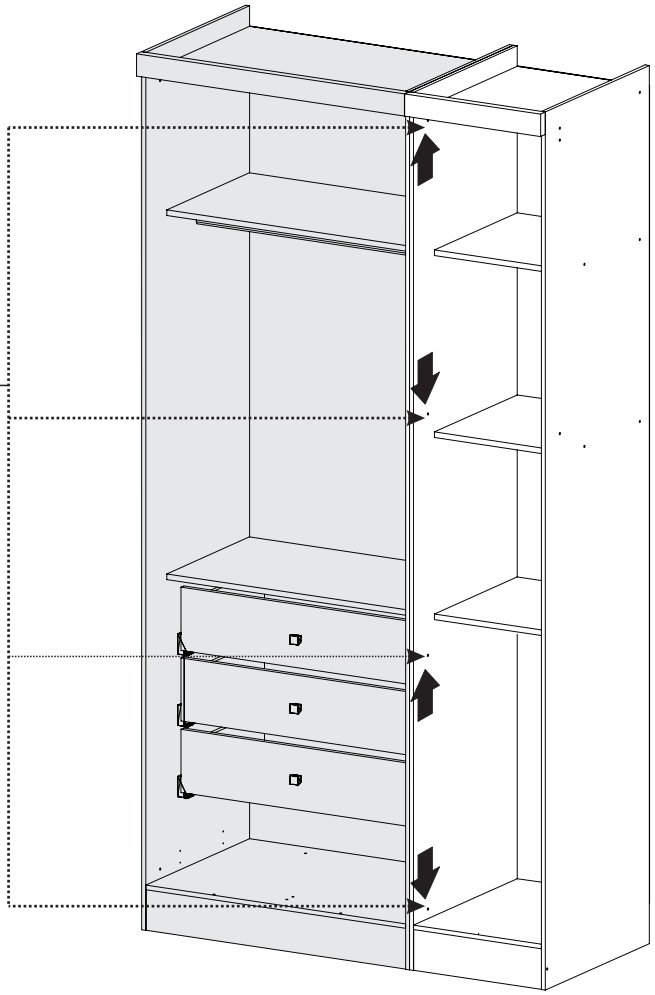

OBSERVAÇÃO:
UNIR O MÓDULO CRIADO
ANTES DE ENCAIXAR AS GAVETAS.

MONTAGEM DA COSTA



Fixar Costa
Prego 10 x 10

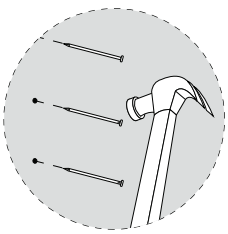

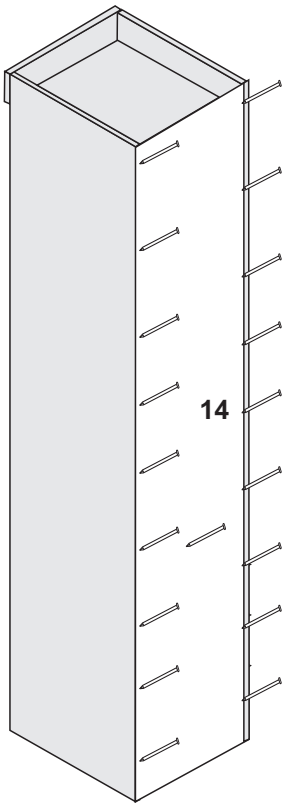

MONTAGEM DAS GAVETAS DO CRIADO.

ATENÇÃO:
FAVOR FACEAR A CORREDIÇA NA BASE DA LATERAL, ENCOSTAR A MESMA NA FRENTE DA GAVETA EM SEGUIDA PARAFUSÁ-LA.

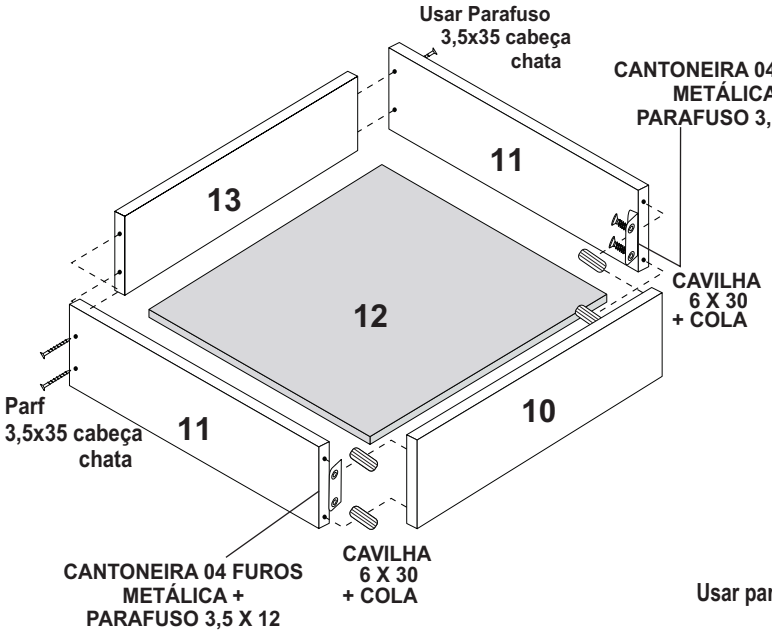

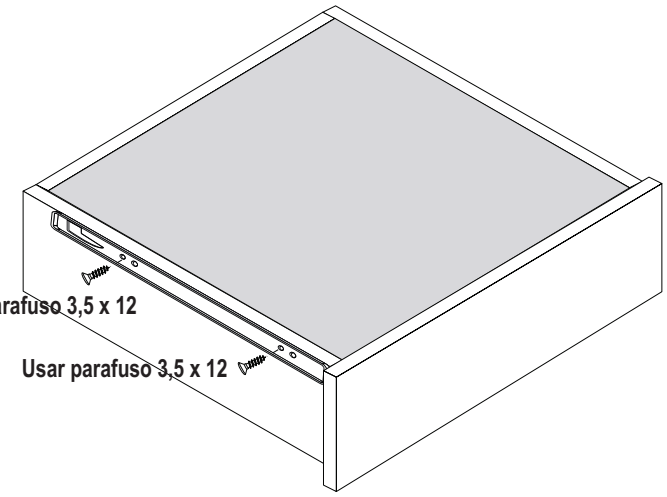

FIXAÇÃO DOS PUXADORES DAS GAVETAS.

