NICHO 2.2

ESQUEMA DE MONTAGEM

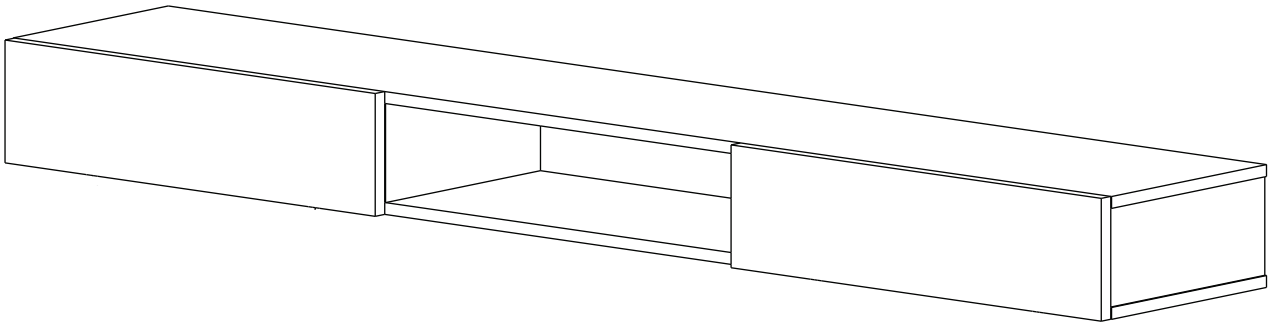

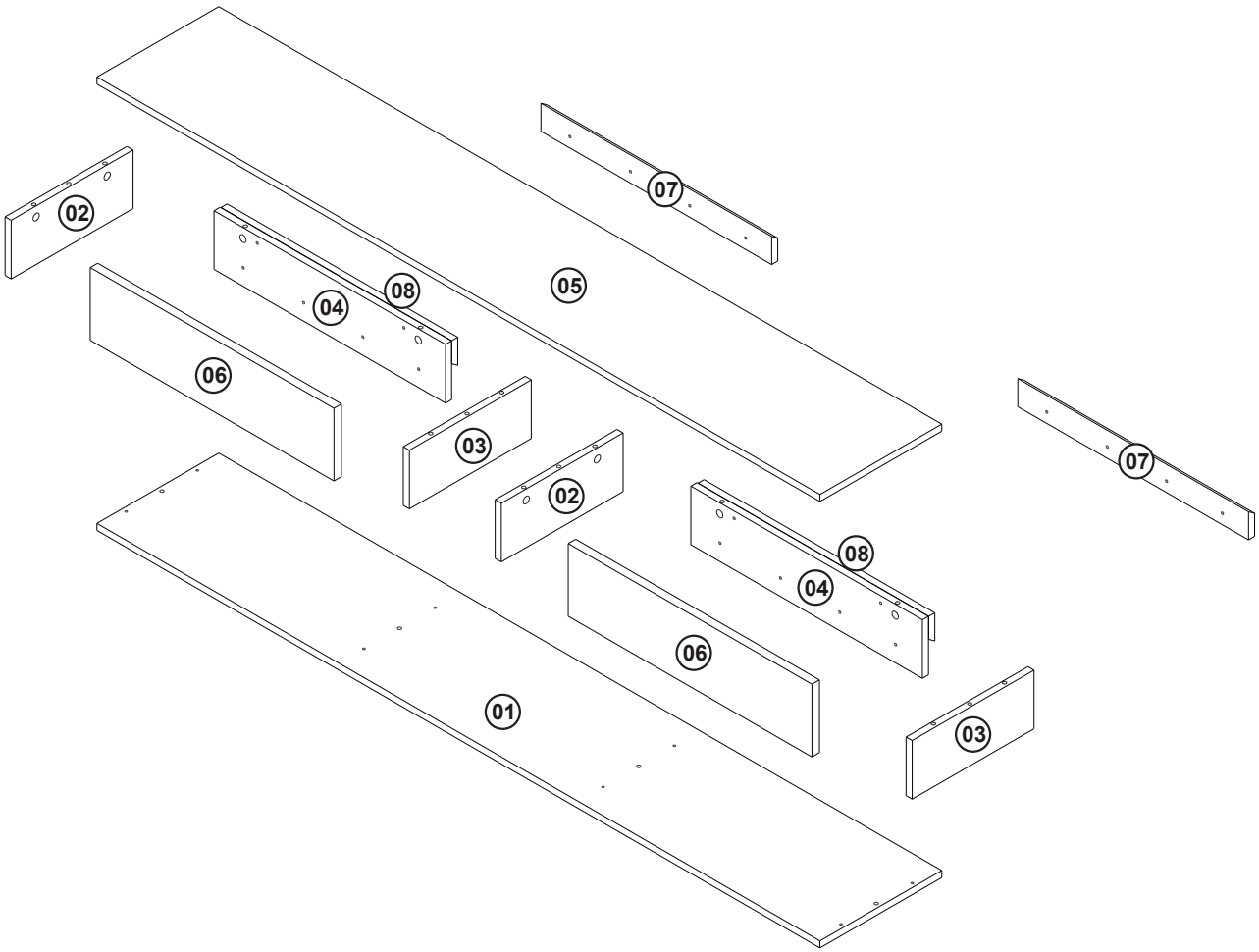

GARANTIA

A empresa garante seus produtos contra defeitos na fabricação conforme as condições estabelecidas neste termo de garantia.

Para a validação deste termo de garantia é imprescindível que seja apresentada a nota fiscal de compra do produto.

A empresa têm como objetivo atender plenamente o consumidor, proporcionando a garantia na forma aqui estabelecida, pelo período de três meses a partir da data da nota fiscal de compra. A empresa restringe a sua responsabilidade a substituição gratuita das peças defeituosa, em casos de defeito ou avarias devidamente constatados como sendo de fabricação, durante a vigência desta garantia.

Para exercer seus direitos de consumidor é imprescindível que antes de montar seu produto você leia atentamente todas às instruções de cada passo do manual de montagem que segue junto ao produto.

Caso o produto não esteja em conformidade, é imprescindível que apresente o numero do lote de fabricação do produto. Em seguida entre em contato com a loja onde efetuou a compra

INSTRUÇÕES DO FABRICANTE

Para a montagem do produto, é necessário a contratação de um profissional.

Montador: Antes de montar o produto, leia o manual de instruções.

Montador: é de responsabilidade do montador seguir estas instruções, que são fundamentais para a estrutura do móvel.

Abra a caixa no local da montagem.

Utilize o papelão como proteção.

Separe e identifique as peças de acordo com o manual de montagem.

Lembre-se, o esquadro do móvel depende da boa colocação do fundo.

Para limpeza, utilize pano levemente umedecido com água. Não utilizar produtos químicos.

Garantia: 90 Dias

Assistência Técnica: só será atendia mediante a informação do número do lote e com a devolução do componente danificado.

ACESSÓRIOS

A - 10x B - 12x C - 06x D - 24x E - 08x F - 12x G - 12x

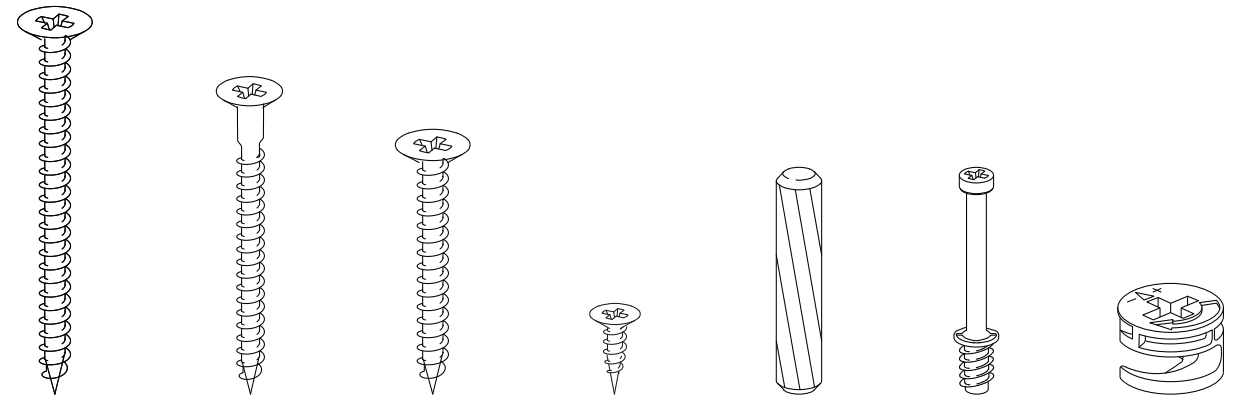

Paraf. CH 5x70 | Paraf. CH 5x45 | Paraf. CH 5x40 | Paraf. CH 3.5x14 | Cavilha 6x30 | Pino Minifix | Castanha Minifix 15

H - 04x I - 04x J - 10x K - 04x

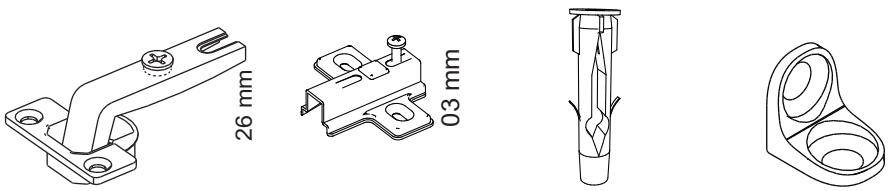

Dobradiça | Calço | Bucha | Cantoneira

IDENTIFICAÇÃO DAS PEÇAS

ORD.	DESCRIÇÃO	DIM. (mm)	QTDE
01	Base	2180 x 300 x 15	1
02	Lateral Esquerda	125 x 300 x 15	2
03	Lateral Direita	125 x 300 x 15	2
04	Fundo	705 x 125 x 15	2
05	Tampo	2180 x 300 x 15	1
06	Porta	745 x 155 x 15	2
07	Suporte Parede	670 x 60 x 15	2
08	Suporte do Painel	703 x 60 x 15	2

pré-montagem

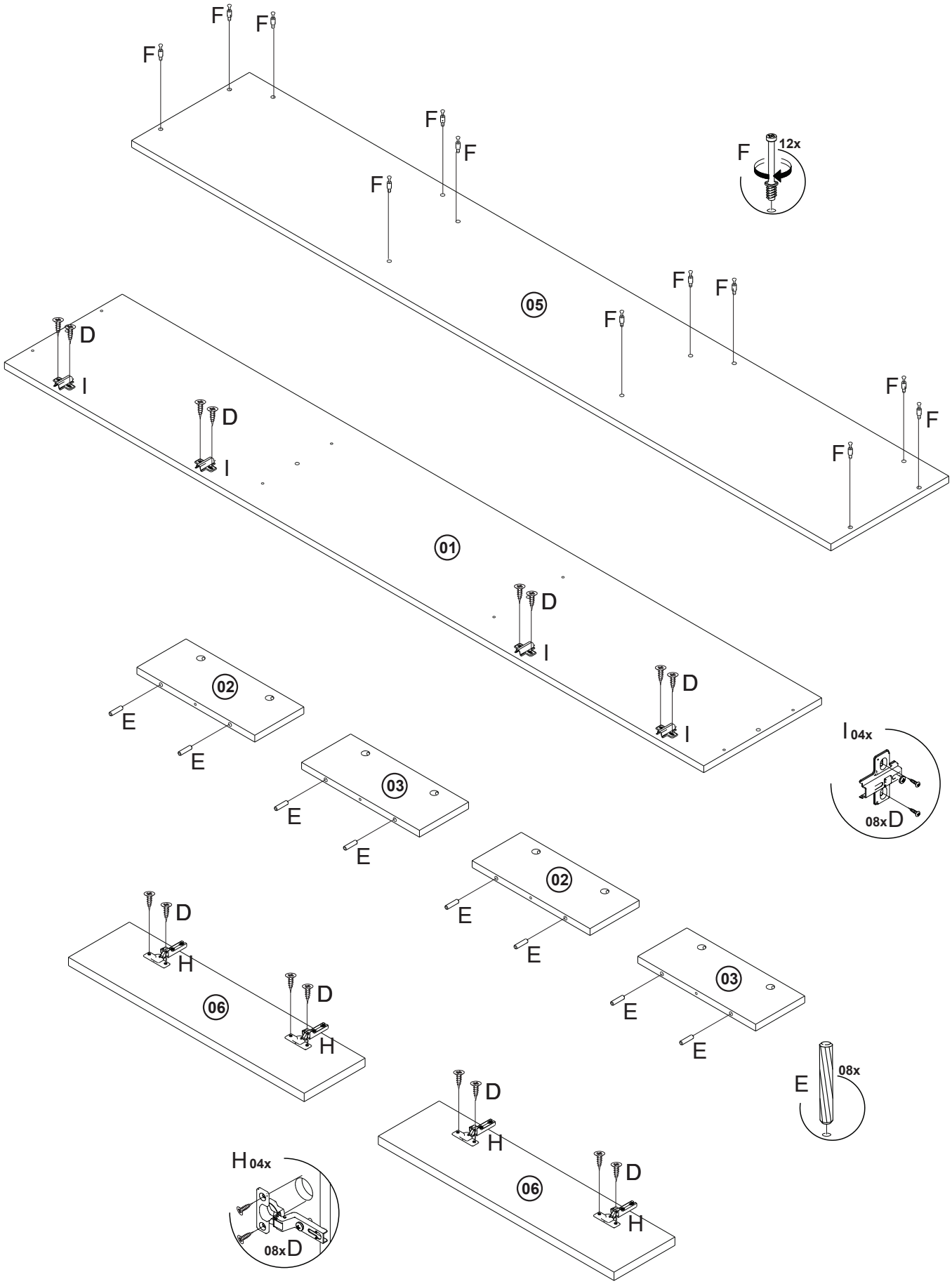

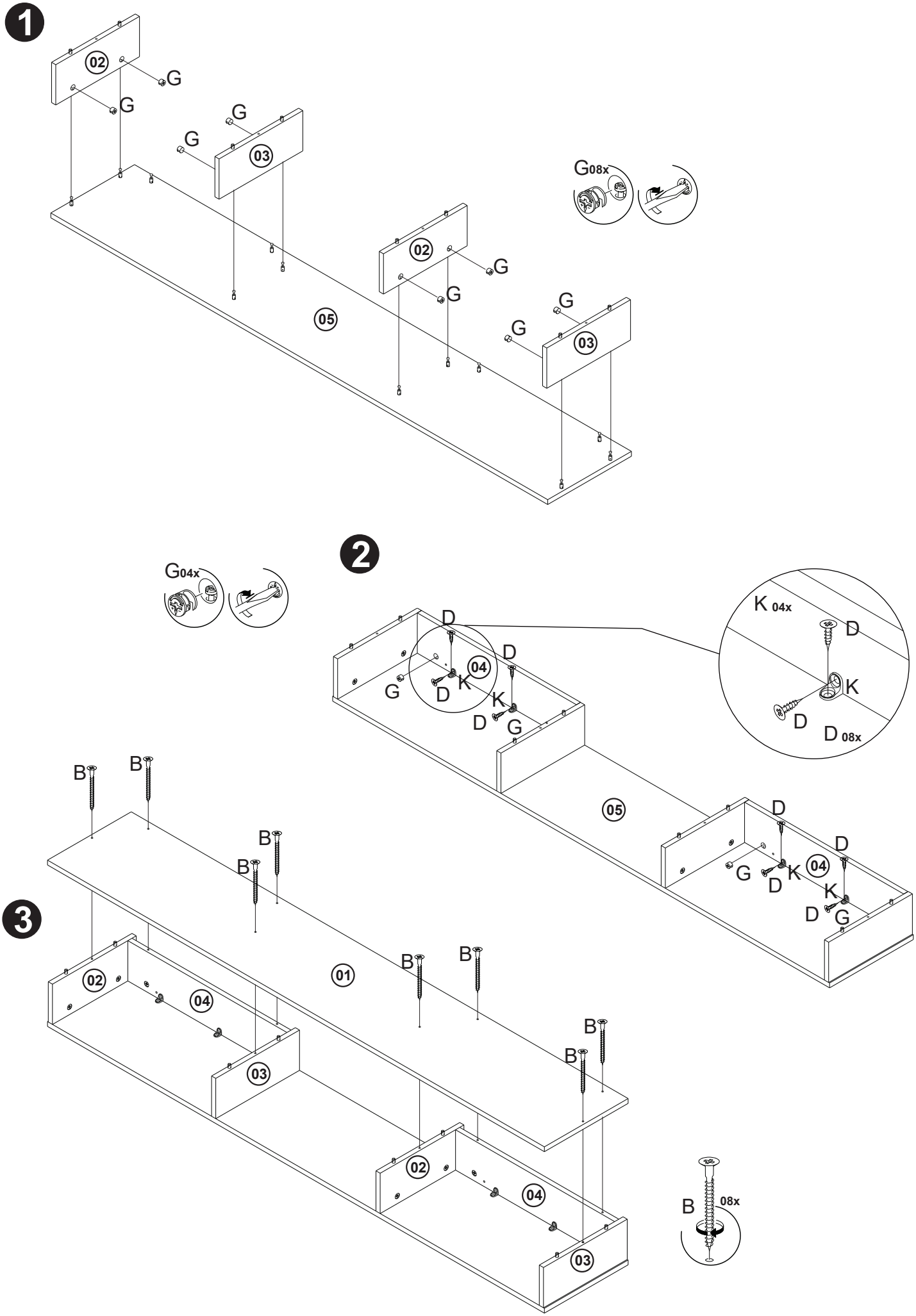
1
02
G
G
G
G
03
G08x
02
G
G
05
G
G
03
2
G04x
D
D
04
G
D
K
K
D
G
K 04x
D
K
D
D 08x
05
D
D
G
D
K
04
K
D
G
3
B
B
B
B
01
B
B
02
04
03
B
B
02
04
03
B
08x

4

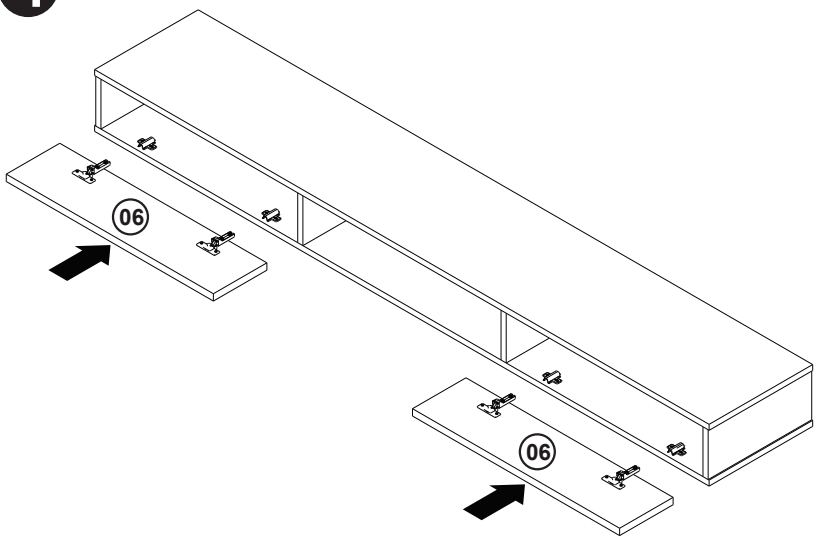

5

Caso o nicho for fixado na parede:
1º - Fixar os Suportes (07) com Parafusos (A) e Buchas (J).
2º - Posicionar o Nicho, marcar a Parede através das Peças (04 e 08), remover o nicho furar a Parede fixar as Buchas (J) e fixar o Nicho com Parafusos (A).

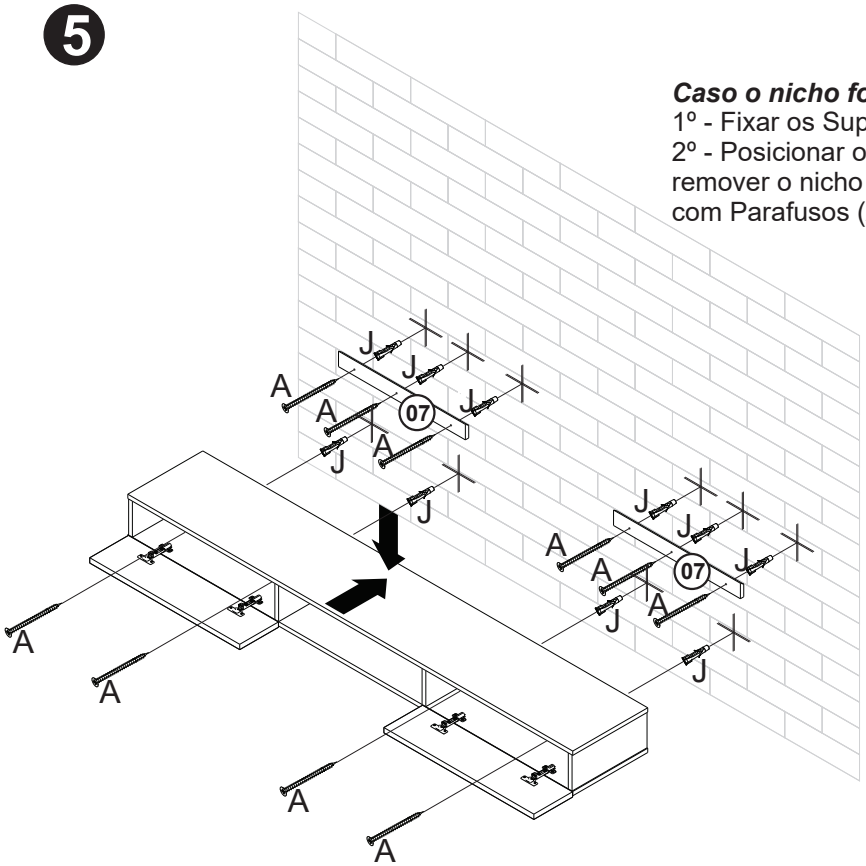

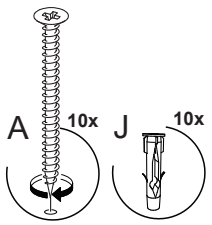

6

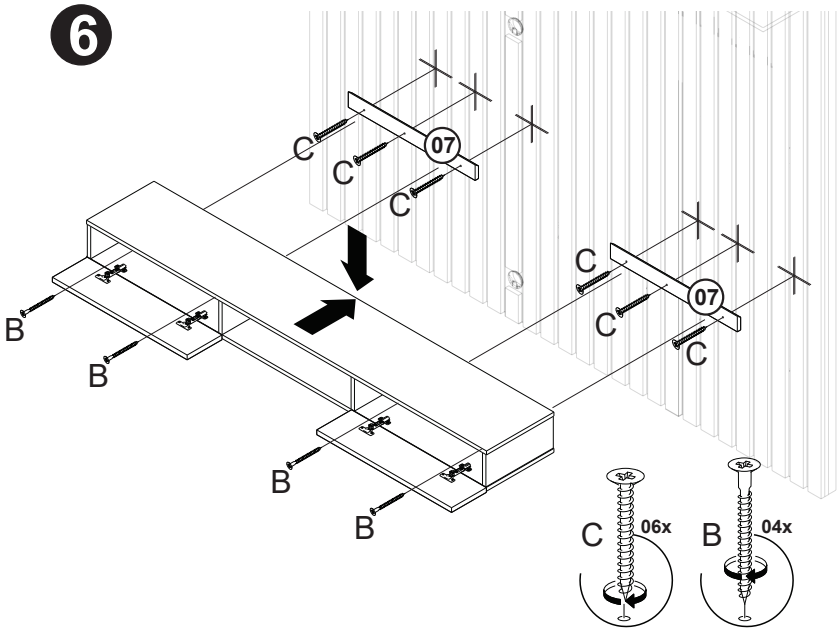

Caso o nicho for fixado no painel:
1º - Fixar os Suportes (07) com Parafusos (C).
2º - Fixar o Nicho com Parafusos (B).