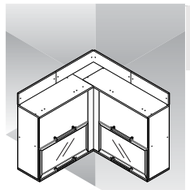

1000006136 - 01/06/2015
LINHA AUDACE

IPCR-2V DUPLO

Armário Canto Reto 4 Portas c/ 2 Vidros

Cozinhas **Itatiaia**

Nº	CÓDIGO CODE CÓDIGO	DESCRIÇÃO DESCRIPTION DESCRIPCIÓN	ACABAMENTO FINISH TERMINACIÓN	QUANTIDADE QUANTITY CANTIDAD		Dimensão Dimension/Dimension COMP	LARG	ESP
1	3100010016	LATERAL DIR IPH2 AUDACE CVH-FF	FF CARV. HANOVER	1	PC	660	250	15
2	3100010019	LATERAL ESQ IPH2 AUDACE CVH-FF	FF CARV. HANOVER	2	PC	660	250	15
3	3100010073	LATERAL DIR IPCR ART DUPLO AUDACE CVH-FF	FF CARV. HANOVER	1	PC	660	250	15
4	3100010074	TAMPO IPCR AUDACE CVH-FF	FF CARV. HANOVER	1	PC	800	270	15
5	3100010077	BASE IPCR AUDACE CVH-FF	FF CARV. HANOVER	1	PC	800	270	15
6	3100010079	PRAT CENTRAL IPCR AUDACE CVH-FF	FF CARV. HANOVER	1	PC	769	249	15
7	3100010078	PRAT CENTRAL IPH-60 AUDACE CVH-FF	FF CARV. HANOVER	1	PC	569	249	15
8	3100010082	TAMPO IPCR COMPLEMENTO AUDACE CVH-FF	FF CARV. HANOVER	1	PC	664	270	15
9	3100010085	BASE IPCR COMPLEMENTO AUDACE CVH	FF CARV. HANOVER	1	PC	664	270	15
10	3100010086	FECHAMENTO UNIAO IPCR DUP AUDACE CVH-FF	FF CARV. HANOVER	2	PC	660	85	15
11	3100010088	FECHAMENTO SUP IPCR DUP AUDACE CVH-FF	FF CARV. HANOVER	1	PC	316	184	15
12	3100010090	FECHAMENTO INF IPCR DUP AUDACE CVH-FF	FF CARV. HANOVER	1	PC	329	184	15
13	3100010092	BATENTE SUP IPCR DUPLO AUDACE CVH-FF	FF CARV. HANOVER	1	PC	315	53	15
14	3100010094	BATENTE INF IPCR AUDACE CVH-FF	FF CARV. HANOVER	1	PC	329	53	15
15	3100010096	COSTA 595X340 CVH-HDF	HDF CARV. HANOVER	1	PC	595	340	3
16	3100010098	COSTA 595X350 CVH-HDF	HDF CARV. HANOVER	1	PC	595	350	3
17	3100009922	COSTA 795X340 CVH-HDF	HDF CARV. HANOVER	1	PC	795	340	3
18	3100010100	COSTA 795X350 CVH-HDF	HDF CARV. HANOVER	1	PC	795	350	3
19	3100010106	REGUA VISTA 46 AUDACE CVH-FF	FF CARV. HANOVER	4	PC	462	120	15
20	3100006581	BATENTE ACAB MAI IPCR DUP BEL BRALC-FF	FF BRANCO LACA	1	PC	660	83	15
21	3100006584	BATENTE ACAB MEN IPCR DUP BEL BRALC-FF	FF BRANCO LACA	1	PC	660	69	15
20	3100010243	BATENTE ACAB MAI IPCR DUP AUDACE PTOLC-FF	FF PRETO LACA	1	PC	660	83	15
21	3100010246	BATENTE ACAB MEN IPCR DUP AUDACE PTOLC-FF	FF PRETO LACA	1	PC	660	69	15
22	3100010102	PORTA H 326 X 597 AUDACE BRALC-FF	FF BRANCO LACA	1	PC	597	326	15
22	3100010240	PORTA H 326 X 597 AUDACE PTOLC-FF	FF PRETO LACA	1	PC	597	326	15
23	1000006153	MOLD AUDACE PAP BR 597X326X20-VD 560X269	MDF +PAPEL BRA LACA	1	PC	597	326	20
23	1000006154	MOLD AUDACE PAP PTO 597X326X20-VD 560X269	MDF +PAPEL PTO LACA	1	PC	597	326	20

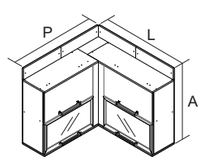

IPCR-2V DUPLO
PRODUTO MONTADO:
A: 810 L: 940 P: 940 MM

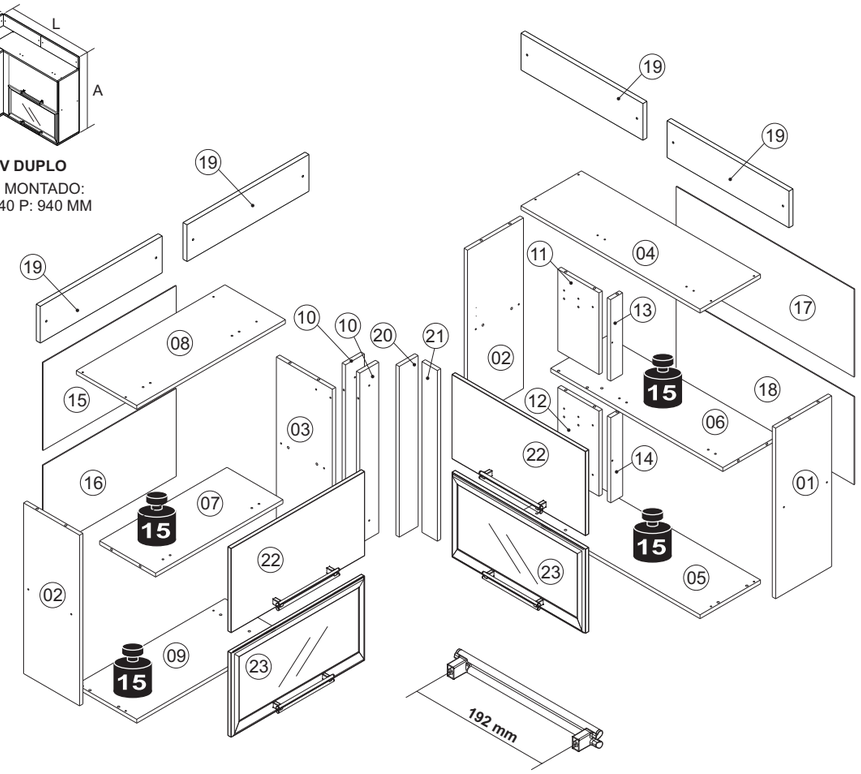

PUXADOR / DIMENSÃO
HANDLE / DIMENSION
TIRADOR / DIMENSIÓN

KG Peso máximo suportado
Maximum weight supported
Peso máximo soportado

A1 - 1000000216 - 4,8 X 45 MM
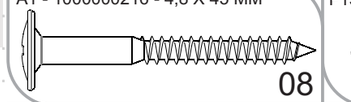
08

F136 - 1000001229 - 35MM

CALÇO DOBRADIÇA
DOOR WING
SOPORTE BISAGRA
08

F5 - 1000001266 - 51 X 38 X 22 MM
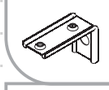
CANTONEIRA METALICA
METALIC 'L' BRACKET
ESQUINERA METÁLICA
08

F173 - 1000006036 - 192 MM
222 X 33,5 X 26,5 MM
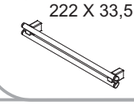
PUXADOR
HANDLE
TIRADOR
04

F6 - 1000006068 - 81 X 23 X 6 MM

CAPA PLASTICA CANTONEIRA
'L' BRACKET
CAPA PLÁSTICA PARA ESQUINERA
08

M1 - 1000001179 - 3,5 X 40 MM
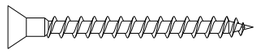
36

F7 - 1000006065 - 12 MM

ADESIVO TAPA FURO
COVER STICKER
ADHESIVO TAPA TORNILLO
18

M4 - 1000001183 - 28MM

02

F8 - 1000000262 - 8 MM

BUCHA
ANCHOR
TARUGO PLÁSTICO
16

M5 - 1000001174 - 4,0 x 25 CC
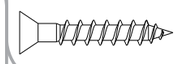
05

F9 - 1000001257 - 8 MM

BATENTE P/ PORTA – SILICONE
SILICON STOPPER
TOPE PARA PUERTA - SILICÓN
08

M6 - 1000001180 - 4,0 X 14 MM
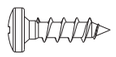
24

F10 - 1000001086 - 10G

COLA BRANCA
WHITE GLUE
COLA BLANCA
02

M28 - 1000006285 - 3,5 X 30 MM

08

F14 - 1000001265 - 15 x 14MM

FIXADOR P/ COSTA DE ROUPEIRO
HARDBOARD PANELS HOLDER
FIJADOR PARA ESPALDAR
08

M13 - 1000000500 - 8 X 30 MM
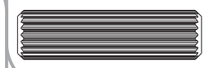
CAVILHA MADEIRA
WODDEN DOWEL
TARUGO DE MADERA
30

F18 - 1000000363 - 90N - 270MM
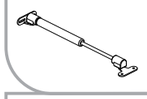
PISTÃO ARTICULADOR
GAS SPRING
PISTÓN ARTICULADOR
04

M14 - 1000001259 - 6 X 30 MM

CAVILHA MADEIRA
WODDEN DOWEL
TARUGO DE MADERA
08

F19 - 1000006067 - 10MM

TAMPA CABEÇA PARAFUSO
SCREW HEAD CAP
TAPA CABEZA TORNILLO
08

M15 - 1000001177 - 10 X 10

70

F135 - 1000001236 - 35MM
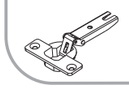
DOBRADIÇA
FRAME WING
BISAGRA
08

M16 - 1000001184 - 15MM
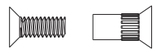
16

M23 - 3,5x16 MM
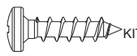
KIT PISTÃO
KIT GAS SPRING
KIT PISTÓN ARTICULADOR
16

M18 - 1000000501 - 8x55 MM
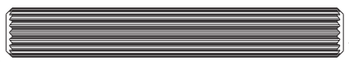
CAVILHA MADEIRA
WODDEN DOWEL
TARUGO DE MADERA
03

M11 - 1000000224 - 5,0x65
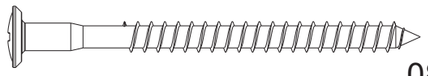
08

TERMO DE GARANTIA

PARABÉNS!
Você acaba de comprar um produto que é referência de qualidade, durabilidade e beleza em todo o Brasil. Isso porque a Itatiaia faz de tudo para oferecer a você as melhores cozinhas de madeira do mercado.

DISPOSIÇÕES E PRAZOS DE GARANTIA
A Itatiaia Móveis S/A estipula que o produto especificado, fica garantido pelo prazo de 6 (seis) meses, contados a partir da entrega efetivado produto. Este prazo é compreendido como sendo: 3 (três) meses como garantia legal e 3 (três) meses como garantia contratual.

Constatado o eventual defeito de fabricação, o consumidor deverá entrar em contato com a loja onde adquiriu o produto.
No prazo de garantia, as partes eventualmente defeituosas serão substituídas gratuitamente, por outra da mesma linha e modelo, assim como a mão-de-obra aplicada.

O projeto, instalação e a montagem na residência do consumidor não é de responsabilidade da Itatiaia. A montagem deve seguir corretamente as instruções que se encontram dentro da embalagem de cada módulo.

Esta garantia é válida em todo o território brasileiro, inclusive em toda e qualquer região litorânea.
A Itatiaia se reserva o direito de efetuar modificações de caráter técnico em seus produtos, sem aviso prévio.

EXCLUSÃO DA GARANTIA
O presente termo exclui de sua garantia:
- danos causados em conseqüência de acidentes, mau uso, manuseio ou deslocamento incorreto dos produtos;
- danos causados por montagem inadequada;
- danos em decorrência de agentes externos (inundações, incêndios, etc);
- danos causados pela utilização de produtos de limpeza não recomendados no manual de instrução do produto;
- despesas de transporte, frete ou seguro;
- defeitos oriundos da utilização do produto em ambientes sujeitos a gases corrosivos, umidade excessiva ou em locais de altas/baixas temperaturas, poeira ou acidez.

A Itatiaia não se responsabiliza por incorreta instalação de cubas, pias, mármores, granitos ou similares. Também não será responsável pelas instalações elétricas, hidráulicas e de gás, bem como pelos danos que estes possam vir a causar ao produto.
A fixação dos armários de forma segura e garantida depende da qualidade da parede na qual os mesmos serão instalados. A Itatiaia não se responsabiliza por danos causados por instalação dos armários em paredes inadequadas.

CUIDE BEM DO SEU ARMÁRIO

Dicas de limpeza e conservação:

- Para limpar corretamente seus armários de madeira, use sempre um pano liso e **levemente** umedecido com água;
- Não se esqueça de enxugar o seu armário! Ele não deve permanecer úmido, pois a água pode prejudicar o acabamento ou causar mofo na madeira;
- Não se recomenda o uso de produtos à base de amoníaco.
-Não utilize esponja de aço ou qualquer material que possa arranhar a superfície dos armários durante a limpeza.
- Não utilize plásticos ou papéis coloridos para forrar os armários.
- Deve-se evitar guardar sal, cebola, catchup, mostarda e outras substâncias ácidas sem as devidas embalagens de proteção.
- Evite arrastar objetos em cima dos armários. Eles podem riscar e prejudicar o acabamento de seu móvel de cozinha;
- O material dos seus móveis tem um tratamento contra fungos e cupins, mesmo assim, em ambientes infestados recomenda-se a dedetização antes de instalar a sua cozinha;
- Para os armários com pia, é importante tomar cuidado ao redor dela, evitando-se o contato direto com água nas demais partes do produto. A área exposta a
umidade pode influenciar na durabilidade dos seus móveis;
- Tente evitar a exposição direta ao sol. Sugere-se utilização de cortinas para proteger seus móveis de cozinha;
- Produtos adquiridos fora do Brasil com defeitos de fabricação do produto, favor entrar em contato com a loja onde adquiriu sua Cozinha Itatiaia.

TAKING GOOD CARE OF YOUR CABINET

Cleaning and caring instructions:

- Wipe the wood cabinet down with a moist cloth to properly clean the cabinet.
- Do not forget to dry your cabinetry out! Humidity can damage the finish or create mould.
- Chemical products are not recommended;
- Never clean the cabinet with scouring powders, steel scrubber pads or any other product which can scratch its surface.
- Cabinet surfaces should not be covered with colored plastic or paper sheets.
- Acid substances like salt, onion, ketchup and mustard must remain properly stored in sealed containers.
- Avoid dragging objects on top of the cabinet. They might scratch the finishing.
- Wood cabinets are made of mould and termites resistant materials, however, it is recommended to use termiticides in infested places before installing the cabinets.
- Avoid the direct contact of water with other surfaces than the sink, as the humidity can affect the durability of the cabinets.
- Avoid cabinets exposure to direct Sun light. Drapers suggested.
- For technical assistance outside Brazil, please, contact the store where you purchased your Itatiaia kitchen.

CUIDE BIEN DE SU APARADOR

Indicaciones de limpieza y conservación

- Para limpiar correctamente su aparador de madera, siempre use un paño húmedo.
- No se olvide de secar su aparador! No debe permanecer húmedo, pues el agua puede perjudicar el acabado o causar moho en la madera.
- No es recomendable utilizar productos con amoniaco.
- No utilizar esponjas de acero o cualquier material que dañe la superficie de los aparadores.
- No utilizar plásticos o papeles coloridos para forrar los armarios.
- Debe evitarse guardar sal, cebolla, kétchup, mostaza o cualquier producto ácido sin el embalaje de protección.
- Evite arrastrar objetos encima de los aparadores. Ellos pueden riscar o dañar el acabado de su mueble de cocina.
- El material de los muebles tiene un tratamiento contra los hongos y las polillas,aun así, en ambientes infectados, se recomienda desinfectar antes de instalar su cocina.
- Para los armarios con lavaplatos, es importante tomar cuidado alrededor de ella, evitando el contacto directo con el agua en las demás partes del producto. El área expuesta a la humedad puede influir en la durabilidad de sus muebles.
- Evite la exposición directa al sol. Se sugiere la utilización de cortinas para proteger sus muebles de cocina.
- Los productos adquiridos fuera de Brasil con defectos de fabricación de productos, favor póngase en contacto con la tienda donde compró su Cucina Itatiaia.

Linha de Interesse Geral do Consumidor
Ligação gratuita de qualquer ponto do país
0800 032 6111

Fazenda São Roque 1, s/nº. Bairro Córrego da Onça. Sooretama - ES. CEP: 29927-000 www.cozinhasitatiaia.com.br

Sugestão da quantidade de pessoas necessárias para montagem e fixação do produto na parede.

Tip of the number of people required for product assembly and wall mounting.

Consejo de la cantidad de personas necesarias para el montaje de productos y montaje de la pared.

01

Importante: Passar cola nas cavilhas
Mandatory to glue the dowels
Importante: Pasar cola en los tarugos

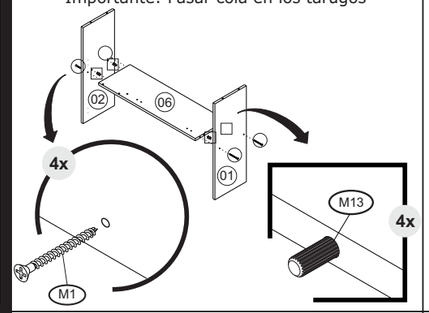

02

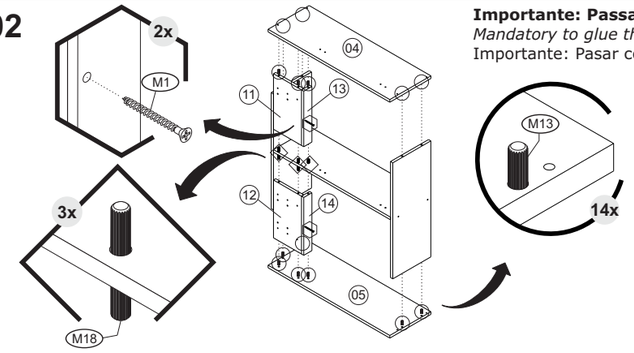

Importante: Passar cola nas cavilhas
Mandatory to glue the dowels
Importante: Pasar cola en los tarugos

03

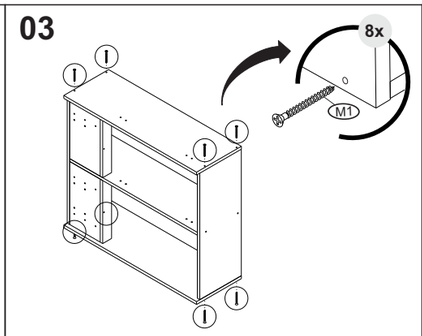

04

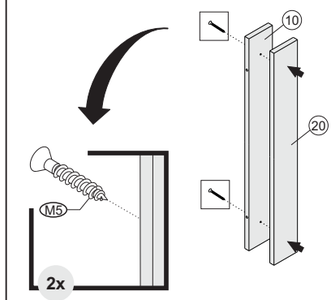

05

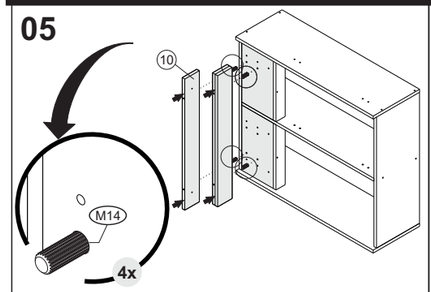

Importante: Passar cola nas cavilhas
Mandatory to glue the dowels
Importante: Pasar cola en los tarugos

06

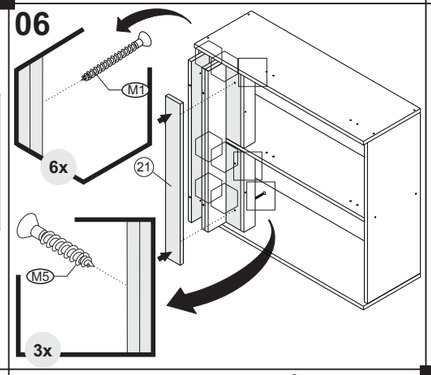

07

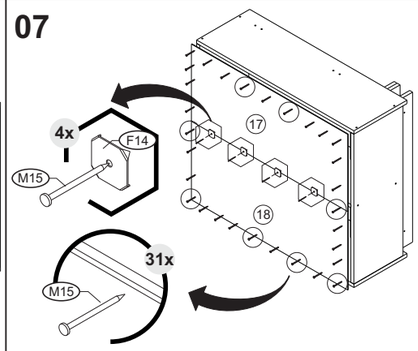

08

Importante: Passar cola nas cavilhas
Mandatory to glue the dowels
Importante: Pasar cola en los tarugos

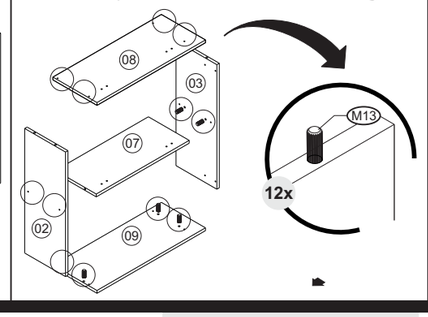

09

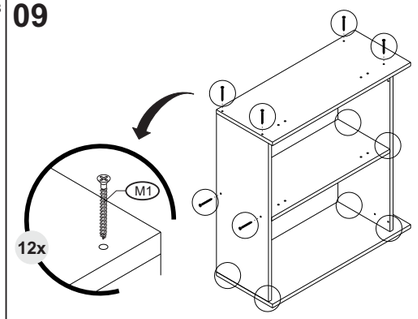

10

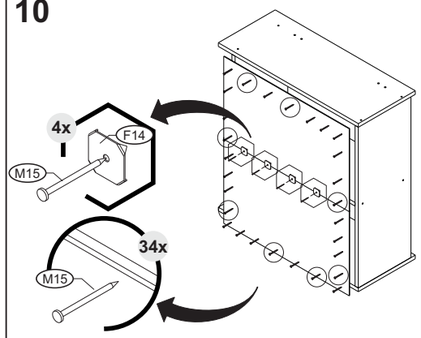

11

Importante: Passar cola nas cavilhas
Mandatory to glue the dowels
Importante: Pasar cola en los tarugos

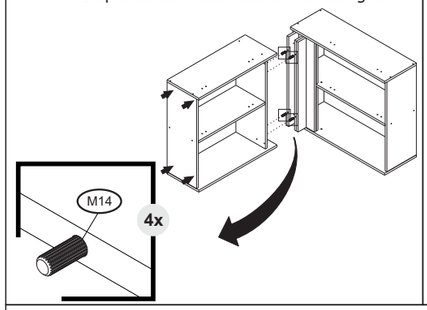

12

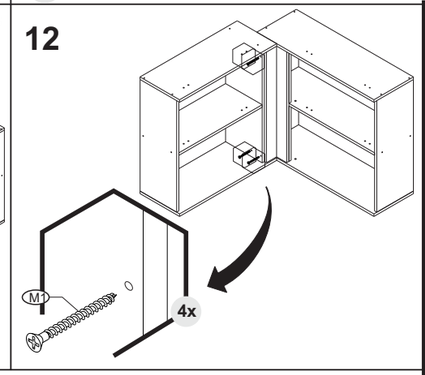

13

IMPORTANTE: NECESSÁRIO FIXAÇÃO NA PAREDE
IMPORTANT: CABINET MUST BE ATTACHED TO THE WALL
IMPORTANTE: ES NECESARIO FIJAR EN LA PARED

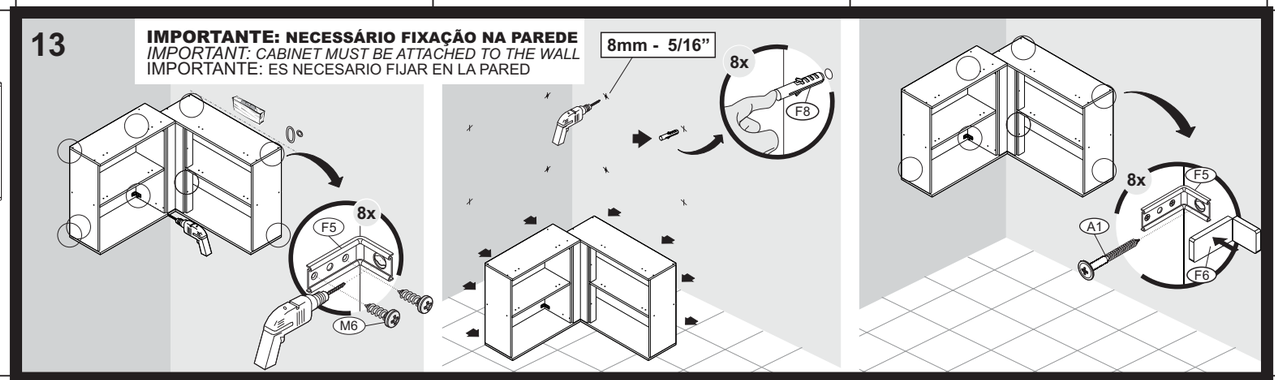

14

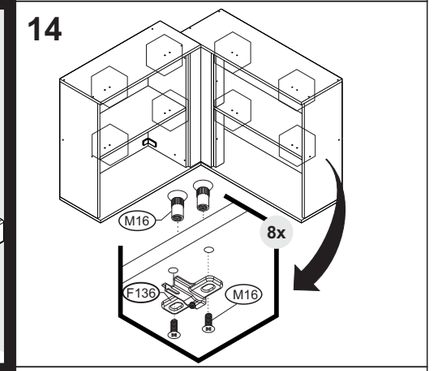

15

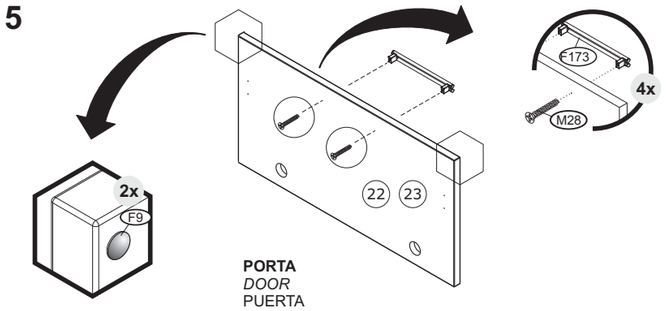

PORTA
DOOR
PUERTA
(597 X 326 X 15 mm)
(597 X 326 X 20 mm)

16

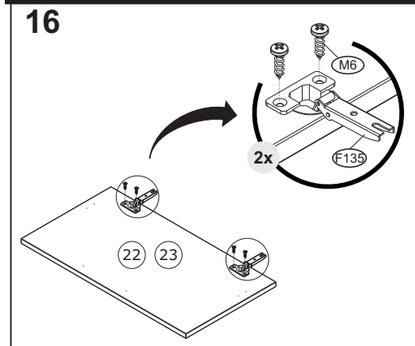

17

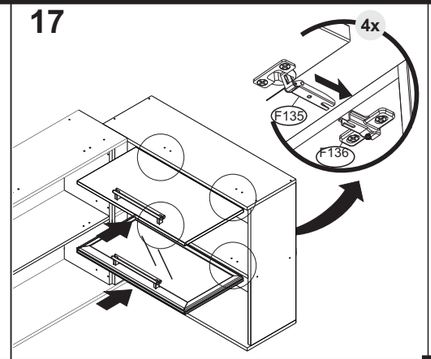

18

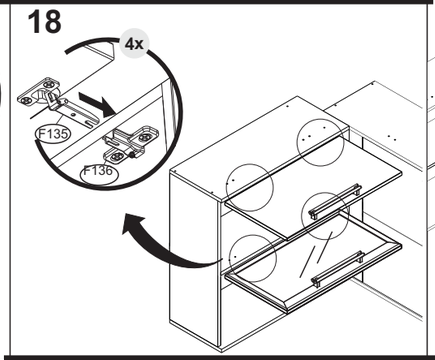

19

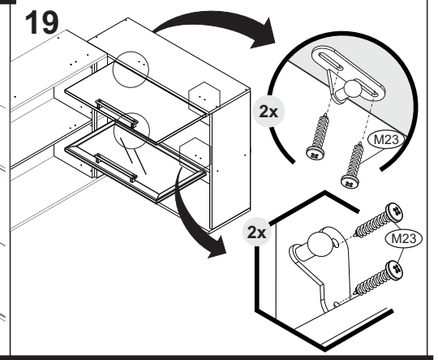

20

MODELO 1 / *PART 1* / MODELO 1

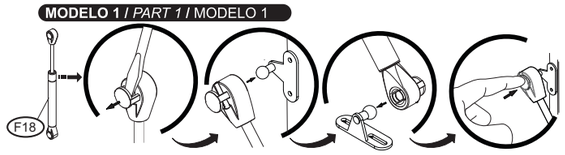

MODELO 2 / *PART 2* / MODELO 2

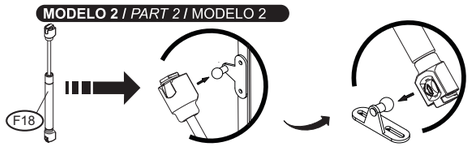

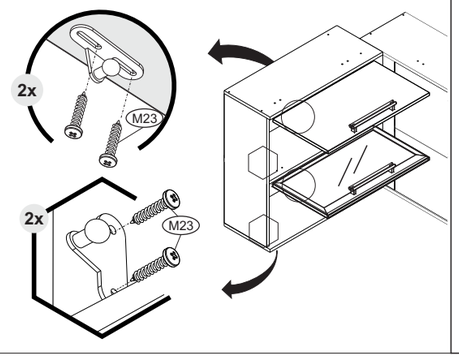

21

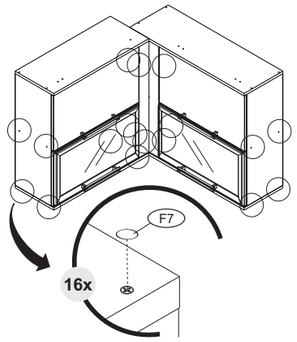

22

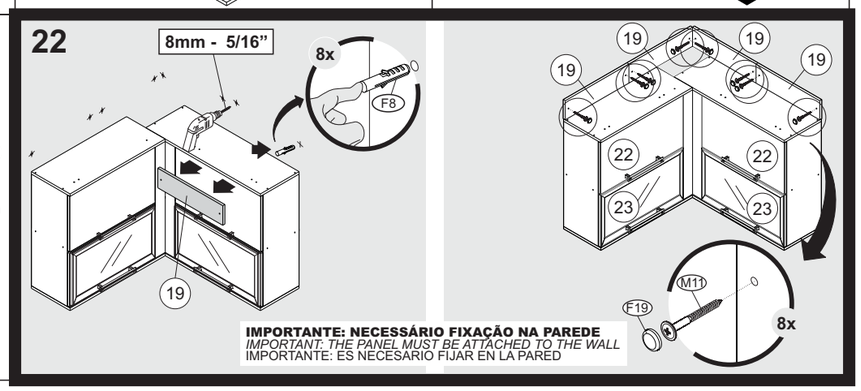

IMPORTANTE: NECESSÁRIO FIXAÇÃO NA PAREDE
IMPORTANT: THE PANEL MUST BE ATTACHED TO THE WALL
IMPORTANTE: ES NECESARIO FIJAR EN LA PARED