5 MONTAGEM DAS COSTAS.

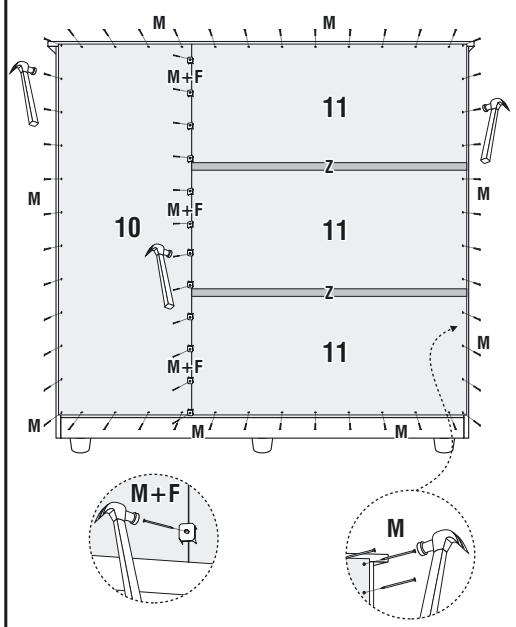

6 MONTAGEM DA PORTA.

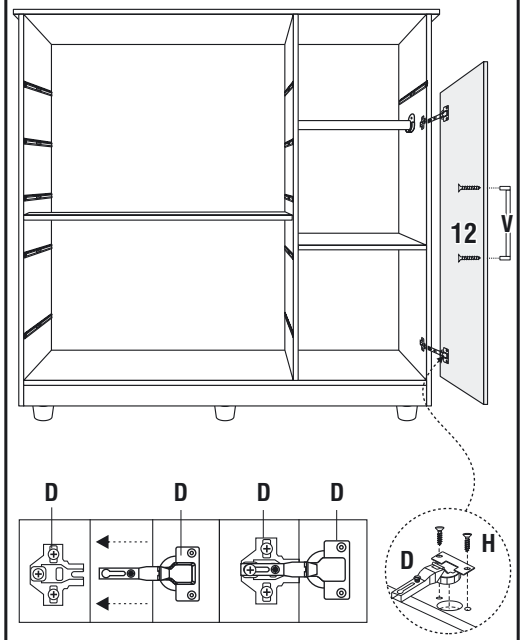

7 MONTAGEM DAS GAVETAS.

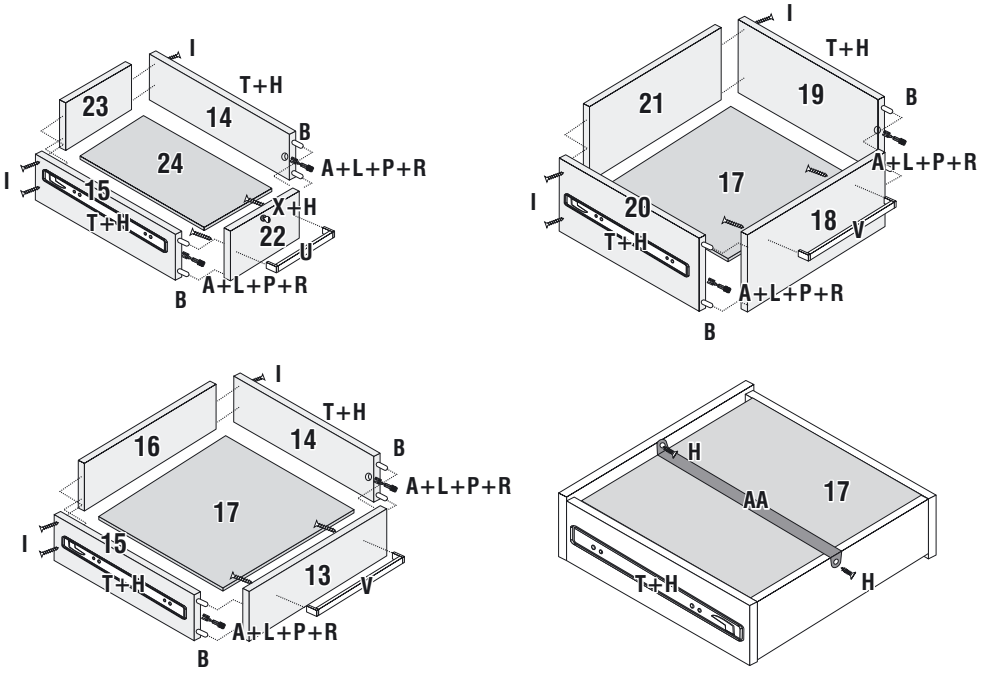

08/08/2016

móveis valverde

CÔMODA 041

Alt.: 1160mm | Larg.: 1190mm | Prof.: 490mm
Peso: 71,50 Kg | Volumes: 2 Unidades.

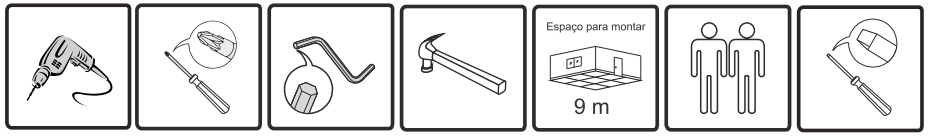

INFORMAÇÕES IMPORTANTES

1) Verifique a quantidade de volumes e peças antes de iniciar a montagem;
2) Ao separar as peças e ferragens, cuide para não danificá-las;
3) O móvel deverá ser montado no chão. Utilize a própria embalagem para proteger o móvel e não danificar o chão;
4) Preparar as peças com acessórios antes de iniciar a montagem;
5) Comece a montar seguindo as instruções passo a passo;
6) No caso do não seguimento das instruções, exime o fabricante de quaisquer responsabilidade futuras;
7) O fabricante se reserva no direito de efetuar modificações técnicas em seus produtos, sem aviso prévio, sempre que julgar conveniente.
8) As ferragens e acessórios presentes no kit são apenas para a montagem deste produto

Em caso de solicitação de assistência, é OBRIGATÓRIO indicar o código da peça e N° do lote do produto para ser atendido.

FONE (32) 3539-4250
Home Page: www.valverde.ind.br
E-mail: assistenciatecnica@valverde.ind.br

IDENTIFICAÇÃO DE COMPONENTES

CÓD.	ID.	PEÇA	QT.
2253	1	Travessa Pé Cômoda 041	3
2237	2	Base Cômoda 041	1
2229	3	Vista Inferior Frontal Cômoda 041	1
2238	4	Lateral Esquerda Cômoda 041	1
2239	5	Divisão Cômoda 041	1
2240	6	Reforço Cômoda 041	1
2241	7	Lateral Direita Cômoda 041	1
2242	8	Tampo Cômoda 041	1
2230	9	Prateleira Cômoda 041	1
2235	10	Costa Vertical Cômoda 041	1
2231	11	Costa Menor Cômoda 041	3
2236	12	Porta Cômoda 041	1
2232	13	Frente Gaveta Média Cômoda 041	4
2244	14	Lateral Gaveta Direita Cômoda 041	5
2265	15	Lateral Gaveta Esquerda Cômoda 041	5
2245	16	Traseiro Gaveta Média Cômoda 041	4
2246	17	Fundo Gaveta Cômoda 041	5
2233	18	Frente Gaveta Maior Cômoda 041	1
2247	19	Lateral Gav. Maior Direita Cômoda 041	1
2248	20	Lateral Gav. Maior Esquerda Cômoda 041	1
2249	21	Traseiro Gaveta Maior Cômoda 041	1
2250	22	Frente Gaveta Menor Cômoda 041	1
2251	23	Traseiro Gaveta Menor Cômoda 041	1
2252	24	Fundo Gaveta Menor Cômoda	1

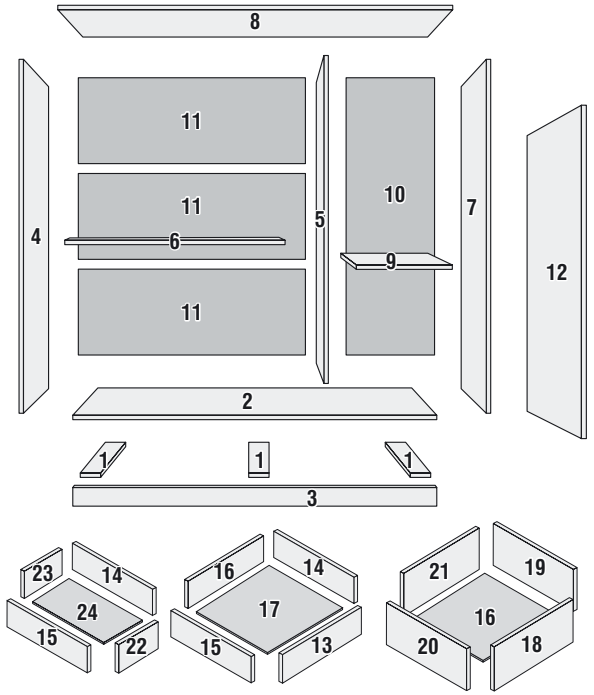

IDENTIFICAÇÃO DE FERRAGENS / ACESSÓRIOS

CÓD.	ID.	FERRAGEM	QT.
2618	A	BUCHA MINIFIX	19
2573	B	CAVILHA 6x30	32
2610	C	CHAVE ALLEN	01
2612	D	DOBRADICA PRESSAO 26mm	02
2576	E	ESQUEMA DE MONTAGEM	01
2616	F	FIXADOR METALICO	12
2575	G	LOGOTIPO	01
2580	H	PARAFUSO 3,5x14 CHATA	72
2585	I	PARAFUSO 3,5x35 CHATA	24
2594	J	PARAF. 7x50 ESC. CAB 10mm	18
2571	L	PARAFUSO MINIFIX	19
2567	M	PREGO 10x10 C/C	80
2551	N	SUPORTE PRATELEIRA 6mm	04
2549	O	SUPORTE CABIDE METAL	02
2553	P	TAMBOR MINIFIX 15x12	19
2556	Q	TAMPA 4mm	12
2561	R	TAMPA PARA MINIFIX	19

CÓD.	ID.	FERRAGEM	QT.
791	S	GIZ DE CERA	01
1839	T	COR. TELESCÓPICA 400mm	06
1810	U	PUX. ALUMÍNIO RUBI 192mm	01
1809	V	PUX. ALUMíNIO RUBI 448mm	06
857	X	FECHADURA	01
CÓD.	**ID.**	**ACESSÓRIOS**	**QT.**
2671	Z	PERFIL H	02
1752	AA	REFORÇO DE GAVETA 410mm	06
1774	AB	TUBO OBLONGO	01
875	AC	PÉS	06
2666	AD	PARAFUSO 4x35 CHATO	06

1 PREPARAÇÃO DO RADAPÉ, DIVISÃO E LATERAIS.

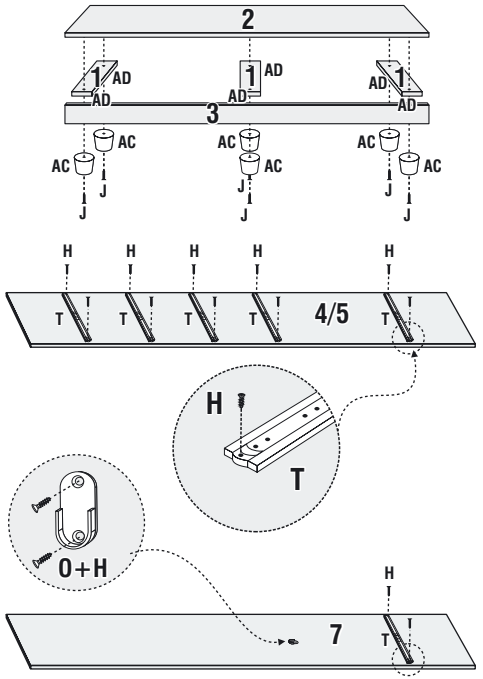

2 MONTAGEM DA LATERAL ESQUERDA, REFORÇO CÔMODA E DIVISÃO.

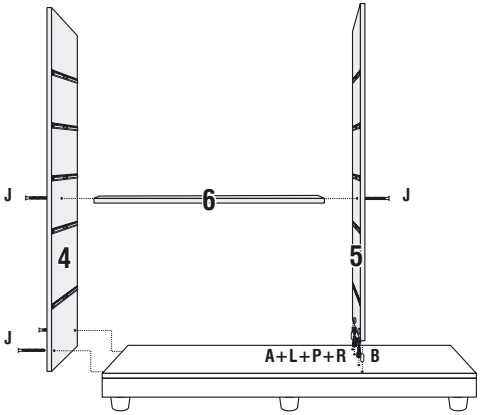

3 MONTAGEM DA LATERAL DIREITA E TAMPO.

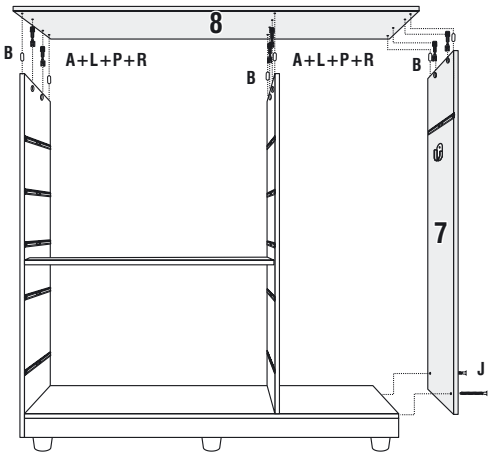
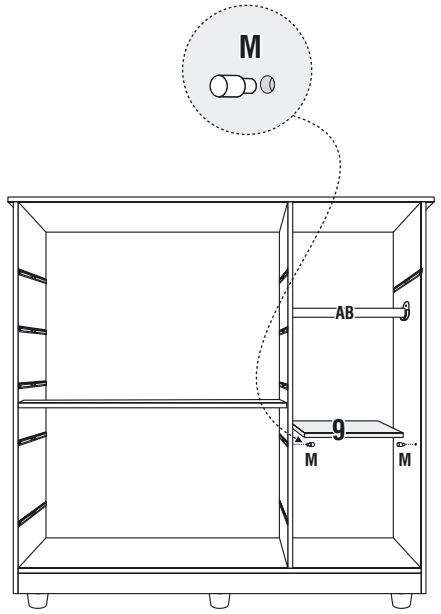
4 MONTAGEM PRATELEIRA E DO CABIDEIRO.