EL4601
EL4621

Aéreo de cozinha
Mueble Aéreo de Cocina
Wall Kitchen Cabinet

Instruções de Montagem
Assembly Instructions / Instrucciones de Montaje

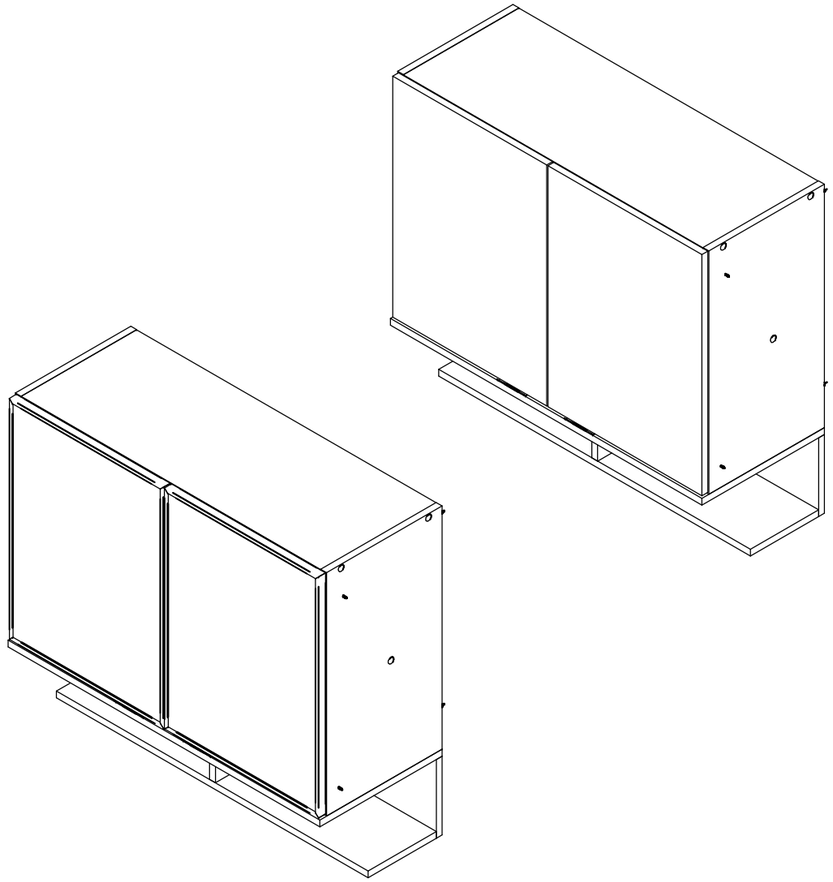

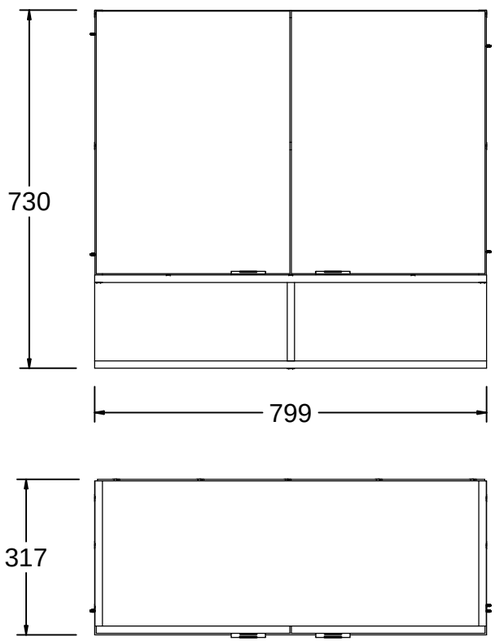

Lista de ferragens
Hardware list
Lista de materiales

REF		QNT
A	CAVILHA Ø6X30 ESPIGA Ø6X30 DOWEL Ø6X30	16
B	PARAFUSO CC 3,5X14 TORNILLO CC 3,5X14 SCREW CC 3,5X14	08
C	PARAFUSO CC 3,5X40 TORNILLO CC 3,5X40 SCREW CC 3,5X40	21
D	DOBRADIÇA BISAGRA HINGE	04
E	PARAFUSO CF 4,5X50 TORNILLO CF 4,5X50 SCREW CF 4,5X50	04
F	PREGO CLAVO NAIL	50
G	BUCHA NYLON TACO NYLON NYLON WALL PLUG	04
H	SUPORTE AÉREO SOPORTE AÉREO HANGING BRACKET	04
I	CAPA SUPORTE AÉREO CAPA SOPORTE AÉREO HANGING CAP	04
J	ADESIVO TAPA FURO ADHESIVO TAPA AGUJERO HOLE COVER STICKER	12
L	FIXADOR DE COSTAS FIJADOR DE TRASERA BACK FIXER	05
M	PARAFUSO CF 3,5X25 TORNILLO CF 3,5X25 SCREW CF 3,5X25	04
N	PUXADOR TIRADOR HANDLE	02
O	COLA PEGAMENTO GLUE	01
P	PARAFUSO CF 3,5X14 TORNILLO CF 3,5X14 SCREW CF 3,5X14	04

Lista de peças / Parts lists / Lista de piezas

DESCRIÇÃO	DIMENSÃO	QTD
EL4601-01_LATERAL DIR / SIDE RGT / LAT DER	540 X 296 X 15	1
EL4601-02_LATERAL ESQ / SIDE LFT / LAT IZQ	540 X 296 X 15	1
EL4601-03_BASE / BASE / BASE	799 X 314 X 15	1
EL4601-04_PRATELEIRA / SHELF / REPISA	768 X 225 X 15	1
EL4601-05_DIVISÃO NICHO / DIV / DIV	160 X 175 X 15	1
EL4601-08_CHAPÉU / FRM TOP / REM SUP	768 X 296 X 15	1
EL4601-09_FUNDO NICHO / BACK PANEL / FONDO	799 X 175 X 15	1
EL4601-11_PORTA / DOOR / PUERTA	535 X 395 X 15	2
EL4601-23_BASE NICHO / SMALL BASE / BASE MENOR	799 X 175 X 15	1
EL4601-61_COSTA / BACK / TRAS	790 X 272 X 3	2

ESCANEIE O QR CODE PARA VER O MANUAL ONLINE.
ESCANEE EL CÓDIGO QR PARA VER EL MANUAL ONLINE.
SCAN THE QR CODE TO VIEW THE MANUAL ONLINE.

Rev.: 00 - 00/00/2026

Limpar o número da peça com pano levemente umedecido com álcool

Clean the part number with a cloth slightly dampened with alcohol

Limpiar el número de la pieza con un paño ligeramente humedecido con alcohol.

Ferramentas Necessárias / Hardware / Herramientas

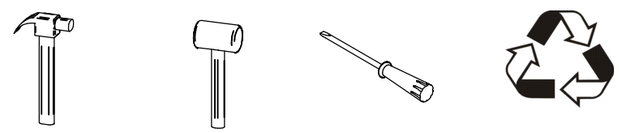

"IMPORTANTE LER COM ATENÇÃO E GUARDAR PARA EVENTUAIS CONSULTAS".

"IMPORTANTE LEER CON ATENCIÓN Y GUARDAR PARA EVENTUALES CONSULTAS".

"IMPORTANT TO READ CAREFULLY AND SAVE FOR ANY QUERIES".

Instruções de Montagem

Assembly Instructions / Instrucciones de Montaje

02

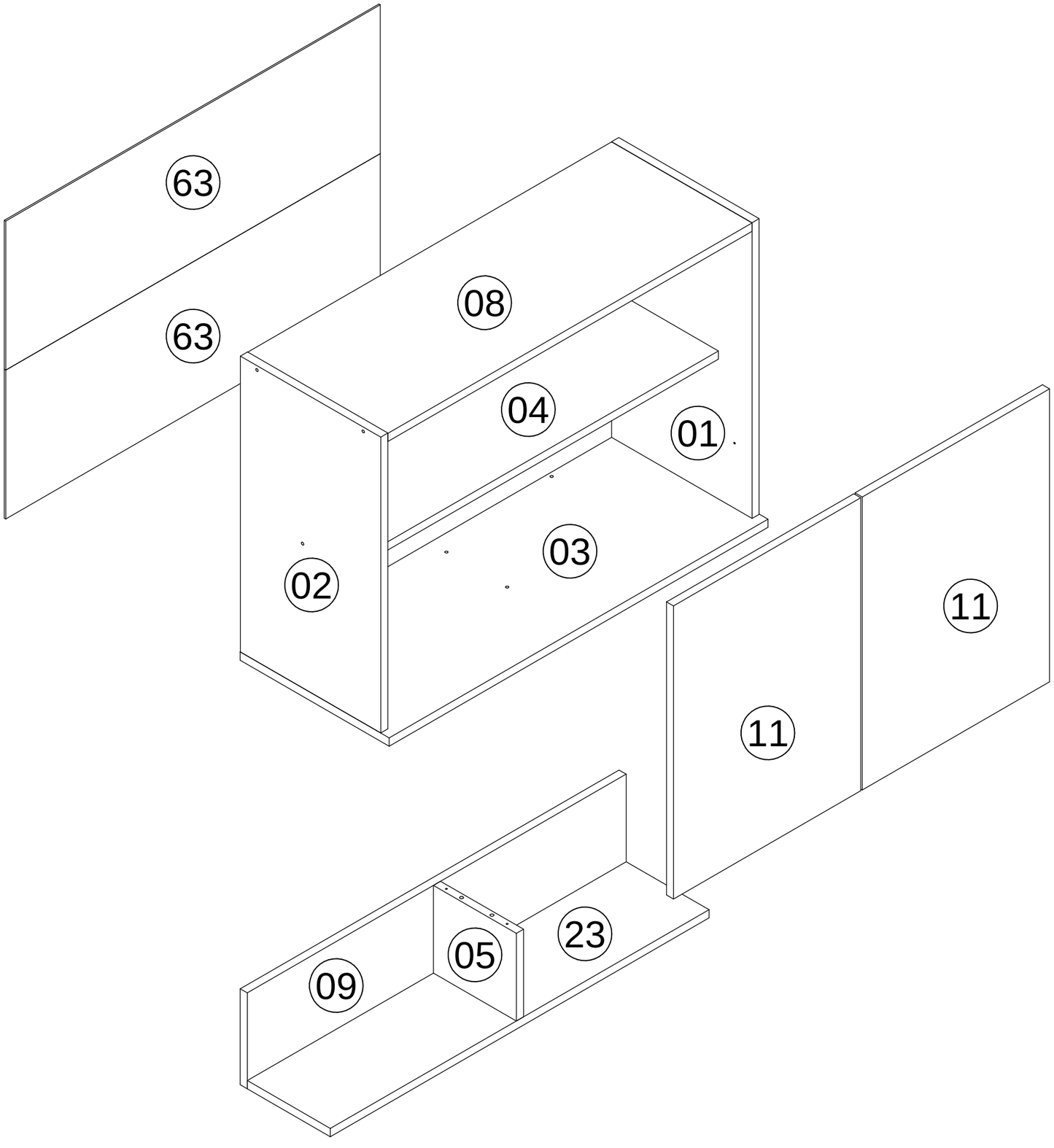

DESCRIÇÃO	DIMENSÃO	QTD
EL4601-01_LATERAL DIR / SIDE RGT / LAT DER	540 X 296 X 15	1
EL4601-02_LATERAL ESQ / SIDE LFT / LAT IZQ	540 X 296 X 15	1
EL4601-03_BASE / BASE / BASE	799 X 314 X 15	1
EL4601-04_PRATELEIRA / SHELF / REPISA	768 X 225 X 15	1
EL4601-05_DIVISÃO NICHO / DIV / DIV	160 X 175 X 15	1
EL4601-08_CHAPÉU / FRM TOP / REM SUP	768 X 296 X 15	1
EL4601-09_FUNDO NICHO / BACK PANEL / FONDO	799 X 175 X 15	1
EL4601-11_PORTA / DOOR / PUERTA	535 X 395 X 15	2
EL4601-23_BASE NICHO / SMALL BASE / BASE MENOR	799 X 175 X 15	1
EL4601-61_COSTA / BACK / TRAS	790 X 272 X 3	2

ESCANEIE O QR CODE PARA
VER O MANUAL ONLINE.
ESCANEE EL CÓDIGO QR PARA
VER EL MANUAL ONLINE.
SCAN THE QR CODE TO
VIEW THE MANUAL ONLINE.