móveis
RUIZ

móveis
RUIZ

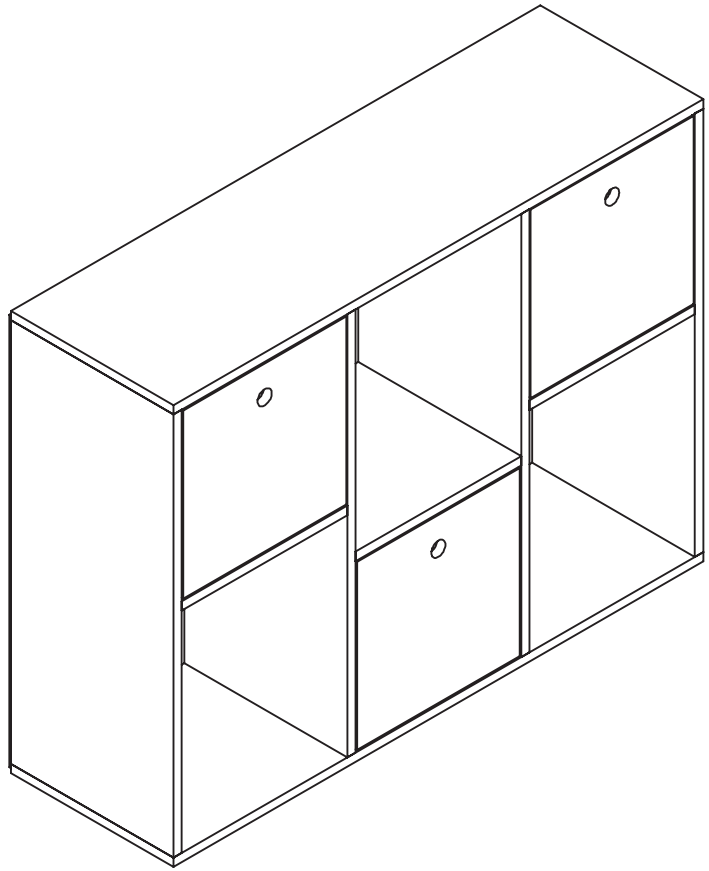

Organizador Mia

A Móveis RUIZ nasceu com o propósito de transformar ambientes por meio de móveis que unemdesign, funcionalidade e cuidado em cada detalhe. Com foco na criação e na produção de móveismodernos e acessíveis, nossa missão éentregar mais do que produtos: entregamos experiências.

Cada produto da Móveis RUIZ é resultado de um processo cuidadosamente planejado para facilitar a vida do cliente desde a escolha dos materiais até a montagem final. Trabalhamos comresponsabilidade, inovação e compromisso com a qualidade, sempre buscando superar as expectativas.

Montar um móvel da Móveis RUIZ é mais doque seguir instruções: é participar da realizaçãode um projeto pensado para tornar seu espaço mais prático, bonito e com a sua personalidade.

móveis
RUIZ

móveis
RUIZ

móveis

RUIZ

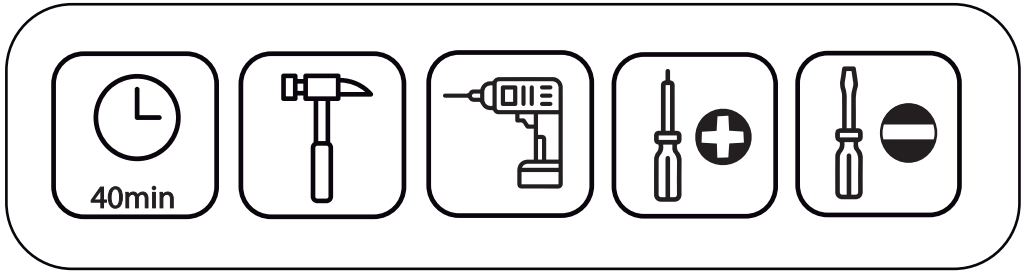

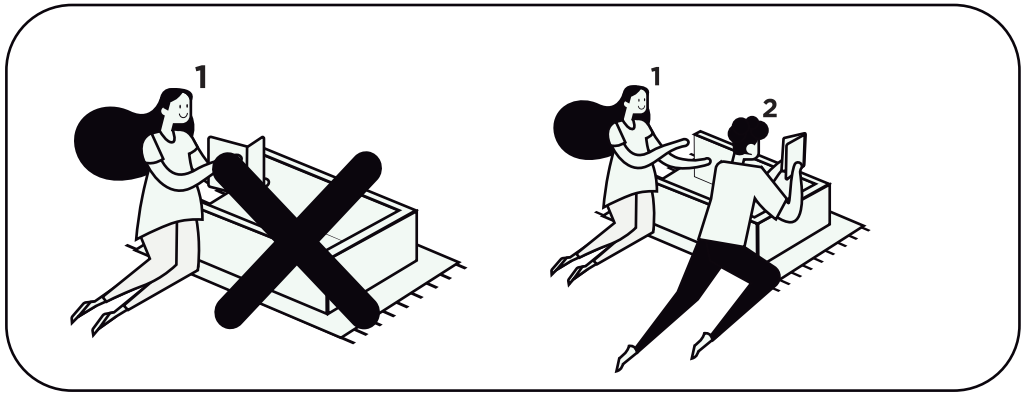

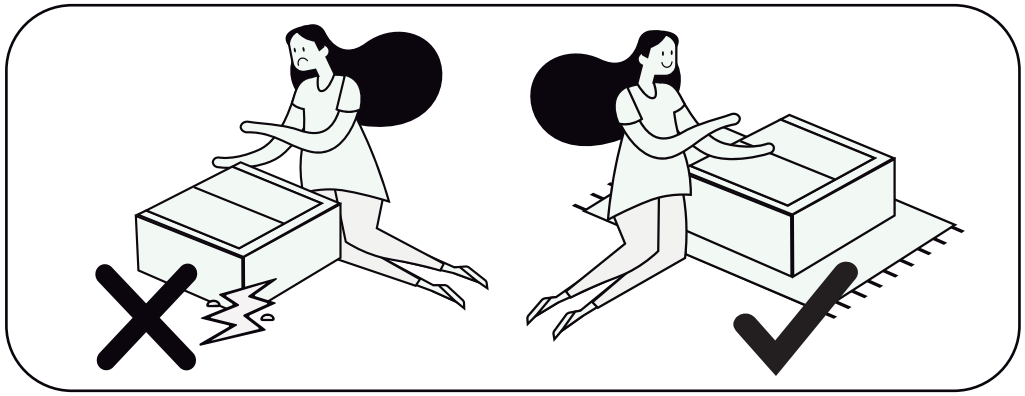

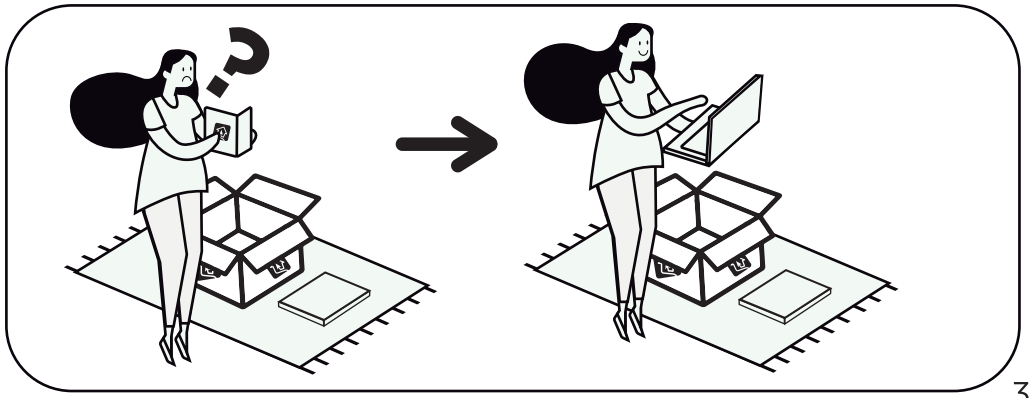

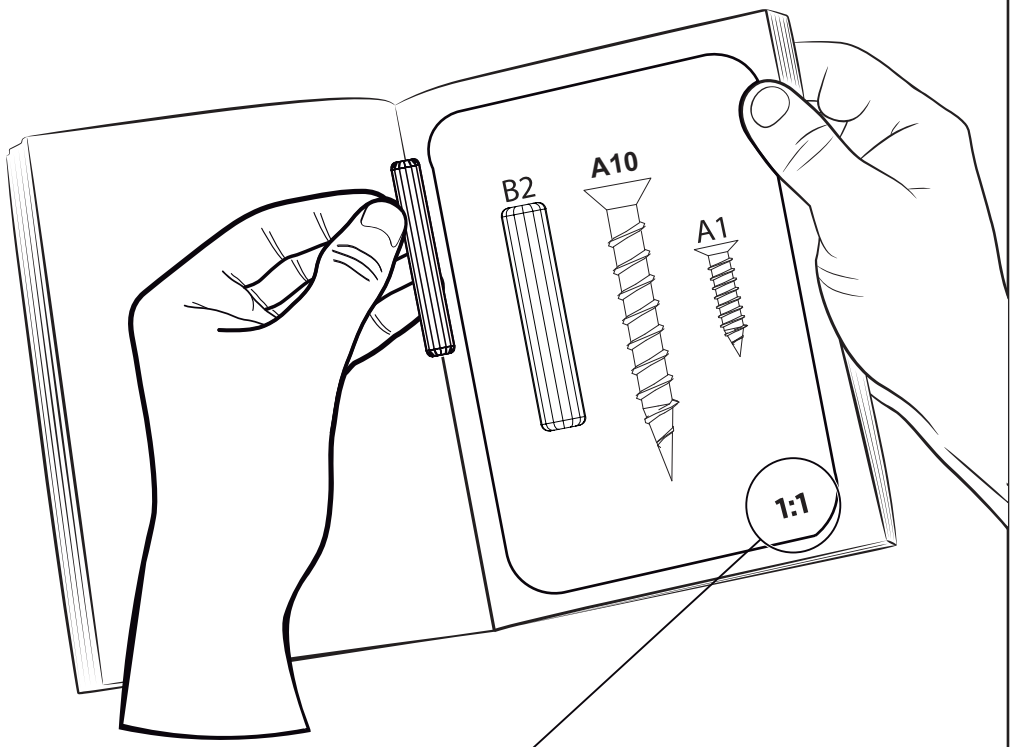

Preste Atenção!

As ferragens dos nossos manuais são sempre apresentadas nas mesmas proporções da peça na vida real.
Caso apareça alguma dúvida no decorrer do processo de montagem, coloque a ferragem ao lado do desenho e faça a consulta

Símbolos:

- Parafuso Phillips
- Parafuso Fenda
- Parafuso Allen

móveis RUIZ



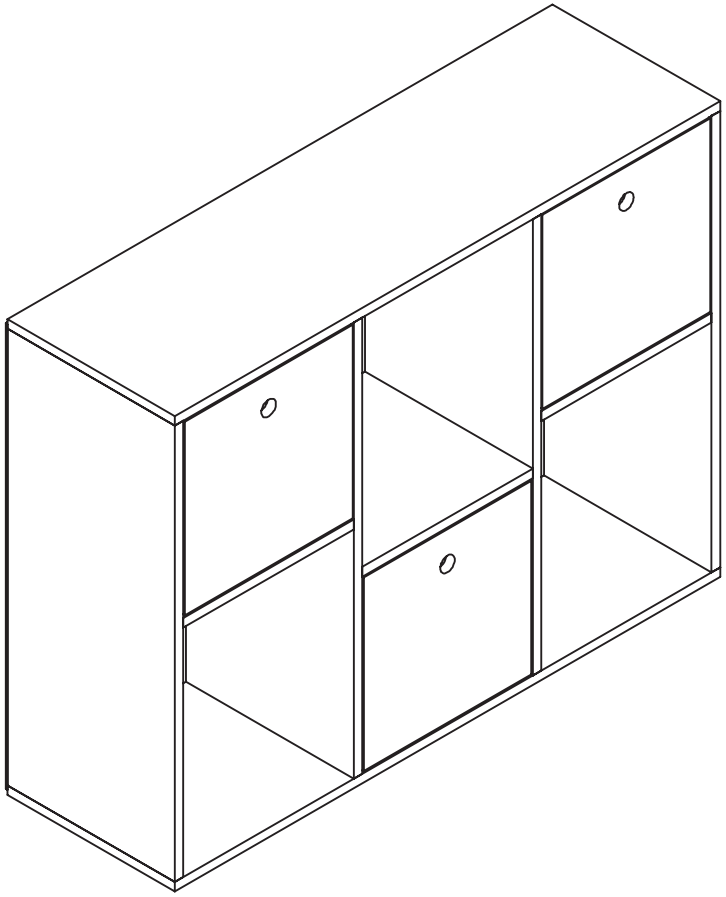



LISTA DE FERRAGENS

N° PEÇA	PEÇA	DESCRIÇÃO	QTD	CÓDIGO DE FERRAGEM
B2		Cavilha	52 un.	063054
A1		Parafuso 3,5 x 14	24 un.	351454
A9	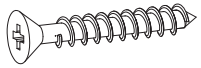	PARAFUSO 4,5 X 25	05 un.	352554
A10		PARAFUSO 4,5 X 40	34 un.	354054
J1		Pés de Plástico 40 x 20	05 un.	4020B54
H1		Tapa Furo	26 un.	206B54
C1		Prego 10x10	50 un.	101054
E1		Cantoneira	12 un.	32654
M2		Fixador fundo	10 un.	6654
F4		Puxador Vazado	03 un.	2115B54

LISTA DE PEÇAS

Nº PEÇA	QTD	DIMENSÕES (mm)			CÓDIGO DE REFERÊNCIA
		COMP.	LARG.	ESP.	
01	02	960	300	15	1513611601
02	01	707	300	15	1513611602
03	03	300	300	15	1513611603
04	01	707	300	15	1513611604
05	03	730	316	03	1513611605
10	01	707	300	15	1513611610
11	03	295	295	15	1513611611
12	03	295	295	15	1513611612
13	06	290	265	15	1513611613
14	03	280	280	03	1513611614
15	01	707	300	15	1513611615

8

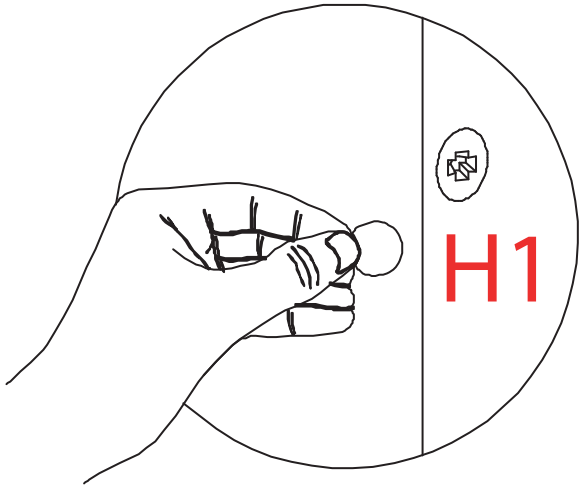

7

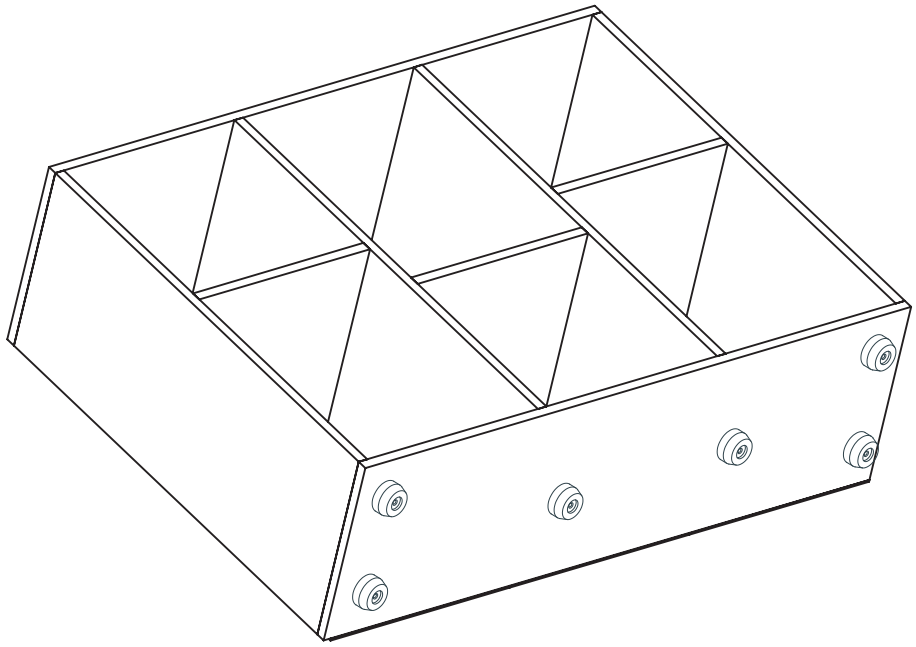

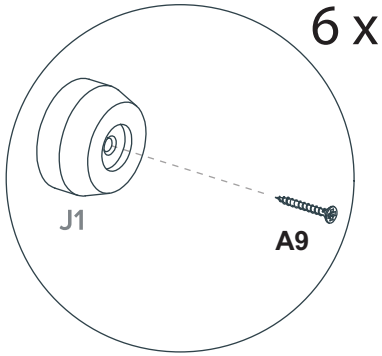

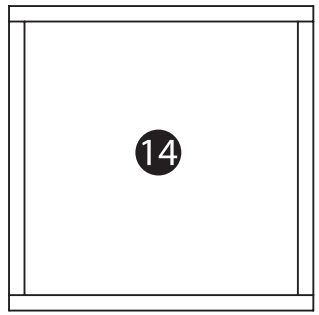

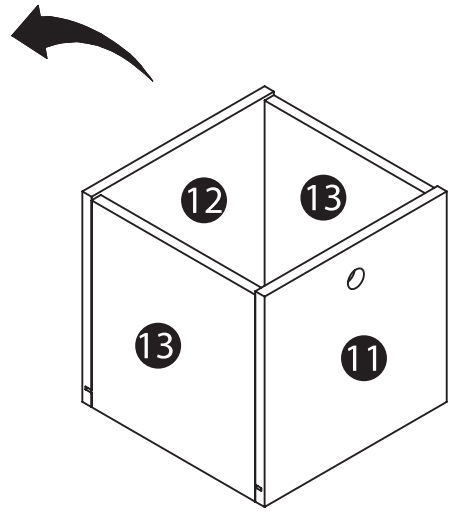

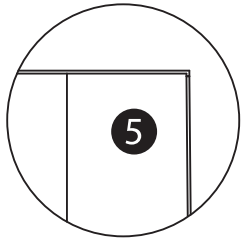

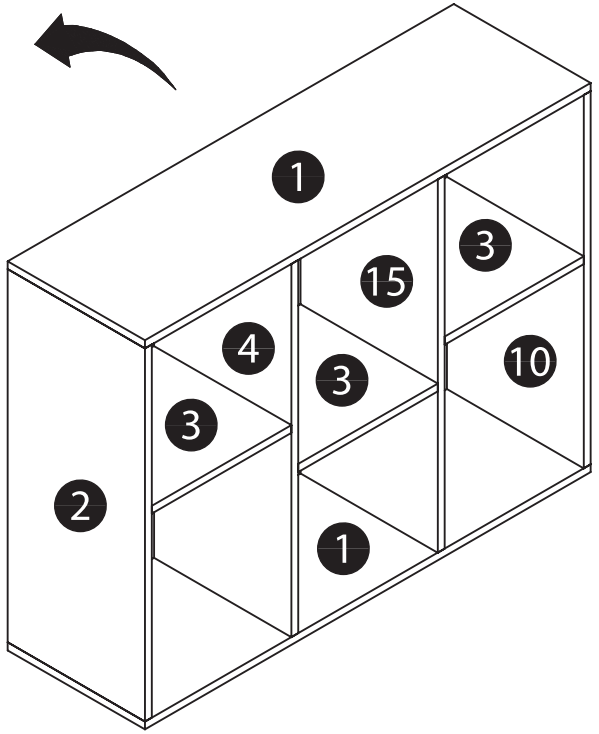

1

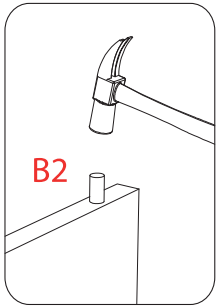

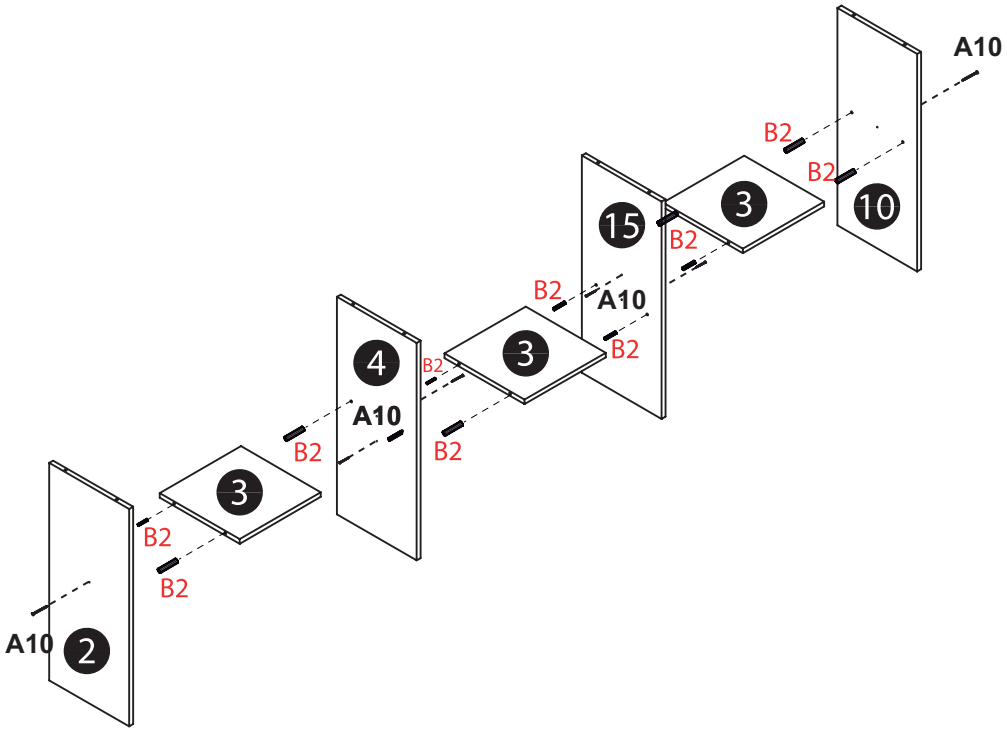

6

ADICIONE OS PUXADORES NAS GAVETAS

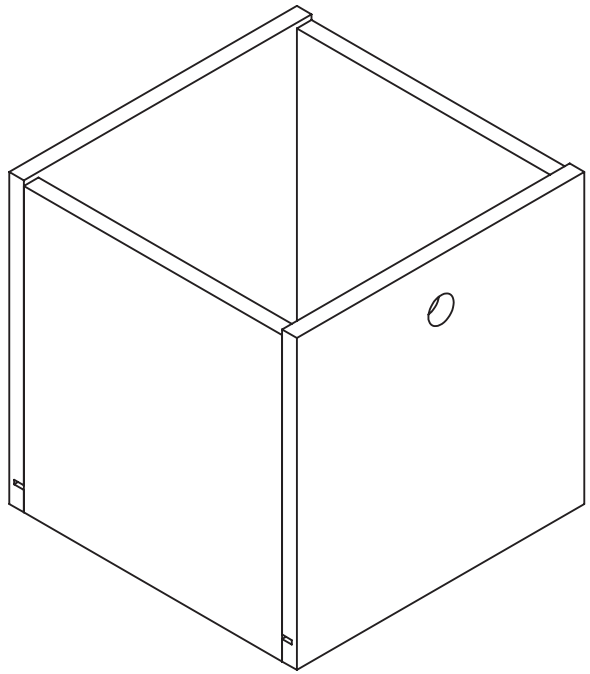

F4

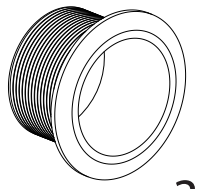

3 x

5

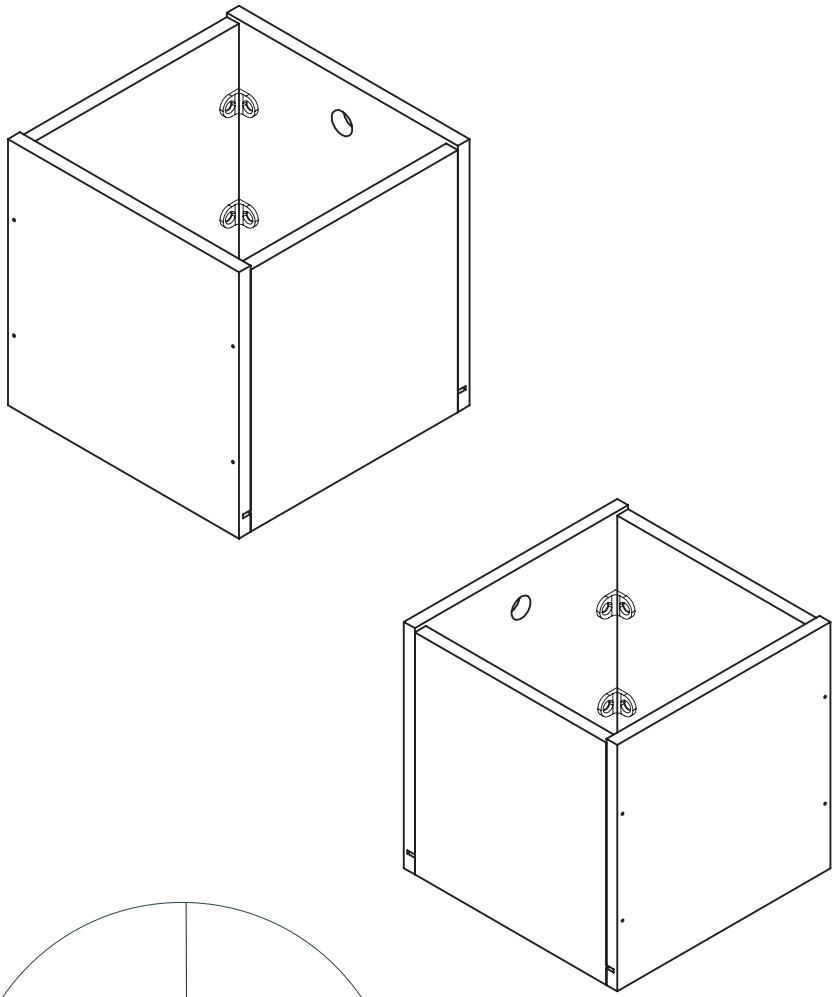
E1
12 x
24 x
A1
A1

2

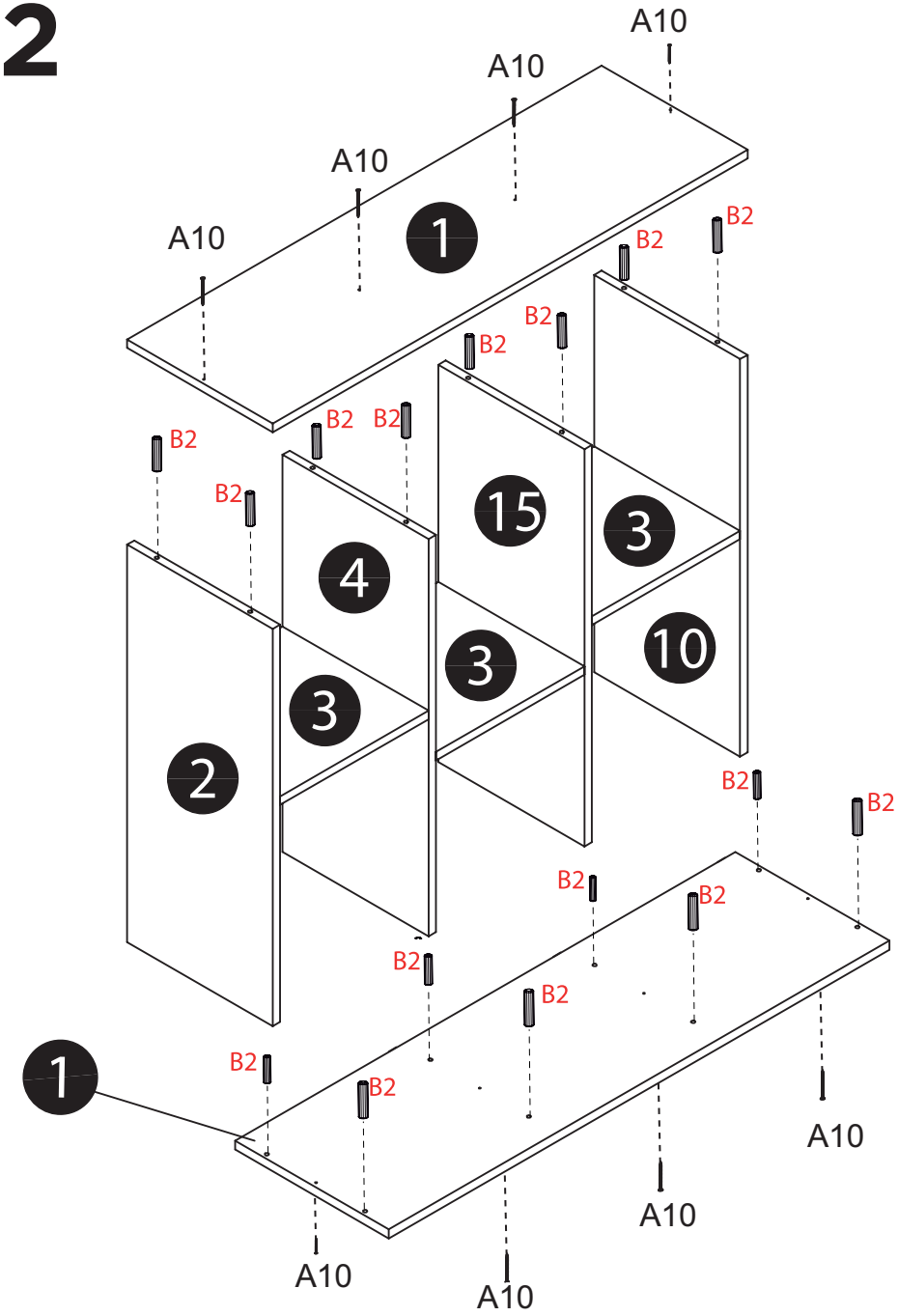
A10
A10
A10
A10
1
B2
B2
B2
B2
B2
B2
B2
B2
15
3
4
3
10
3
2
B2
B2
B2
B2
B2
B2
B2
B2
B2
B2
1
A10
A10
A10
A10

3

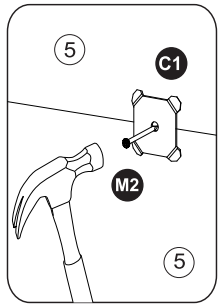

10 x

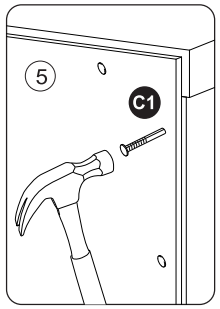

50 x

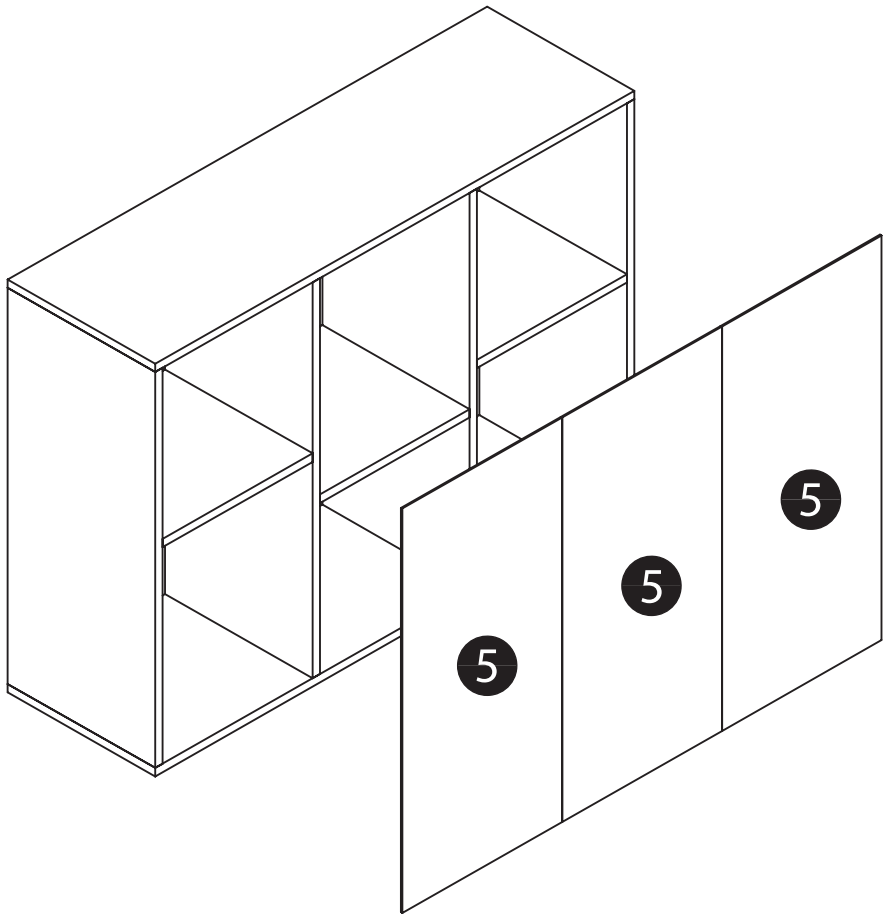

4



Suporta até 5 kg
distribuidos igualmente

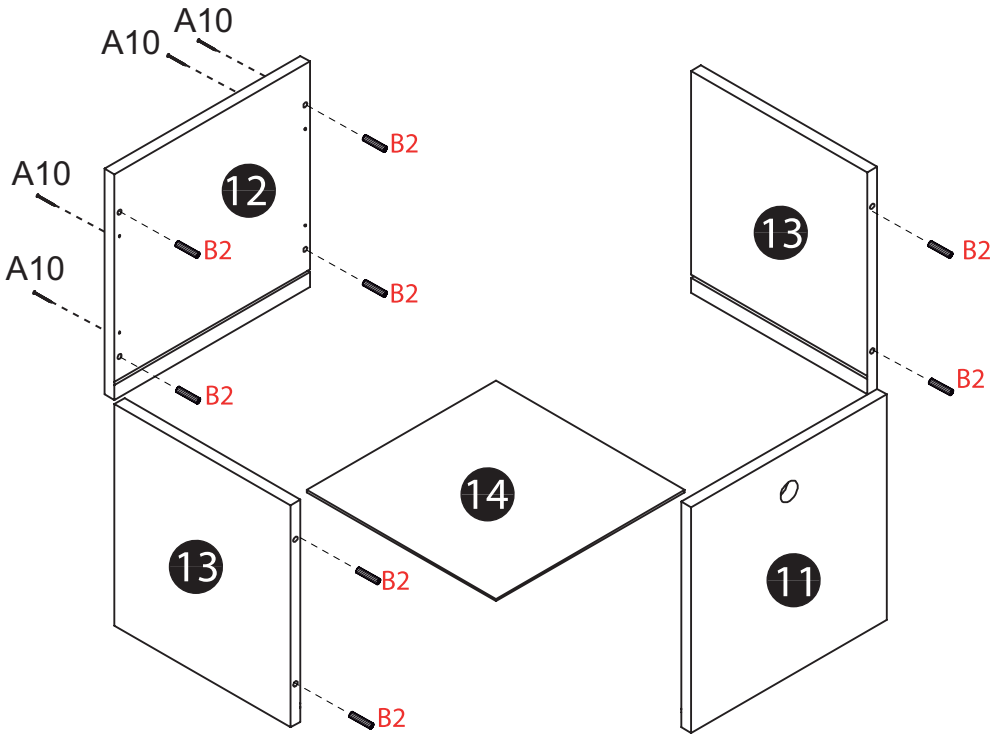

24 x

