MANUAL DE MONTAGEM

Parabéns, você acaba de adquirir um produto Kappesberg!

A Kappesberg é uma marca que cresceu e se desenvolveu com a população brasileira e de todos os países para onde exporta, e ao longo destes anos participa do seu dia-a-dia. É por isso que o design hoje é parte da sua vida, a qualidade de cada móvel é um compromisso diário e a inovação vem para oferecer ao cliente a confiança nessa grande parceria.

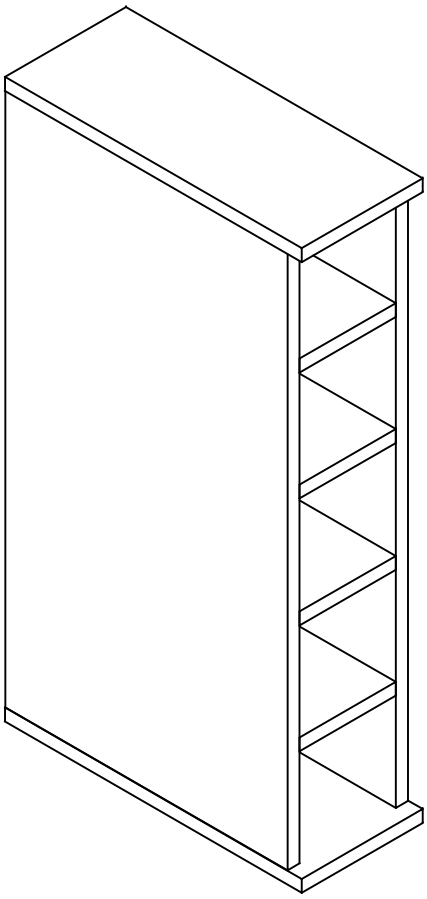

Garantia de 03 (três) meses,
por defeito de fabricação.

kappesberg móveis
www.kappesberg.com.br
Rua Emancipação 2000, Tupandi - RS
Fone: (51) 3635-8800

D660

Lista de peças						
Código de assistência	Descrição	Quant.	Compr. (mm)	Larg. (mm)	Espes. (mm)	Caixa/ volume
01	Lateral direita	1	666	352	15	A
02	Lateral esquerda	1	666	352	15	A
03	Prateleira	4	120	352	15	A
04	Base	1	151	370	15	A
05	Chapéu	1	151	370	15	A
06	Costa	1	686	140	3	A

Ferragem

	Código de assistência	Descrição	Quant.
A	95	Parafuso flange 5,0x50 zincado branco	1
B	226	Parafuso chato 4,0x40 bicromatizado	16
C	491	Parafuso chato 4,0x25 bicromatizado	3
D	4214	Parafuso chato 3,5x14 cabeça rebaixada	2
E	107	Prego 10 x 10	27
F	1802	Cavilha 6x30mm	24

G	529	Bucha invasa	1
H	17024	Suporte aéreo metalizado zincado branco	1
I	6959	Capa para suporte aereo metal branca	1
J	14720	Tapa furo adesivo Carvalle	16
K	58	Etiqueta marca "Kappesberg"	1
L	41	Cola branca em bisnaga (10g)	1

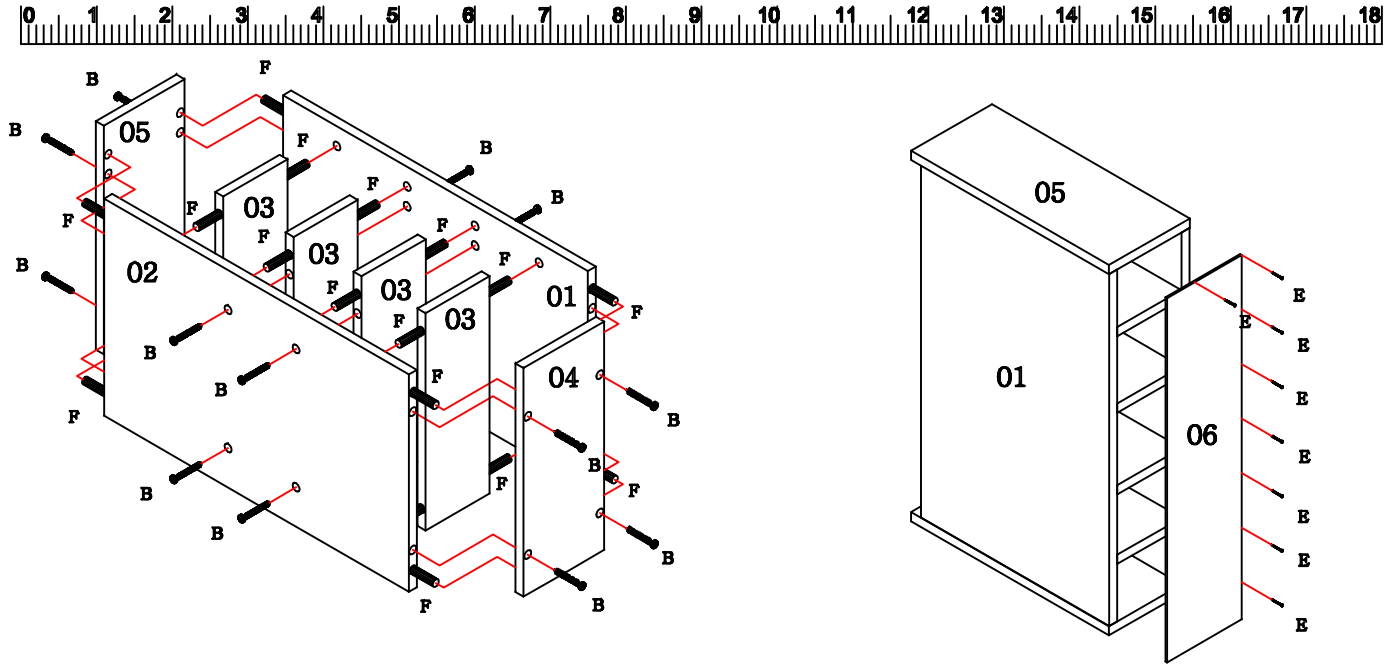

Para fixar o módulo na parede:
- Na prateleira de cima fixe um suporte aéreo metalizado "H" com o parafuso "D" e na parede com o parafuso "A" e com a bucha "G".
- Coloque a capa "I" no suporte "H".

Utlize o parafuso "C" para fixar um módulo em outro.