HENN

Ind. e Com. de Móveis Henn
Mondaí - SC - Brasil

+55 49 3674.3500

@moveishenn
www.henn.com.br

INSTRUÇÕES DE MONTAGEM

INSTRUCCIONES DE MONTAJE
ASSEMBLY INSTRUCTIONS

CADEIRA TAMI

S50-555 Cinamomo/Grafite
S50-556 Cinamomo/Marrom Amêndoa

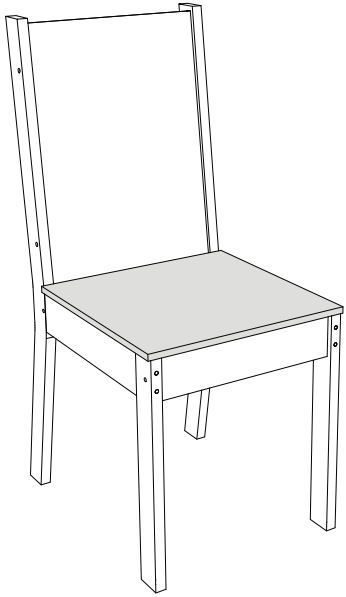

AVISO
Para limpeza de seu móvel, use uma flanela seca ou umedecida, e não utilize produtos químicos que possam danificar seu produto.

SISTEMA DE MONTAGEM
O sistema de montagem dos produtos, funciona de acordo com a ordem crescente dos números indicados no desenho. Ex: 01, 02, 03, 04... até a conclusão da montagem.

ASSISTÊNCIA TÉCNICA
Para solicitação de Assistência Técnica você consumidor deverá entrar em contato com o Lojista o qual você realizou a compra deste produto e solicitar a assistência técnica das peças avariadas. A garantia abrange todas as peças, partes e componentes que eventualmente venham apresentar defeito de fabricação no prazo de 03 (três) meses, contando a partir da entrega do produto ao consumidor, mediante nota fiscal de compra. Se houver qualquer alteração na estrutura do produto ou ocorrer defeito por negligência do montador/consumidor em relação a instrução de montagem e manuseio, não será fornecido assistência técnica gratuita.

ADVERTENCIA
Para limpieza de su móvil, use una franela seca o húmeda, y no utilice productos químicos que puedan dañar su producto.

SISTEMA DE MONTAJE
El sistema de montaje de los productos funciona de acuerdo con el orden creciente de los números indicados en el dibujo. Ej.: 01, 02, 03, 04... hasta la conclusión del montaje.

ASISTENCIA TÉCNICA
Para solicitar Asistencia Técnica, el consumidor debe comunicarse con el Comercio que usted realizó la compra de este producto y solicita asistencia técnica para las partes dañadas. La garantía cubre todas las partes, piezas y componentes que eventualmente puedan presentar defecto de fabricación en el plazo de 03 (tres) meses, contados a partir de la entrega del producto al consumidor, mediante factura de compra. Si se produce algún cambio en la estructura del producto o se produce un defecto por negligencia del montador/consumidor en relación con las instrucciones de montaje y manipulación, no se prestará asistencia técnica gratuita.

NOTICE
To clean your furniture, use a dry or wet cloth, and do not use chemicals that may damage your product.

ASSEMBLY SYSTEM
The products' assembly system works according to the increasing order of the indicated numbers. For example: 01, 02, 03, 04 ... to the end of the assembly.

TECHNICAL ASSISTANCE
To request Technical Assistance, the consumer must contact the retailer from whom you purchased this product and request technical assistance for the damaged parts. The warranty covers all parts, parts and components that may eventually present a manufacturing defect within a period of 03 (three) months, counting from the delivery of the product to the consumer, by means of a purchase invoice. If there is any change in the structure of the product or defect occurs due to negligence of the assembler/consumer in relation to the assembly and handling instruction, free technical assistance will not be provided.

ACESSÓRIOS | ACCESORIOS | ACCESSORIES

A x32 Parafuso Cab PL 17 Allen 4.14x3,12 (90mm)	**B** x16 Parafuso Cab PL 17 Allen 4.14x3,12 (60mm)	**C** x16 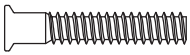 Parafuso 7,0x60mm CHT.	**D** x32 Parafuso 4,0x14mm CHT.
E x48 Porca meia lua plástica rosca 1/4	**F** x16 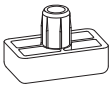 Sapata Deslizante 15x26x8mm	**G** x16 Cantoneira Metal 18x18mm	**H** x1 Chave Allen
I x48 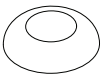 Tapa Parafuso Soft 17mm	**J** x16 Adesivo Tapa Parafuso 17mm	**K** x2 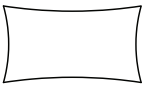 Sachê de cola	**L** x1 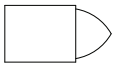 Giz de correção

PARAFUSOS EM ESCALA 1:1 | TORNILLOS A ESCALA 1:1 | 1:1 SCALE SCREWS

A

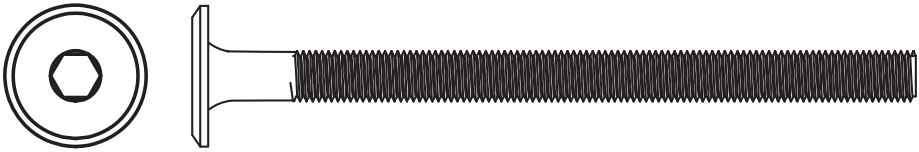

B

C

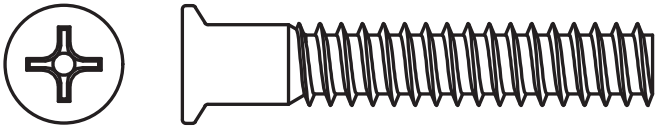

D

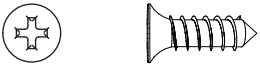

LISTA DE PEÇAS | LISTA DE PIEZAS | LIST OF PIECES

Item	Caixa Caja Box	Qtd Ctd Qty	Descrição Descripción Description	Dimensões (mm) | Dimensiones (mm) | Dimensions (mm)		
				Comprimento Largo Length	Largura Ancho Width	Espessura Grosor Thickness
1	1/1	8	PÉ TRASEIRO | PIE TRASERO | REAR LEG	920	50	20
2	1/1	8	PÉ FRONTAL | PIE DELANTERO | FRONT FOOT	425	50	20
3	1/1	8	TRAVESSA LATERAL | BARRA TRANSVERSAL LATERAL | SIDE CROSSBAR	345	80	15
4	1/1	8	TRAVESSA FRONTAL | BARRA TRANSVERSAL DELANTERA | FRONT CROSSMEMBER	345	80	15
5	1/1	4	ENCOSTO | RESPALDO | BACKREST	485	343	15
6	1/1	4	ASSENTO ESTOFADO | ASIENTO TAPIZADO | UPHOLSTERED SEAT	395	395	30

VISTA EXPLODIDA DAS PEÇAS | VISTA DESPIECE DE LAS PIEZAS | EXPLODED VIEW OF THE PARTS.

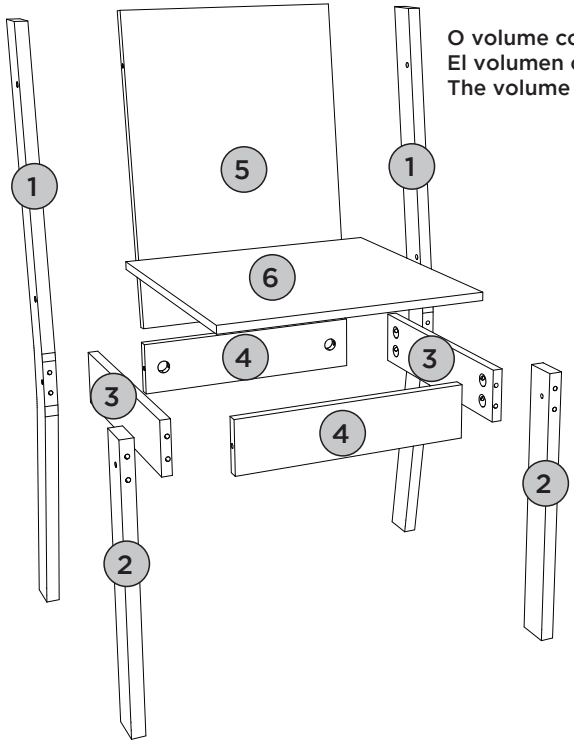

O volume contém peças para montagem de 4 Cadeiras.
El volumen contiene piezas para montar 4 Sillas.
The volume contains parts for mounting 4 Chairs.

REQUISITOS PARA MONTAGEM
REQUISITOS PARA LA MONTAGE | ASSEMBLY REQUIREMENTS.

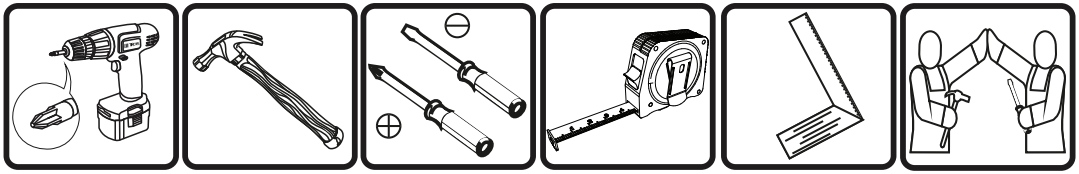

Imagens meramente ilustrativas, não acompanha o produto.
Imágenes ilustrativas, no incluidas con el producto.
Illustrative images, not included with the product.

PRÉ MONTAGEM | PRE MONTAJE | PRE ASSEMBLY

PEÇAS REQUERIDAS

1	PÉ TRASEIRO	x8
2	PÉ FRONTAL	x8
3	TRAVESSA LATERAL	x8
4	TRAVESSA FRONTAL	x8

ACESSÓRIOS REQUERIDOS

D		16
E		48
F		16
G		16
K		

FERRAMENTAS NECESSÁRIAS

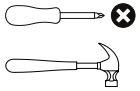

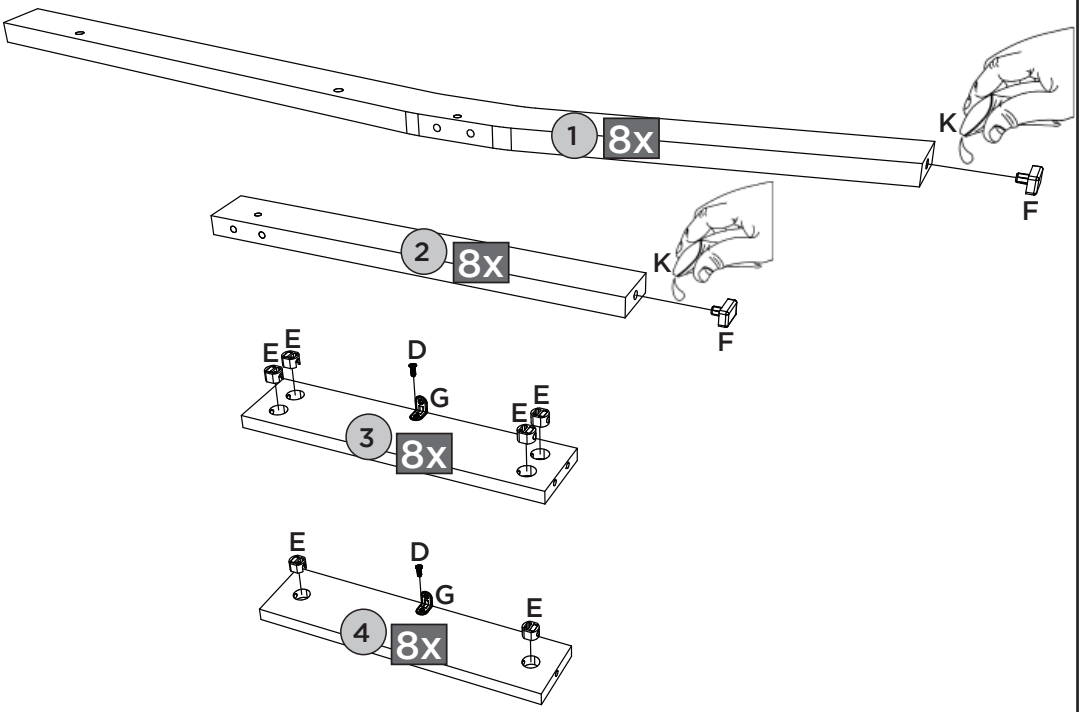

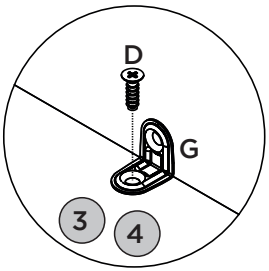

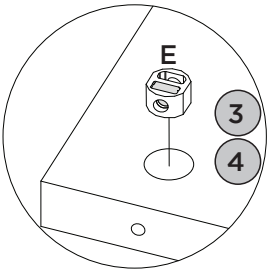

MONTAGEM 1 | MONTAJE 1 | ASSEMBLY 1

PEÇAS REQUERIDAS

1	PÉ TRASEIRO	x8
2	PÉ FRONTAL	x8
3	TRAVESSA LATERAL	x8

ACESSÓRIOS REQUERIDOS

A		32
H		01
I		32

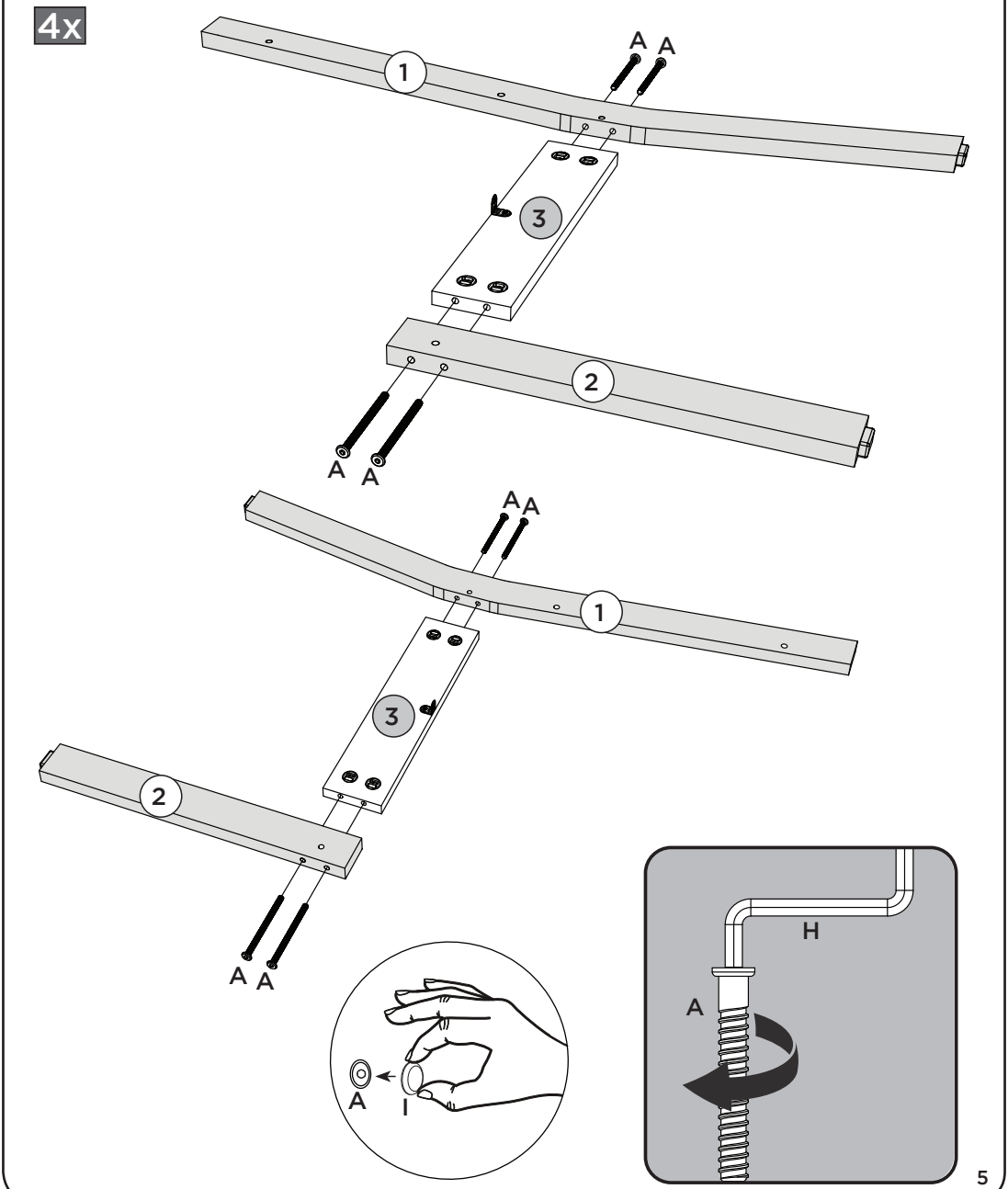

MONTAGEM 2 | MONTAJE 2 | ASSEMBLY 2

PEÇAS REQUERIDAS

4	TRAVESSA FRONTAL	x8

ACESSÓRIOS REQUERIDOS

B		16
H		01
I		16

FERRAMENTAS NECESSÁRIAS

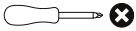

4x

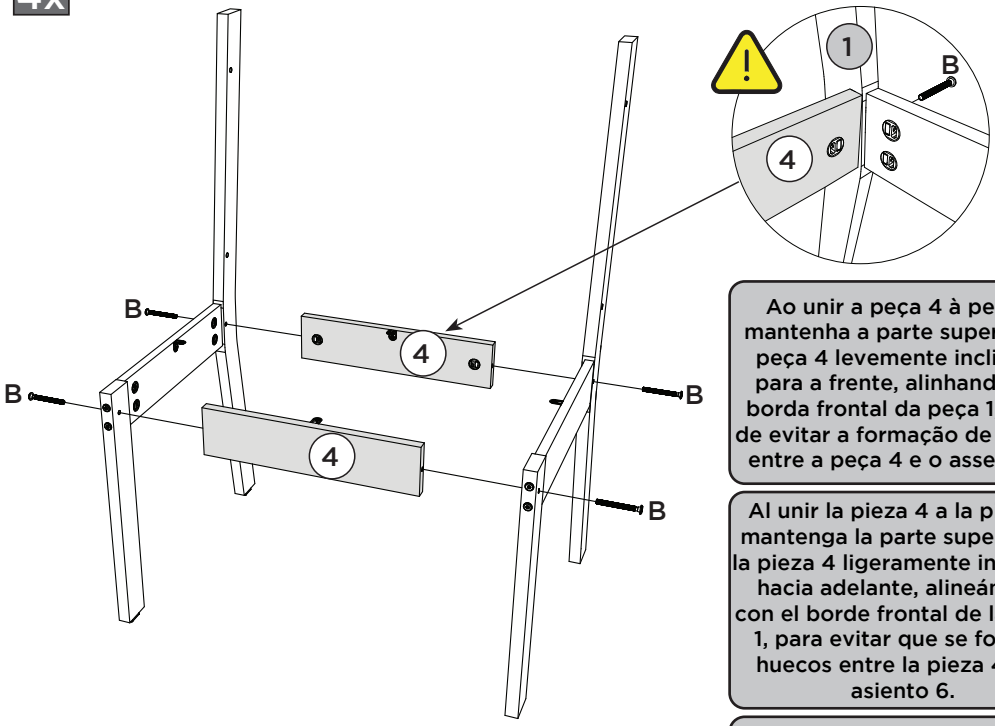

Ao unir a peça 4 à peça 1, mantenha a parte superior da peça 4 levemente inclinada para a frente, alinhando-a à borda frontal da peça 1, a fim de evitar a formação de frestas entre a peça 4 e o assento 6.

Al unir la pieza 4 a la pieza 1, mantenga la parte superior de la pieza 4 ligeramente inclinada hacia adelante, alineándola con el borde frontal de la pieza 1, para evitar que se formen huecos entre la pieza 4 y el asiento 6.

When joining part 4 to part 1, keep the top of part 4 tilted slightly forward, aligning it with the front edge of part 1, to prevent gaps from forming between part 4 and seat 6.

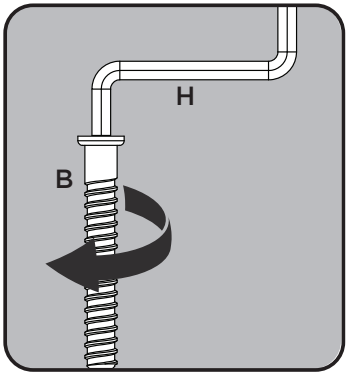

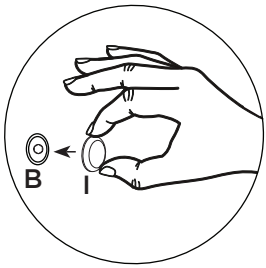

MONTAGEM 3 | MONTAJE 3 | ASSEMBLY 3

PEÇAS REQUERIDAS

5	ENCOSTO	x4
6	ASSENTO ASTOFADO	x4

ACESSÓRIOS REQUERIDOS

C		16
D		16
J		16
L		01

FERRAMENTAS NECESSÁRIAS

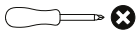

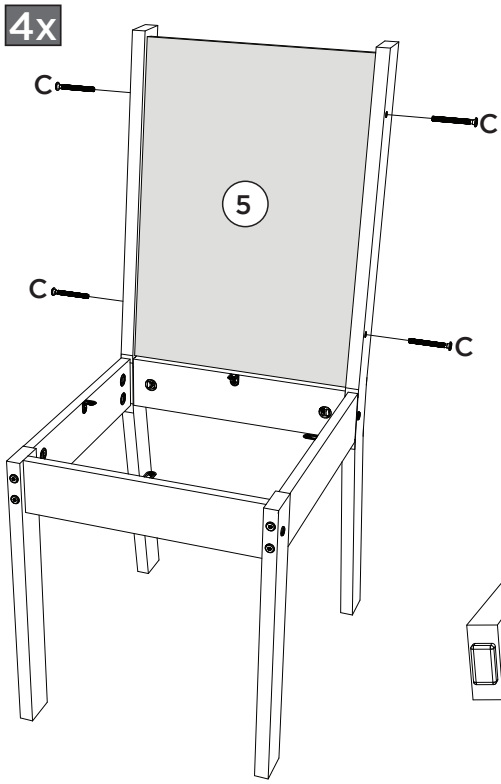

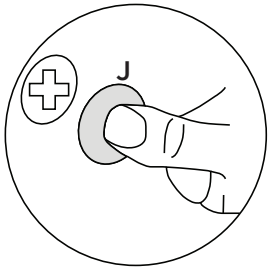

CORREÇÃO PERFEITA
CORRECCIÓN PERFECTA
PERFECT CORRECTION

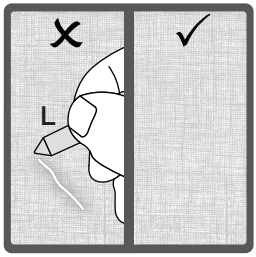

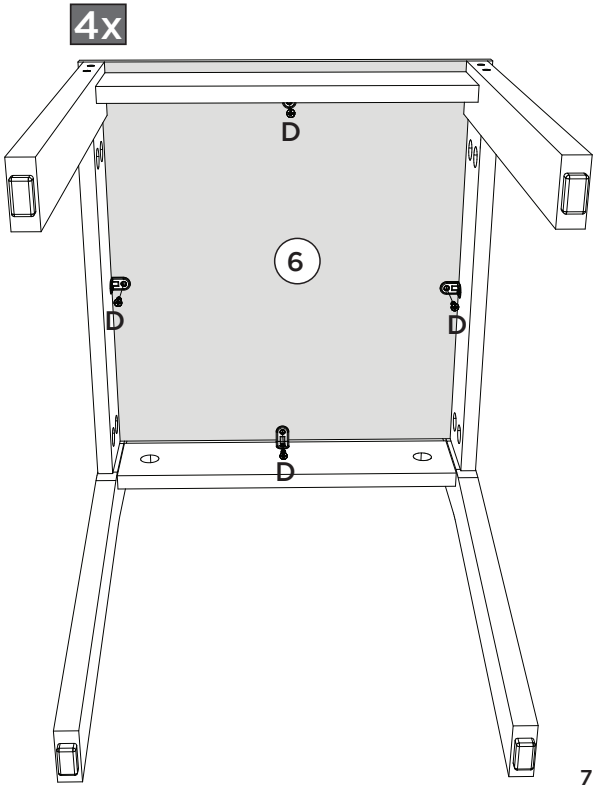

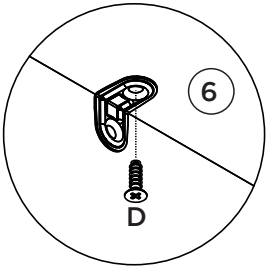

Pesos máximos recomendados com carga distribuída
Peso máximo recomendado con la carga distribuida
Recommended maximum weights with evenly distributed.

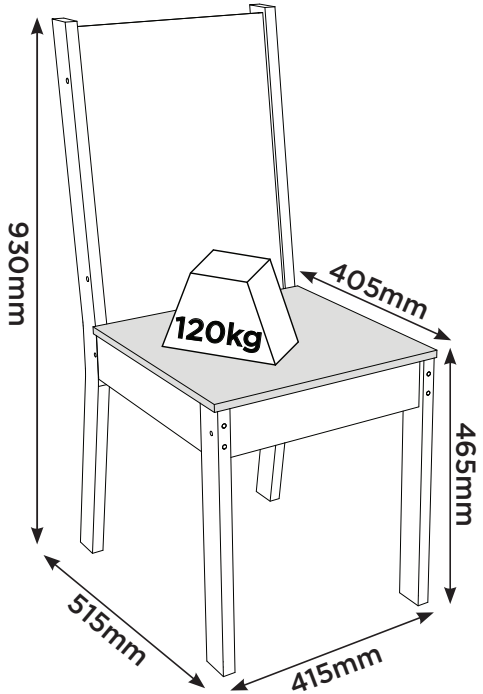

PRODUTO CONCLUÍDO
PRODUCTO TERMINADO
FINISHED PRODUCT

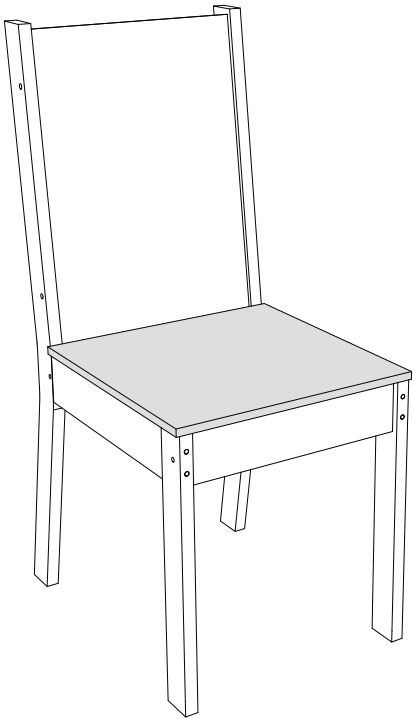

Ind. e Com. de Móveis Henn
Mondaí - SC - Brasil
+55 49 3674.3500
@moveishenn
www.henn.com.br

INSTRUÇÕES DE MONTAGEM

INSTRUCCIONES DE MONTAJE
ASSEMBLY INSTRUCTIONS

Base Mesa Lana Menor | Base de Mesa Lana Pequeña | Lana Small Table Base

S445-214 - Cinamomo.

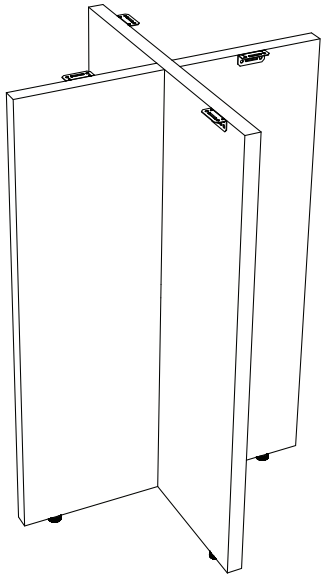

AVISO
Para limpeza de seu móvel, use uma flanela seca ou umedecida, e não utilize produtos químicos que possam danificar seu produto.

SISTEMA DE MONTAGEM
O sistema de montagem dos produtos, funciona de acordo com a ordem crescente dos números indicados no desenho. Ex: 01, 02, 03, 04... até a conclusão da montagem.

ASSISTÊNCIA TÉCNICA
Para solicitação de Assistência Técnica você consumidor deverá entrar em contato com o Lojista o qual você realizou a compra deste produto e solicitar a assistência técnica das peças avariadas. A garantia abrange todas as peças, partes e componentes que eventualmente venham apresentar defeito de fabricação no prazo de 03 (três) meses, contando a partir da entrega do produto ao consumidor, mediante nota fiscal de compra. Se houver qualquer alteração na estrutura do produto ou ocorrer defeito por negligência do montador/consumidor em relação a instrução de montagem e manuseio, não será fornecido assistência técnica gratuita.

ADVERTENCIA
Para limpieza de su móvil, use una franela seca o húmeda, y no utilice productos químicos que puedan dañar su producto.

SISTEMA DE MONTAJE
El sistema de montaje de los productos funciona de acuerdo con el orden creciente de los números indicados en el dibujo. Ej.: 01, 02, 03, 04... hasta la conclusión del montaje.

ASISTENCIA TÉCNICA
Para solicitar Asistencia Técnica, el consumidor debe comunicarse con el Comercio que usted realizó la compra de este producto y solicita asistencia técnica para las partes dañadas. La garantía cubre todas las partes, piezas y componentes que eventualmente puedan presentar defecto de fabricación en el plazo de 03 (tres) meses, contados a partir de la entrega del producto al consumidor, mediante factura de compra. Si se produce algún cambio en la estructura del producto o se produce un defecto por negligencia del montador/consumidor en relación con las instrucciones de montaje y manipulación, no se prestará asistencia técnica gratuita.

NOTICE
To clean your furniture, use a dry or wet cloth, and do not use chemicals that may damage your product.

ASSEMBLY SYSTEM
The products' assembly system works according to the increasing order of the indicated numbers. For example: 01, 02, 03, 04 ... to the end of the assembly.

TECHNICAL ASSISTANCE
To request Technical Assistance, the consumer must contact the retailer from whom you purchased this product and request technical assistance for the damaged parts. The warranty covers all parts, parts and components that may eventually present a manufacturing defect within a period of 03 (three) months, counting from the delivery of the product to the consumer, by means of a purchase invoice. If there is any change in the structure of the product or defect occurs due to negligence of the assembler/consumer in relation to the assembly and handling instruction, free technical assistance will not be provided.

ACESSÓRIOS | ACCESORIOS | ACCESSORIES

A x16 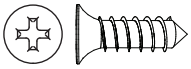 Parafuso 4,0X14mm CHT.	**B** x4 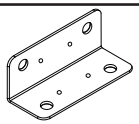 Cantoneira Metal 17.5x17.5x44mm.	**C** x4 Porca Garra Rosca 1/4 ZB	**D** x4 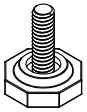 Sapata 13mm Regulável
E KIT x2 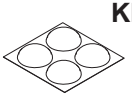 Kit Batente Silicone. (4 Und)	**F** x2 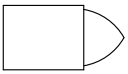 Giz de Correção.		

A 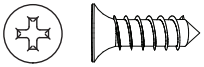

 PARAFUSOS EM ESCALA 1:1 | TORNILLOS A ESCALA 1:1 | 1:1 SCALE SCREWS

LISTA DE PEÇAS | LISTA DE PIEZAS | LIST OF PIECES

Item	Caixa Caja Box	Qtd Ctd Qty	Descrição Descripción Description	Dimensões (mm) | Dimensiones (mm) | Dimensions (mm)		
				Comprimento Largo Length	Largura Ancho Width	Espessura Grosor Thickness
1	1/1	01	LATERAL INFERIOR | LATERAL INFERIOR | LOWER LATERAL	751	500	25
2	1/1	01	LATERAL SUPERIOR | LADO SUPERIOR | UPPER SIDE	751	500	25

VISTA EXPLODIDA DAS PEÇAS | VISTA DESPIECE DE LAS PIEZAS | EXPLODED VIEW OF THE PARTS.

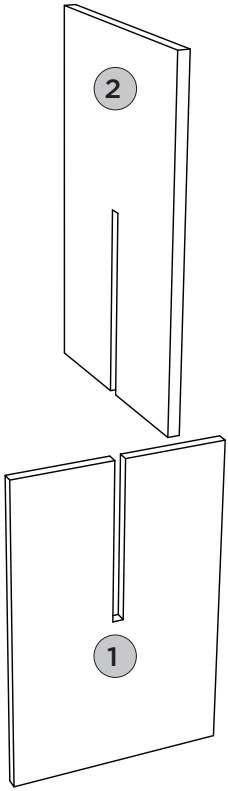

REQUISITOS PARA MONTAGEM

REQUISITOS PARA LA MONTAGE | ASSEMBLY REQUIREMENTS.

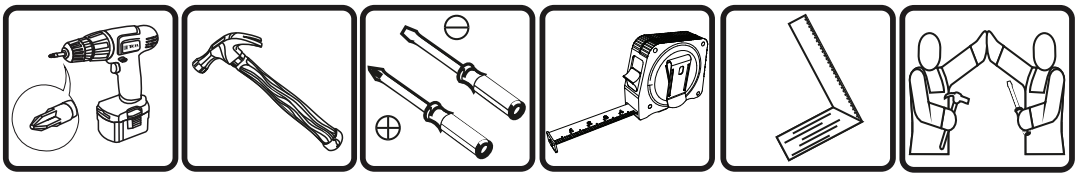

Imagens meramente ilustrativas, não acompanha o produto.
Imágenes ilustrativas, no incluidas con el producto.
Illustrative images, not included with the product.

MONTAGEM 1 | MONTAJE 1 | ASSEMBLY 1

PEÇAS REQUERIDAS

1	LATERAL INFERIOR	x1
2	LATERAL SUPERIOR	x1

ACESSÓRIOS REQUERIDOS

A		08
B		04

FERRAMENTAS NECESSÁRIAS

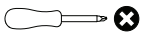

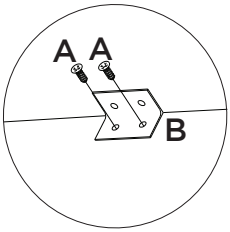

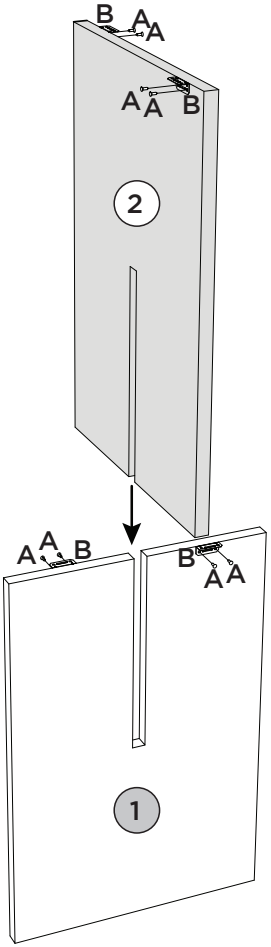

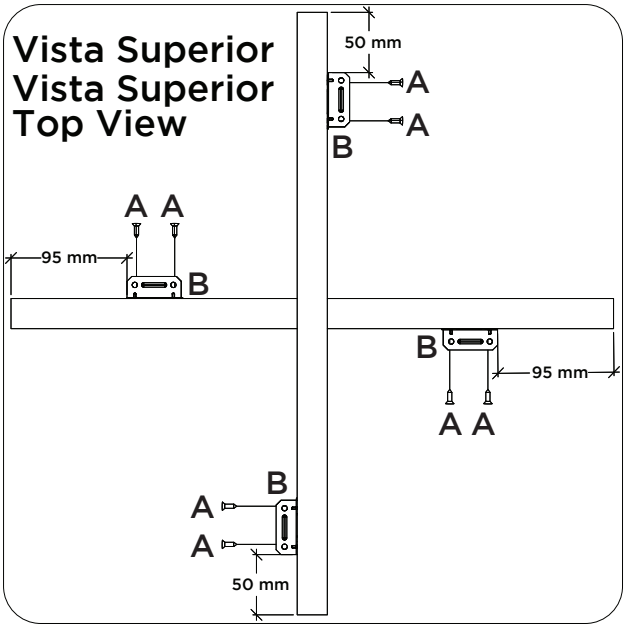

MONTAGEM 2 | MONTAJE 2 | ASSEMBLY 2

ACESSÓRIOS REQUERIDOS

C		04
D		04

FERRAMENTAS NECESSÁRIAS

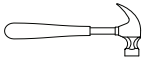

Vista Inferior

Vista Inferior

Bottom View

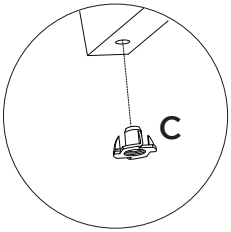

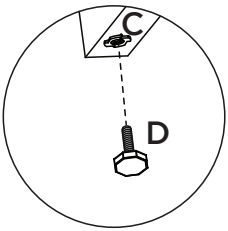

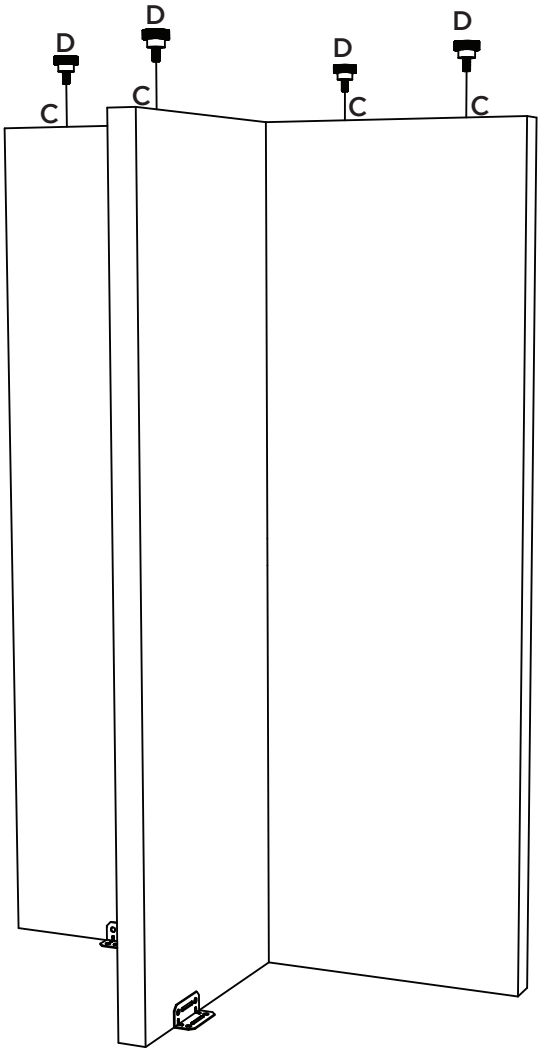

Opção de Montagem com o Tampo 900x900 redondo sem Vidro (S930-)

Opción de montaje con tablero redondo de 900x900 sin cristal (S930-)

Assembly option with 900x900 round tabletop without glass (S930-)

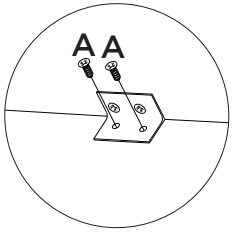

Vista Inferior | Vista Inferior | Bottom View

Para evitar qualquer tipo de avaria no tampo, é importante utilizar um tapete por baixo ou até mesmo o próprio papelão da embalagem como proteção.

Para evitar cualquier daño a la superficie de la mesa, es importante utilizar una alfombrilla debajo o incluso el propio embalaje de cartón como protección.

To prevent any damage to the tabletop, it is important to use a mat underneath, or even the cardboard from the packaging itself as protection.

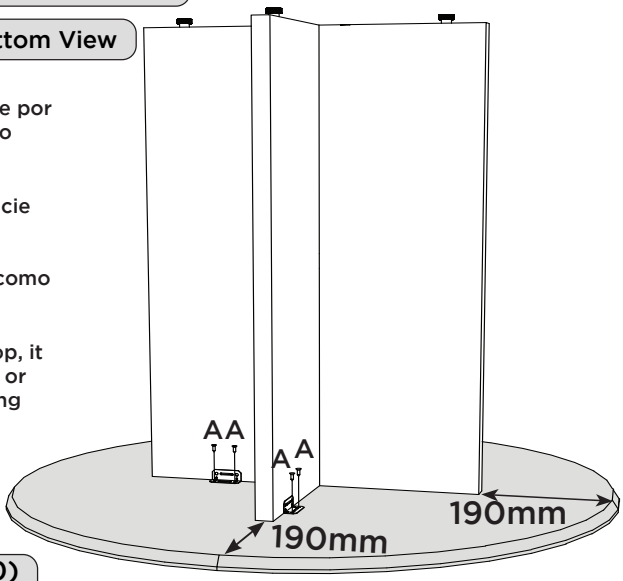

Produto Concluído (S445 + S930)
Producto Terminado (S445 + S930)
Finished Product (S445 + S930)

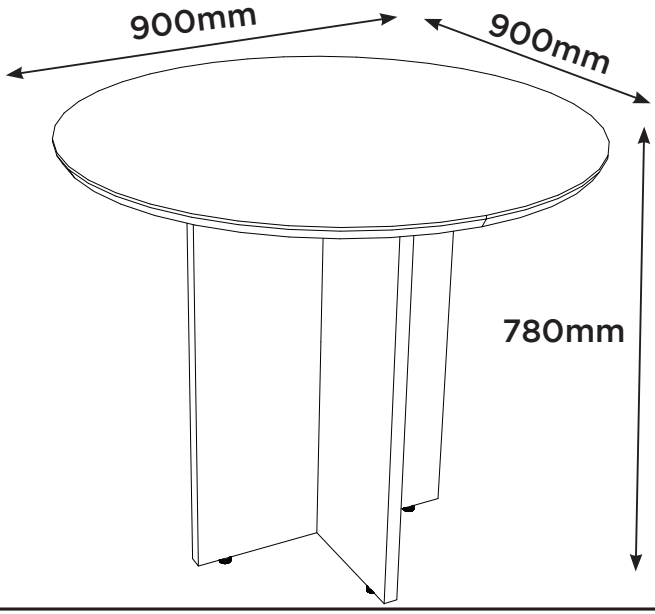

Opção de Montagem com o Tampo 900x900 canto reto sem Vidro (S931-)

Opción de montaje con parte superior 900x900 esquina recta sin vidrio (S931-)

Mounting Option with Top 900x900 straight corner without Glass (S931-)

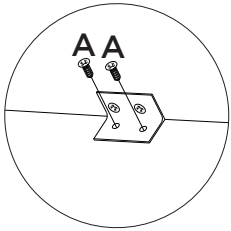

Vista Inferior | Vista Inferior | Bottom View

Para evitar qualquer tipo de avaria no tampo, é importante utilizar um tapete por baixo ou até mesmo o próprio papelão da embalagem como proteção.

Para evitar cualquier daño a la superficie de la mesa, es importante utilizar una alfombrilla debajo o incluso el propio embalaje de cartón como protección.

To prevent any damage to the tabletop, it is important to use a mat underneath, or even the cardboard from the packaging itself as protection.

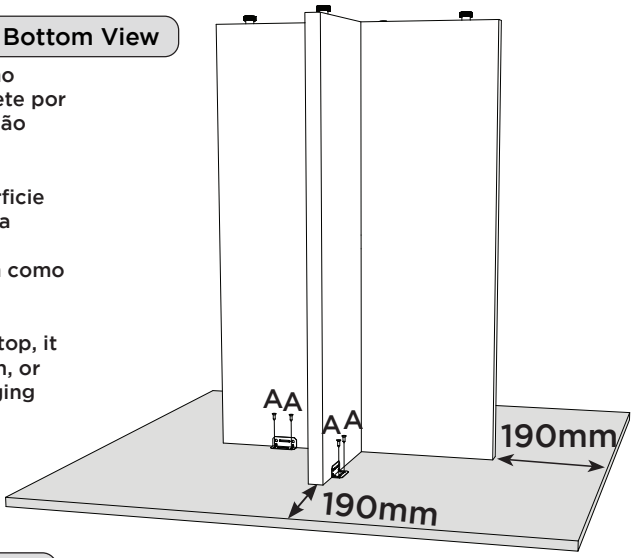

Produto Concluído (S445 + S931)
Producto Terminado (S445 + S931)
Finished Product (S445 + S931)

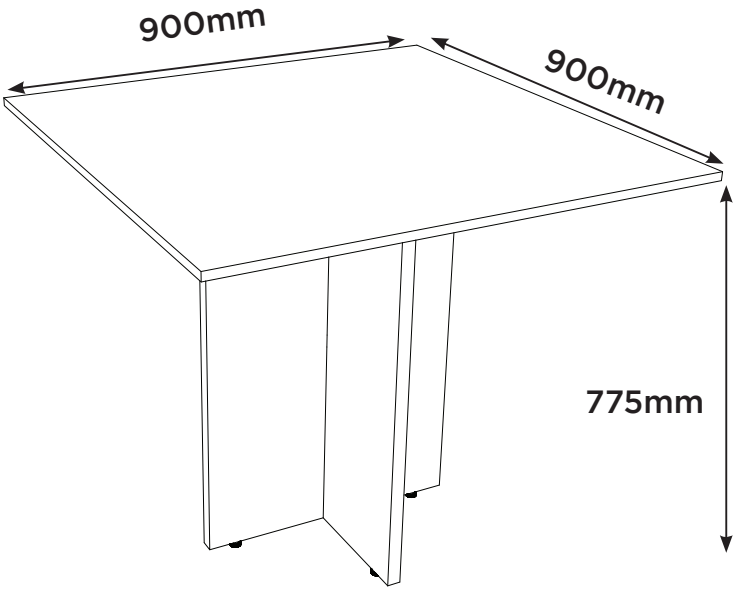

Opção de Montagem com o Tampo 900x900 canto reto com Vidro (S932-)

Opción de montaje con parte superior 900x900 esquina recta con vidrio (S932-)

Mounting Option with Top 900x900 straight corner with Glass (S932-)

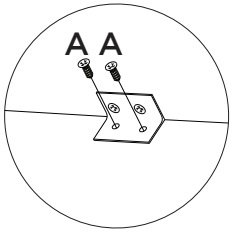

Vista Inferior | Vista Inferior | Bottom View

Para evitar qualquer tipo de avaria no tampo, é importante utilizar um tapete por baixo ou até mesmo o próprio papelão da embalagem como proteção.

Para evitar cualquier daño a la superficie de la mesa, es importante utilizar una alfombrilla debajo o incluso el propio embalaje de cartón como protección.

To prevent any damage to the tabletop, it is important to use a mat underneath, or even the cardboard from the packaging itself as protection.

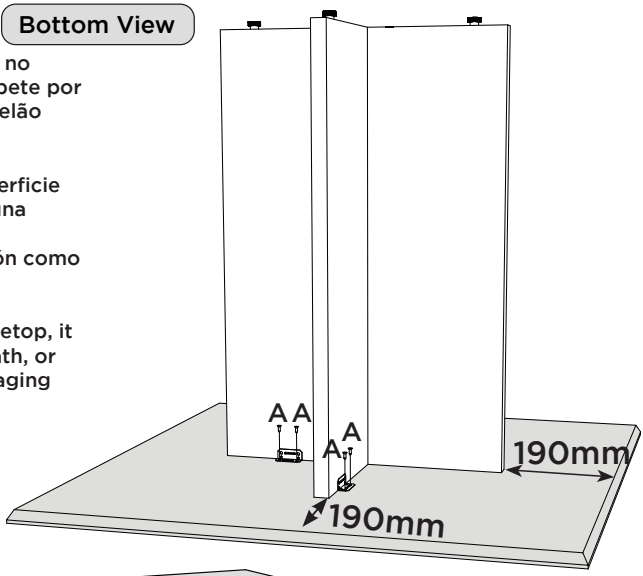

A pintura do Vidro deve ficar virada para baixo, depois ajustá-lo sobre os batentes de silicone (E)

La pintura de vidrio debe mirar hacia abajo, luego ajustar-la sobre los topes de silicona (E)

The glass paint should be facing downwards, then adjust it over the silicone stops (E)

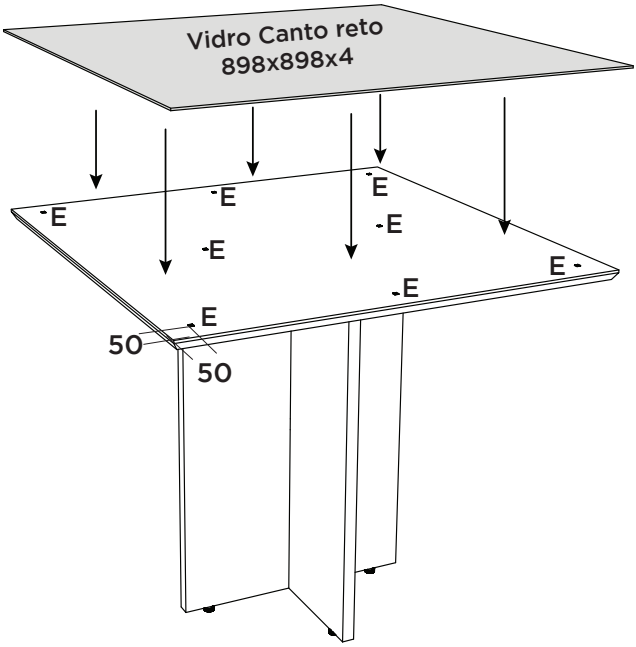

Produto Concluído (S445 + S932)
Producto Terminado (S445 + S932)
Finished Product (S445 + S932)

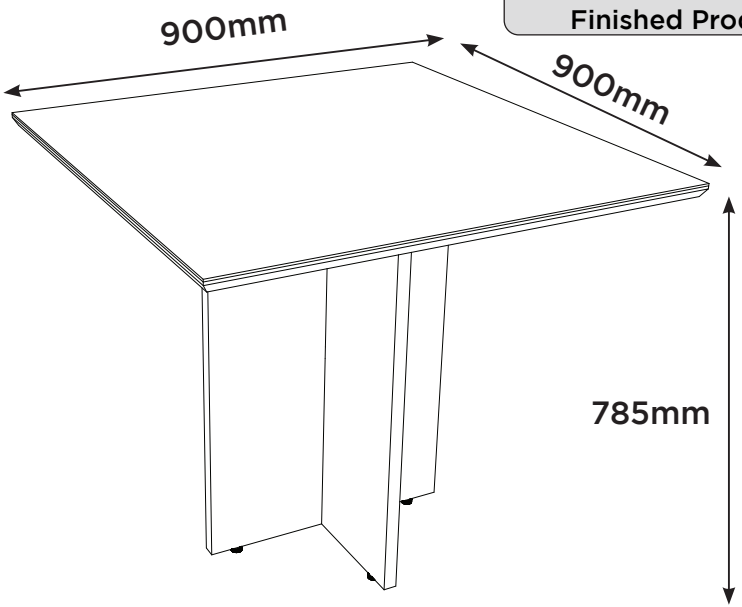

Opção de Montagem com o Tampo 900x900 canto reto sem Vidro (S933-)

Opción de montaje con parte superior 900x900 esquina recta con vidrio (S933-)

Mounting Option with Top 900x900 straight corner without Glass (S933-)

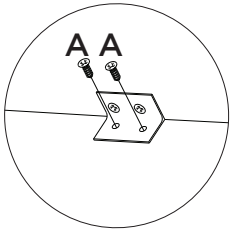

Vista Inferior | Vista Inferior | Bottom View

Para evitar qualquer tipo de avaria no tampo, é importante utilizar um tapete por baixo ou até mesmo o próprio papelão da embalagem como proteção.

Para evitar cualquier daño a la superficie de la mesa, es importante utilizar una alfombrilla debajo o incluso el propio embalaje de cartón como protección.

To prevent any damage to the tabletop, it is important to use a mat underneath, or even the cardboard from the packaging itself as protection.

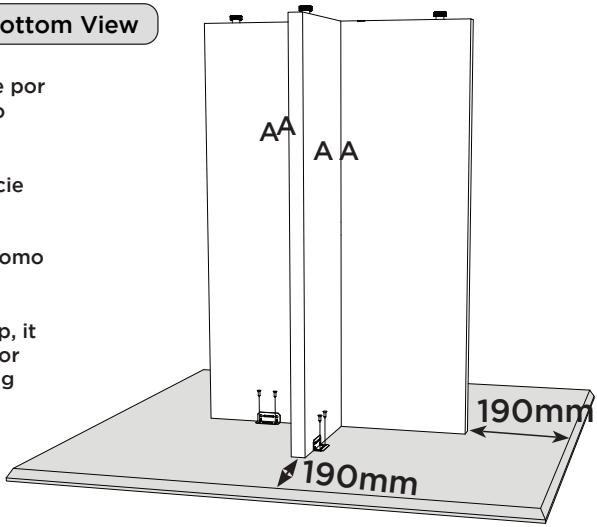

Produto Concluído (S445 + S933)
Producto Terminado (S445 + S933)
Finished Product (S445 + S933)

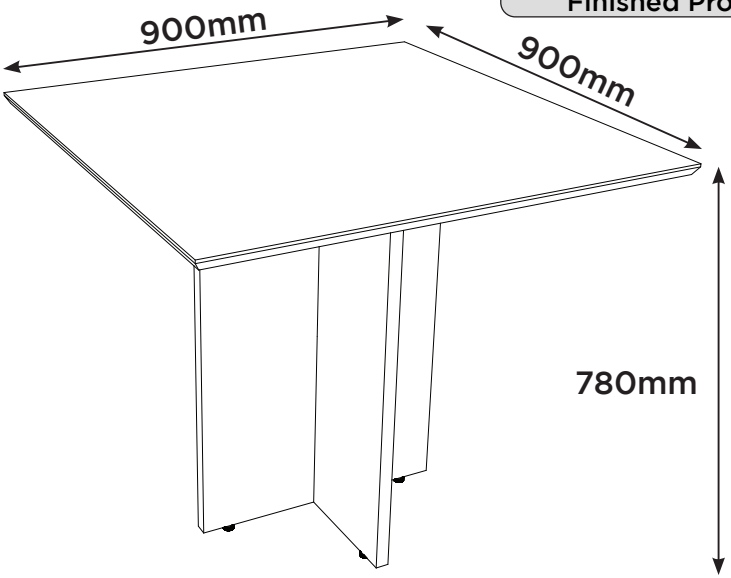

Opção de Montagem com o Tampo 1200x800 canto reto sem Vidro (S934-)

Opción de montaje con parte superior 1200x800 esquina recta sin vidrio (S934-)

Assembly option with 1200x800 tabletop straight corner without glass (S934-)

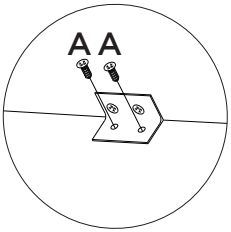

Vista Inferior | Vista Inferior | Bottom View

Para evitar qualquer tipo de avaria no tampo, é importante utilizar um tapete por baixo ou até mesmo o próprio papelão da embalagem como proteção.

Para evitar cualquier daño a la superficie de la mesa, es importante utilizar una alfombrilla debajo o incluso el propio embalaje de cartón como protección.

To prevent any damage to the tabletop, it is important to use a mat underneath, or even the cardboard from the packaging itself as protection.

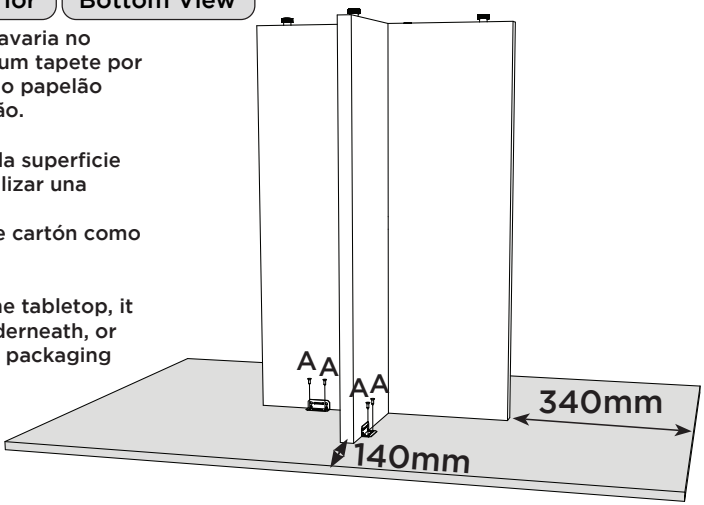

Produto Concluído (S445 + S934)
Producto Terminado (S445 + S934)
Finished Product (S445 + S934)

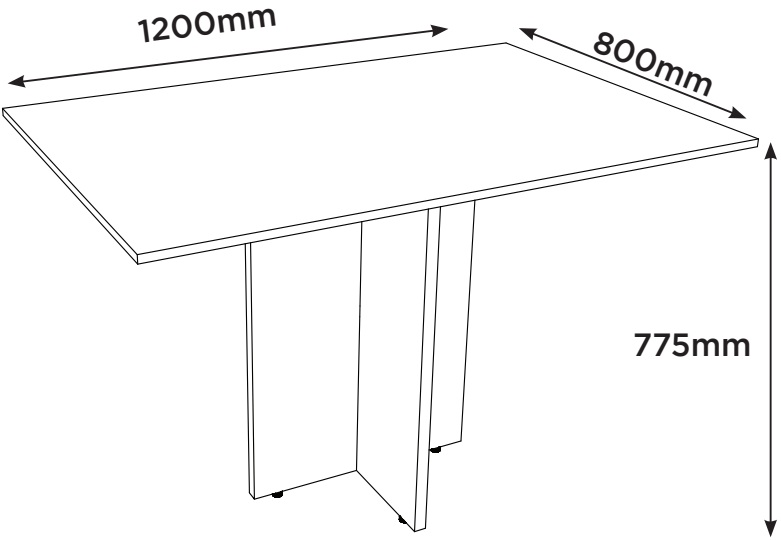

Opção de Montagem com o Tampo 1200x800 canto arredondado com Vidro (S935-)

Opción de montaje con parte superior 1200x800 esquina redondeada con vidrio (S935-)

Mounting Option with Top 1200x800 Rounded corner with Glass (S935-)

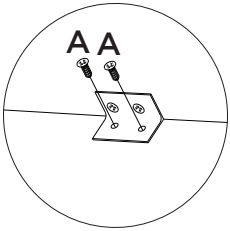

Vista Inferior | Vista Inferior | Bottom View

Para evitar qualquer tipo de avaria no tampo, é importante utilizar um tapete por baixo ou até mesmo o próprio papelão da embalagem como proteção.

Para evitar cualquier daño a la superficie de la mesa, es importante utilizar una alfombrilla debajo o incluso el propio embalaje de cartón como protección.

To prevent any damage to the tabletop, it is important to use a mat underneath, or even the cardboard from the packaging itself as protection.

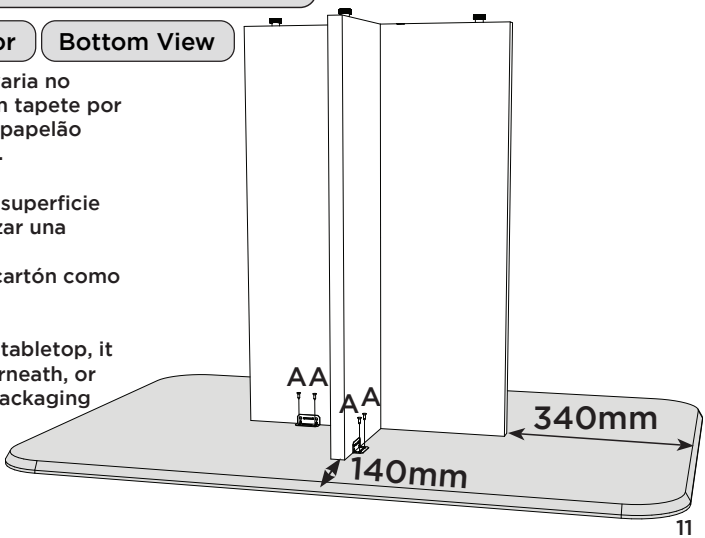

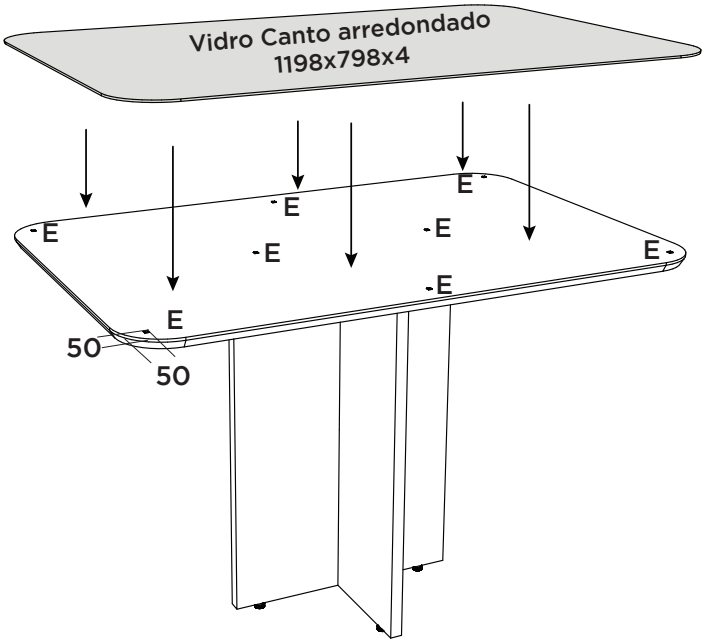

A pintura do Vidro deve ficar virada para baixo, depois ajustá-lo sobre os batentes de silicone (E)

La pintura de vidrio debe mirar hacia abajo, luego ajustar-la sobre los topes de silicona (E)

The glass paint should be facing downwards, then adjust it over the silicone stops (E)

Produto Concluído (S445 + S935)
Producto Terminado (S445 + S935)
Finished Product (S445 + S935)

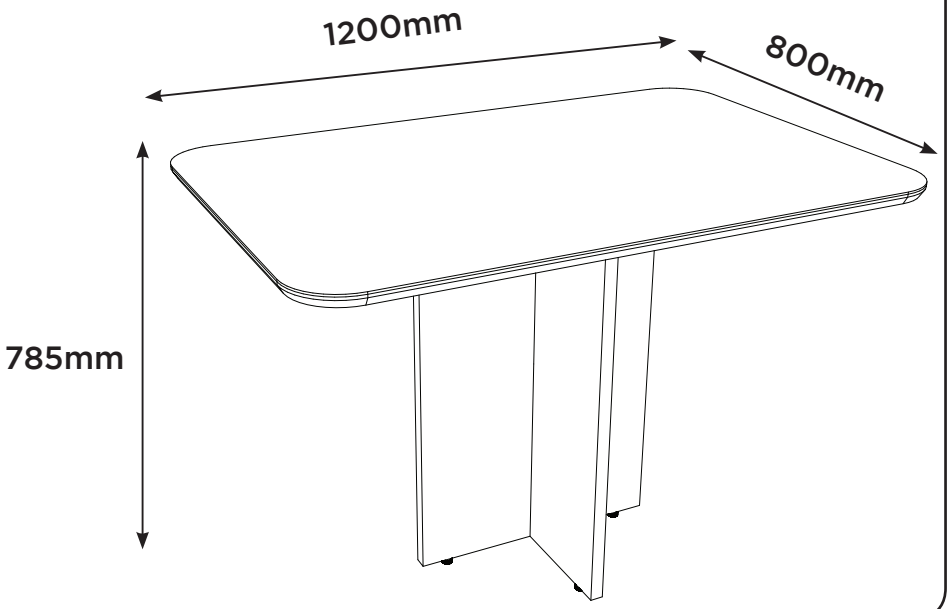

Opção de Montagem com o Tampo 1200x800 canto reto com Vidro (S936-)

Opción de montaje con parte superior 1200x800 esquina recta con vidrio (S936-)

Assembly option with 1200x800 tabletop straight corner with glass (S936-)

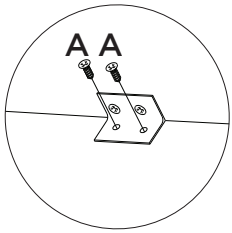

Vista Inferior | Vista Inferior | Bottom View

Para evitar qualquer tipo de avaria no tampo, é importante utilizar um tapete por baixo ou até mesmo o próprio papelão da embalagem como proteção.

Para evitar cualquier daño a la superficie de la mesa, es importante utilizar una alfombrilla debajo o incluso el propio embalaje de cartón como protección.

To prevent any damage to the tabletop, it is important to use a mat underneath, or even the cardboard from the packaging itself as protection.

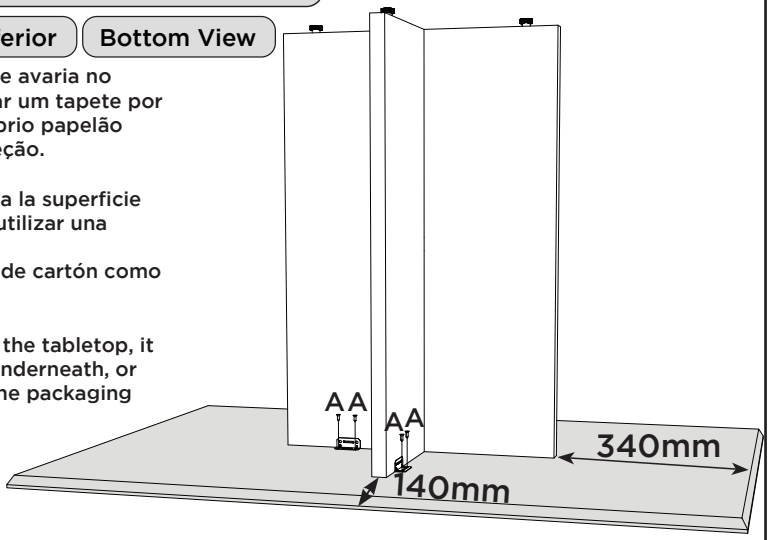

A pintura do Vidro deve ficar virada para baixo, depois ajustá-lo sobre os batentes de silicone (E)

La pintura de vidrio debe mirar hacia abajo, luego ajustar-la sobre los topes de silicona (E)

The glass paint should be facing downwards, then adjust it over the silicone stops (E)

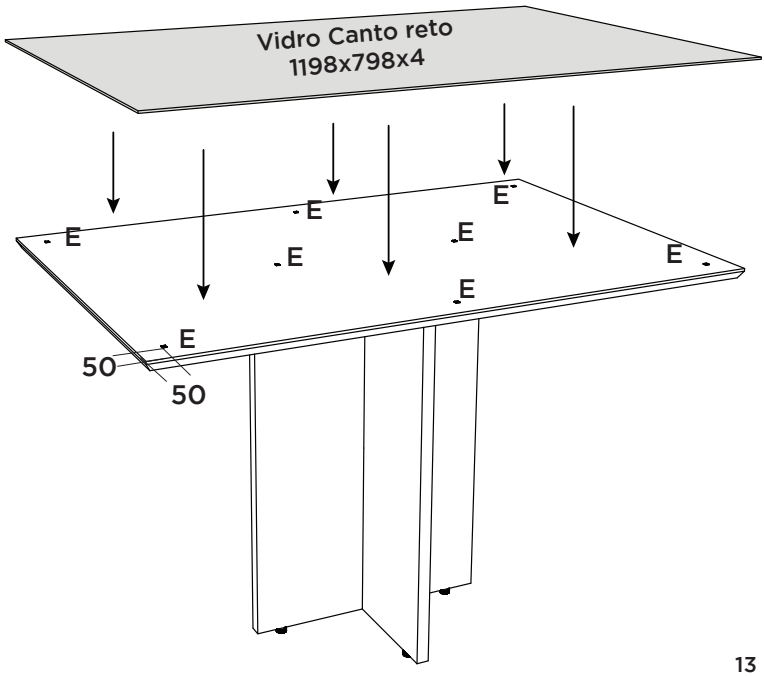

Produto Concluído (S445 + S936)
Producto Terminado (S445 + S936)
Finished Product (S445 + S936)

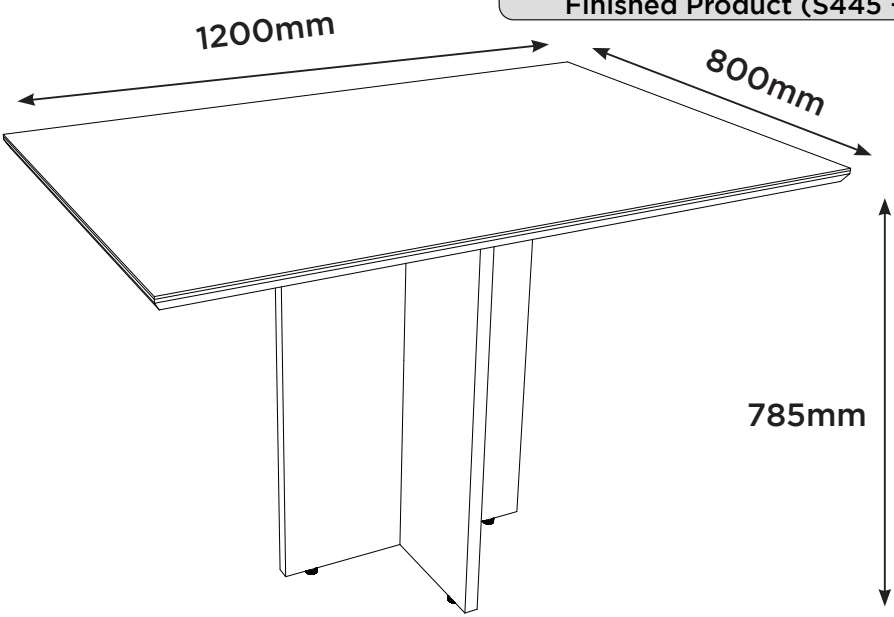

Opção de Montagem com o Tampo 1200x800 canto reto sem Vidro (S937-)

Opción de montaje con parte superior 1200x800 esquina recto sin vidrio (S937-)

Assembly option with 1200x800 tabletop straight corner without glass (S937-)

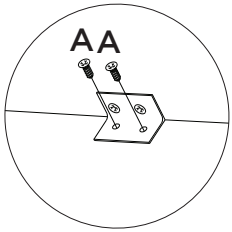

Vista Inferior | Vista Inferior | Bottom View

Para evitar qualquer tipo de avaria no tampo, é importante utilizar um tapete por baixo ou até mesmo o próprio papelão da embalagem como proteção.

Para evitar cualquier daño a la superficie de la mesa, es importante utilizar una alfombrilla debajo o incluso el propio embalaje de cartón como protección.

To prevent any damage to the tabletop, it is important to use a mat underneath, or even the cardboard from the packaging itself as protection.

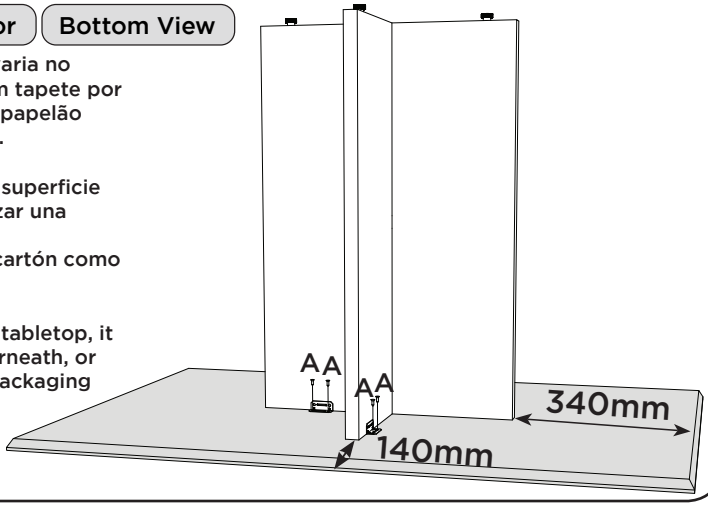

Produto Concluído (S445 + S937)
Producto Terminado (S445 + S937)
Finished Product (S445 + S937)

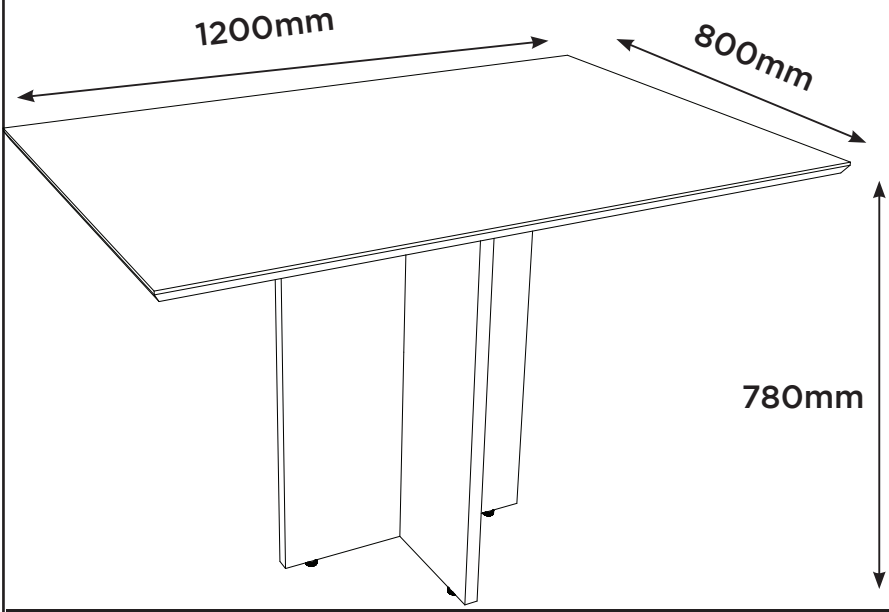

ACESSÓRIOS REQUERIDOS

F		02

Pesos máximos recomendados com carga distribuída
Peso máximo recomendado con la carga distribuida
Recommended maximum weight with distributed load.

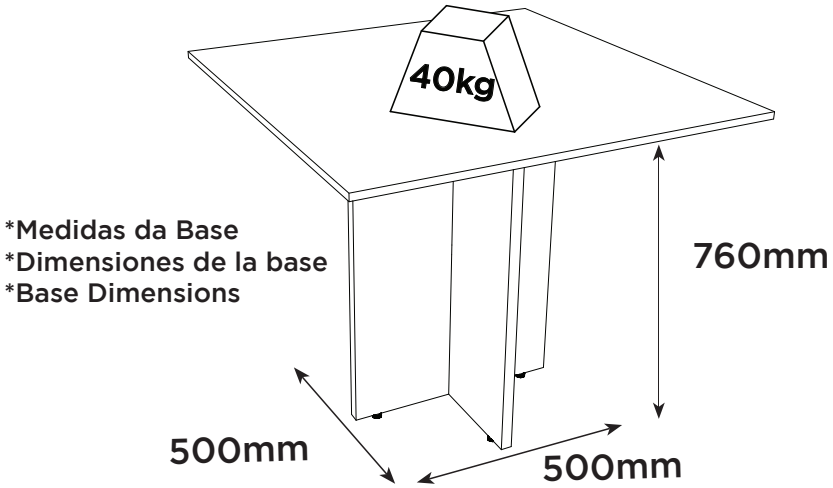

*Medidas da Base
*Dimensiones de la base
*Base Dimensions

CORREÇÃO PERFEITA
CORRECCIÓN PERFECTA
PERFECT CORRECTION

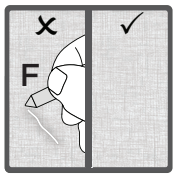
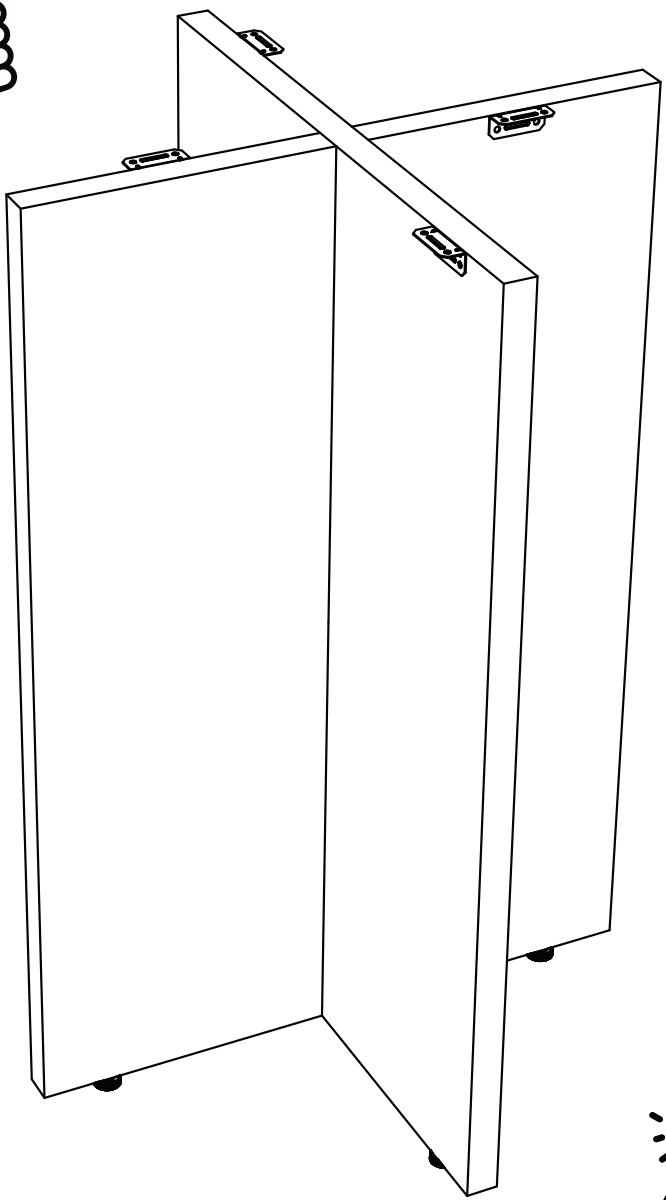
PRODUTO CONCLUÍDO
PRODUCTO TERMINADO
FINISHED PRODUCT