nesher
cozinhas moduladas

PANELEIRO 4 PORTAS 1 GAVETA NESHER CAMPONESA 70CM 100% MDF

NESHER CAMPONESA UPRIGHT CUPBOARD W/ 4 DOORS & 1 DRAWER 70 CM 100% MDF
CACEROLERO DE 4 PUERTAS 1 CAJONE NESHER CAMPONESA DE 70 CM 100 % MDF

FSC
www.fsc.org

A marca da gestão florestal responsável
The mark of responsible forest management
La marca de la gestión forestal responsable
FSC® C168299

100% MDF

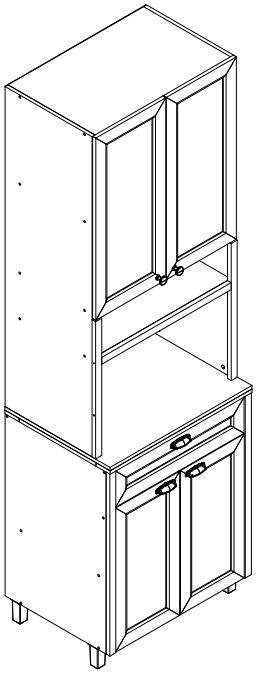

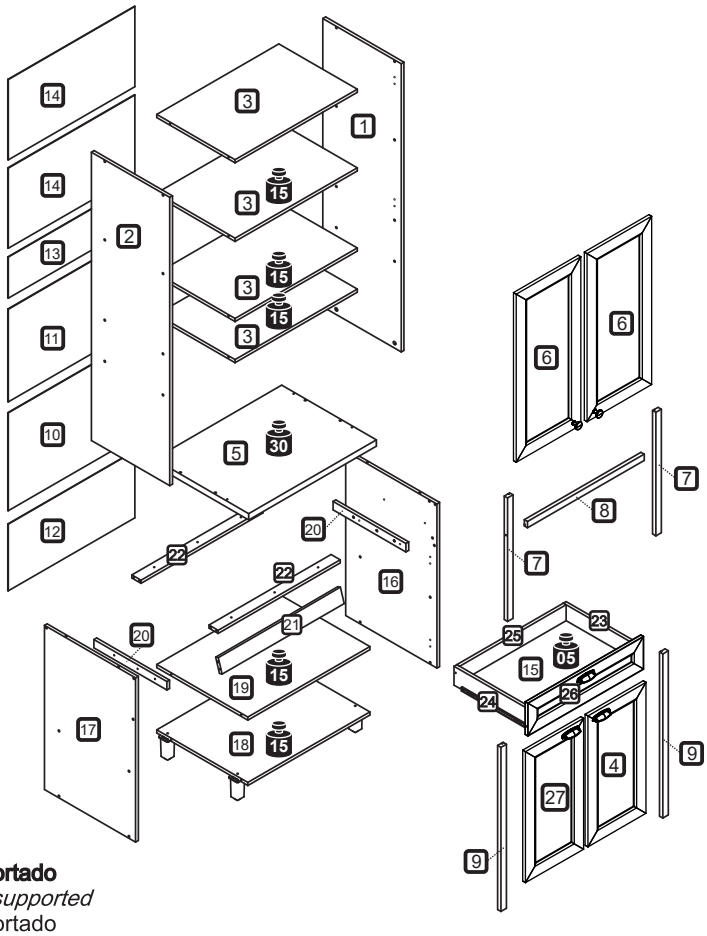

Peso máximo suportado
Maximum weight supported
Peso máximo soportado

DIMENSÕES MÁXIMAS DO PRODUTO MONTADO

MAXIMUM DIMENSIONS OF THE ASSEMBLED PRODUCT

DIMENSIONES MÁXIMAS DEL PRODUCTO MONTADO

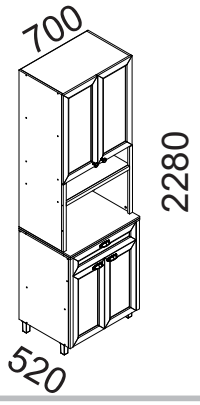

ESPAÇO INTERNO DA GAVETA (largura x altura x profundidade)

INTERNAL SPACE OF DRAWER (width x height x depth)

ESPACIO INTERNO DE LO CAJONE (ancho x alto x profundidad)

Ⓐ 585 x 76 x 385

DIMENSÕES DOS ESPAÇOS INTERNOS (MEDIDAS EM MILÍMETROS)

DIMENSIONS OF INTERNAL SPACES (MEASUREMENTS IN MILLIMETERS)

DIMENSIONES DEL ESPACIO INTERNO (MEDIDAS EN MILÍMETROS)

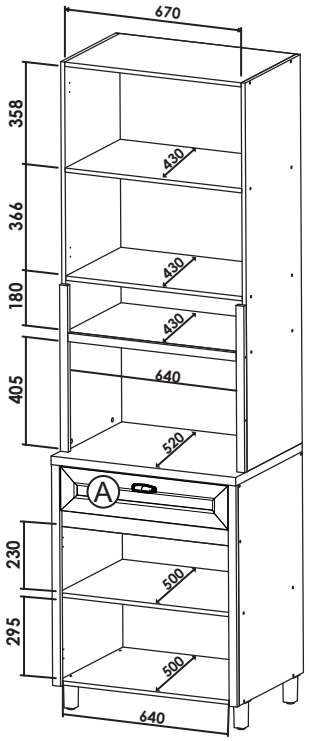

CÓDIGO *CODE* CÓDIGO	CARVALHO/VERDE *CARVALHO/VERDE* CARVALHO/VERDE	DESCRIÇÃO *DESCRIPTION* DESCRIPCIÓN	MAT. PRIMA *RAW MATERIAL* MATERIA PRIMA	QUANT. *QTY* CANT	MEDIDAS *MEASUREMENTS* MEDICIONES		
1	403481	**LATERAL DIREITA /** *TOP RIGHI SIDE* / LATERAL DERECHO	MDF	1	1,370	430	15
2	403482	**LATERAL ESQUERDA /** *LEFT SIDE* / LATERAL IZQUIERDO	MDF	1	1,370	430	15
3	403483	**PRATELEIRA SUP-TAMPO /** *TOP SHELF-TOP* / ESTANTE SUPERIOR-TAPA	MDF	4	670	430	15
4	404045	**PORTA INFERIOR DIR /** *LOWER RIGHT DOOR* / PUERTA INFERIOR DERECHA	MDF	1	617	316	15
5	403441	**BANCADA /** *COUNTERTOP* / ENCIMERA	MDF	1	701	520	30
6	404043	**PORTA SUPERIOR /** *UPPER DOOR* / PUERTA SUPERIOR	MDF	2	780	346	15
7	404073	**MOLDURA LAT SUP DIR-ESQ /** *UPPER RIGHI-LEFT SIDE MOLDING* / MARCO LATERAL SUP DERECHA-IZQUIERDA	MDF	2	587	30	18
8	404075	**MOLDURA SUPERIOR HORIZONTAL /** *UPPER HORIZONTAL MOLDING* / MARCO HORIZONTAL SUPERIOR	MDF	1	640	30	18
9	404071	**MOLDURA LATERAL INFERIOR /** *LOWER SIDE MOLDING* / MARCO LATERAL INFERIOR	MDF	2	780	30	18
10	403443	**FUNDO TRASEIRO** / *BACK PANEL* / FONDO POSTERIOR	DURATREE	1	695	465	2.5
11	403444	**FUNDO TRASEIRO** / *BACK PANEL* / FONDO POSTERIOR	DURATREE	1	695	440	2.5
12	403445	**FUNDO TRASEIRO** / *BACK PANEL* / FONDO POSTERIOR	DURATREE	1	695	317	2.5
13	403446	**FUNDO TRASEIRO** / *BACK PANEL* / FONDO POSTERIOR	DURATREE	1	695	195	2.5
14	403447	**FUNDO TRASEIRO** / *BACK PANEL* / FONDO POSTERIOR	DURATREE	2	695	381	2.5
15	403448	**FUNDO GAVETA /** *DRAWER BOTTOM* / FONDO DEL CAJÓN	DURATREE	1	597	398	2.5
16	403487	**LATERAL DIREITA INFERIOR /** *LOWER RIGHT SIDE* / LATERAL INFERIOR DERECHA	MDF	1	780	500	15
17	403488	**LATERAL ESQUERDA INFERIOR** / *LOWER LEFT SIDE* / LATERAL INFERIOR IZQUIERDO	MDF	1	780	500	15
18	403490	**BASE /** *BASE* / BASE	MDF	1	670	500	15
19	403491	**PRATELEIRA INFERIOR /** *LOWER SHELF* / ESTANTE INFERIOR	MDF	1	670	500	15
20	401608	**AFASTADOR DE GAVETA /** *DRAWER SPACER* / RETRACTOR DE CAJONES	MDF	2	400	40	15
21	403492	**TRAVESSA FRONTAL /** *FRONT CROSSPIECE* / LARGUERO DELANTERO	MDF	1	670	70	15
22	403493	**TRAVESSA SUPERIOR /** *UPPER CROSSPIECE* / LARGUERO SUPERIOR	MDF	2	670	50	15
23	403403	**LATERAL DE GAVETA DIREITA /** *RIGHT SIDE OF DRAWER* / CAJÓN LATERAL DER	MDF	1	400	90	15
24	403404	**LATERAL DE GAVETA ESQUERDA /** *LEFT SIDE OF DRAWER* / CAJÓN LATERAL IZQ	MDF	1	400	90	15
25	403486	**TRASEIRO DE GAVETA** / *DRAWER BACK* / PARTE POSTERIOR DEL CAJÓN	MDF	1	585	90	15
26	404049	**FRENTE DE GAVETA** / *DRAWER FRONT* / FRENTE DEL CAJÓN	MDF	1	635	155	15
27	404047	**PORTA INFERIOR ESQUERDA /** *LOWER LEFT DOOR* / PUERTA INFERIOR IZQUIERDA	MDF	1	617	316	15

CÓDIGO/DESCRIÇÃO *CODE/DESCRIPTION* CÓDIGO/DESCRIPCIÓN — **QUANTIDADE** *QUANTITY* CANTIDAD

A4 — 1

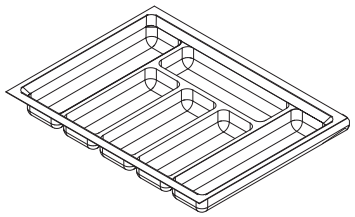

DIVISOR DE TALHERES PLÁSTICO 384x584x55mm - CÓDIGO 202596
PLASTIC SILVERWARE DIVIDER 384x584x55mm - CODE 202596
SEPARADOR DE CUBIERTOS DE PLÁSTICO 384x584x55mm - CÓDIGO 202596

A14 — 1

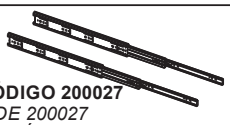

PAR CORREDIÇA TELESCÓPICA 350x32mm - CÓDIGO 200027
PAIR OF 350x32mm TELESCOPIC DRAWER - CODE 200027
CORREDERA TELESCÓPICA PAR DE 350x32mm - CÓDIGO 200027

F1 — 10



BATENTE DE SILICONE 12MM
12MM SILICONE BUMPER
TOPE DE SILICONA 12MM

F5 — 6

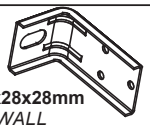

CANTONEIRA METÁLICA PARA FIXAÇÃO NA PAREDE 54x28x28mm
54x28x28mm METAL CORNER BRACE FOR SECURING TO WALL
CANTONERA METÁLICA PARA FIJACIÓN EN LA PARED 54x28x28mm

F7 — 18



CAVILHA DE MADEIRA 8x30mm
8x30mm WOODEN DOWEL PIN
TARUGO DE MADERA 8x30mm

F10 — 4

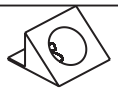

DISPOSITIVO FIXADOR DE FUNDO DE PLÁSTICO 15x14x12mm
15x14x12mm PLASTIC DRAWER EDGE FASTENING DEVICE
DISPOSITIVO SUJETADOR DEL FONDO DE PLÁSTICO 15x14x12mm

F14 — 4



PARAFUSO PHILIPS 3,5x16mm CABEÇA CHATA
PHILIPS SCREW 3,5×16 mm FLAT HEAD
TORNILLO PHILIPS 3,5x16 mm CABEZA PLANA

A31 — 4



DOBRADIÇA POP SLOWMOTION SUPER ALTA 35MM C/ CALÇO - CÓDIGO 202635
POP SLOWMOTION HINGE SUPER HIGH 35MM WITH MOUNTING PLATE – CODE 202635
BISAGRA POP SLOWMOTION SÚPER ALTA 35MM CON PLACA DE MONTAJE – CÓDIGO 202635

A33 — 4

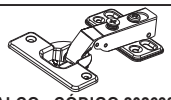

DOBRADIÇA POP SLOWMOTION RETA 35MM C/ CALÇO - CÓDIGO 202633
POP SLOWMOTION STRAIGHT HINGE 35MM WITH MOUNTING PLATE – CODE 202633
BISAGRA POP SLOWMOTION RECTA 35MM CON PLACA DE MONTAJE – CÓDIGO 202633

A16 — 4

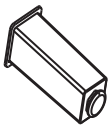

PÉS DE PLÁSTICO 100x50x50mm - CÓDIGO 202367 — **CINZA**
100x50x50mm PLASTIC FEET - CODE 202367 — *GRAY*
PIES DE PLÁSTICO 100x50x50mm - CÓDIGO 202367 — GRIS

F2 — 6

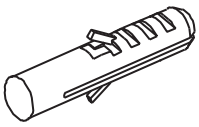

BUCHA DE PAREDE PLÁSTICA DE 8mm
8mm PLASTIC WALL ANCHOR
TACOS DE PARED PLASTIC DE 8mm

F6 — 6

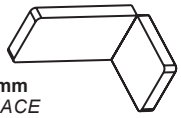

CAPA PLÁSTICA PARA CANTONEIRA 55x30x30mm
55x30x30mm PLASTIC COVER FOR CORNER BRACE
TAPA DE PLÁSTICO PARA ÁNGULO 55x30x30mm

NATURE
NATURE
NATURE

F9 — 1

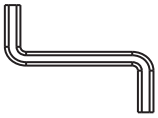

CHAVE ZETA 4mm
4mm S-SHAPED HEX KEY
LLAVE ZETA 4mm

F11 — 25

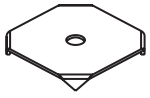

FIXADOR TRASEIRO METÁLICO 14x14mm
14x14mm METAL BACK PANEL FASTENER
SUJETADOR METÁLICO DEL FONDO POSTERIOR 14x14mm

F15 — 12



PARAFUSO PHILIPS 3,5x14mm CABEÇA CHATA
PHILIPS SCREW 3,5×14 mm FLAT HEAD
TORNILLO PHILIPS 3,5x14 mm CABEZA PLANA

F17 — 6



PARAFUSO PHILIPS 3,5x25mm CABEÇA CHATA
PHILIPS SCREW 3,5×25mm FLAT HEAD
TORNILLO PHILIPS 3,5x25mm CABEZA PLANA

F18 — 6



PARAFUSO PHILIPS 3,5x30mm CABEÇA CHATA
PHILIPS SCREW 3,5×30mm FLAT HEAD
TORNILLO PHILIPS 3,5x30mm CABEZA PLANA

F19 — 2



PARAFUSO PHILIPS 3,5x40mm CABEÇA CHATA
PHILIPS SCREW 3,5×40 mm FLAT HEAD
TORNILLO PHILIPS 3,5x40 mm CABEZA PLANA

F20 — 2



PARAFUSO PHILIPS 3,5x50mm CABEÇA CHATA
PHILIPS SCREW 3,5×50mm FLAT HEAD
TORNILLO PHILIPS 3,5x50mm CABEZA PLANA

F22 — 10

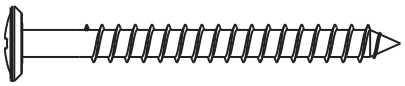

PARAFUSO PHILIPS 5x50mm CABEÇA FLANGEADA
PHILIPS SCREW 5×50 mm FLANG HEAD
TORNILLO PHILIPS 5x50 mm CABEZA CON BRIDA

F23 — 70



PARAFUSO PHILIPS 4x14mm CABEÇA PANELA
PHILIPS SCREW 4×14 mm PAN HEAD
TORNILLO PHILIPS 4x14 mm CABEZA ALOMADA

F24 — 8



PARAFUSO PHILIPS 4x30mm CABEÇA PANELA
PHILIPS SCREW 4×30 mm PAN HEAD
TORNILLO PHILIPS 4x30 mm CABEZA ALOMADA

F25 — 4

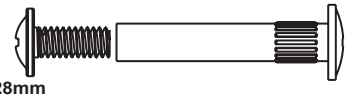

PARAFUSO UNIÃO 28mm
28mm CONNECTOR SCREW
TORNILLO DE UNIÓN 28mm

F27 — 7

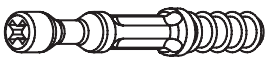

PARAFUSO MINIFIX 6x30mm
6x30mm CAM LOCK SCREW
TORNILLO MINIFIX 6x30mm

F28 — 30

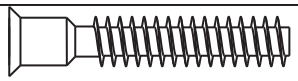

PARAFUSO ALLEN S_PONTA 7x40mm CABEÇA CHATA
ALLEN SCREW WITOUH TIP 7×40 mm FLAT HEAD
TORNILLO ALLEN SIN PUNTA 7x40 mm CABEZA PLANA

F29 — 82

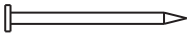

PREGO 10X10 COM CABEÇA
10×10 NAIL WITH HEAD
CLAVO CON CABEZA DE 10×10

F30 — 4

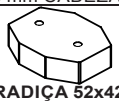

SEPARADOR PLÁSTICO DE DOBRADIÇA 52x42x16mm
52x42x16mm PLASTIC HINGE SHIM
SEPARADOR PLASTIC DE BISAGRAS 52x42x16mm

NATURE
NATURE
NATURE

F31 — 14

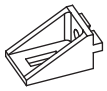

SUPORTE ANGULAR PLÁSTICA 22x15x12mm
22x15x12mm PLASTIC ANGLE BRACKET
ESCUADRA DE ANGULO PLASTIC 22x15x12mm

NATURE
NATURE
NATURE

F32 — 7



TAMBOR MINIFIX 15mm
15mm CAM LOCK NUT
TAMBOR MINIFIX 15mm

F33 — 6



TAMPA PLÁSTICA MINIFIX 15mm
15mm PLASTIC CAM LOCK COVER
CUBIERTA PLASTIC MINIFIX 15mm

NATURE
NATURE
NATURE

F34 — 36



TAPA FURO ADESIVO 12mm
12 mm ADHESIVE HOLE COVERS
CUBRE ORIFICIOS ADHESIVO DE 12 mm

NATURE
NATURE
NATURE

A40 — 3

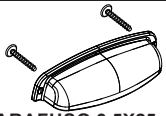

PUXADOR FLAMENCO COBRE COM PARAFUSO 3,5X25
FLAMENCO COPPER HANDLE WITH 3.5X25 SCREW
TIRADOR FLAMENCO COBRE CON TORNILLO 3,5X25

CÓDIGO - 202715
CODE - 202715
CÓDIGO - 202715

A41 — 2



PUXADOR FLAMENCO COBRE COM PARAFUSO 3,5X25
FLAMENCO COPPER HANDLE WITH 3.5X25 SCREW
TIRADOR FLAMENCO COBRE CON TORNILLO 3,5X25

CÓDIGO - 202716
CODE - 202716
CÓDIGO - 202716

Ferramentas para montagem e instalação / *Tools for assembly and installation* / Herramientas de montaje e instalación
Não fornecidas / *Not Provided* / No Provisto



PARAFUSADEIRA
POWER SCREWDRIVER
DESTORNILLADOR



FURADEIRA
DRILL
TALADRO



NÍVEL
LEVEL
NIVEL



TRENA
TAPE MEASURE
CINTA METRICA



MARTELO
HAMMER
MARTILLO



CHAVE PHILIPS E FENDA
PHILLIPS SCREWDRIVER
LLAVE PHILIPS



MONTAGEM
ASSEMBLY
MONTAJE

PASSO 1
STEP 1
PASO 1

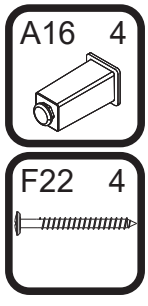

1 - Alinhar os pés A16 com os furos da base 18 e fixá-los com os parafusos F22 (5x50mm)

1 - Align feet A16 with the holes in base 18 and secure them with screws F22 (5×50 mm)

1 - Alinee los pies A16 con los orificios de la base 18 y fíjelos con los tornillos F22 (5×50 mm)

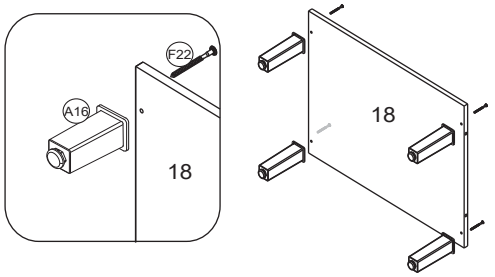

PASSO 2
STEP 2
PASO 2

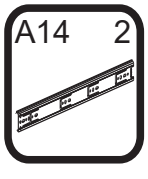

1 - Para montagem das corrediças na gaveta é necessário primeiramente separar o conjunto
2 - Levante a trava indicada no desenho abaixo e puxe a peça até separá-las totalmente

1 - To assemble the slide (runners) on the drawer, you must first separate the assembly
2 - Lift the lock indicated in the drawing below and pull the piece until it is completely separated

1 - Para montar la guía en los cajone, primero debe separar el conjunto
2 - Levante el pestillo que se muestra en el dibujo inferior y tire de la pieza hasta separarla por completo

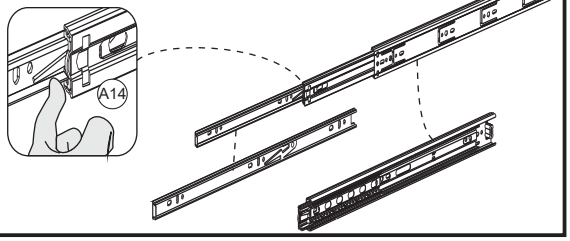

PASSO 3
STEP 3
PASO 3

F17 6

F23 12

F5 4

F7 4

1 - Fixar os afastadores 20 nas marcações das laterais inferiores 16 e 17 utilizando os parafusos F17 (3,5x25mm)
2 - Posicione as cantoneiras F5 na borda traseira das peças 16 e 17 e fixe-as com os parafusos F23 (4x14mm)
3 - Inserir as cavilhas F7 (8x30mm) no topo das peças 16 e 17

1 - Secure spacers 20 to the markings on sides 16 and 17 using screws F17 (3.5x25 mm)
2 - Position corner braces F5 on the back edge of parts 16 and 17 and secure them with screws F23 (4×14 mm)
3 - Insert dowel pins F7 (8x30 mm) into to parts 16 and 17

1 - Fije los separadores 20 a las marcas de los laterales 16 y 17 con los tornillos F17 (3,5x25 mm)
2 - Coloque las cantoneras F5 en el borde posterior de las piezas 16 y 17 y fíjelas con los tornillos F23 (4×14 mm)
3 - Inserte los tarugos F7 (8x30 mm) en las piezas 16 y 17

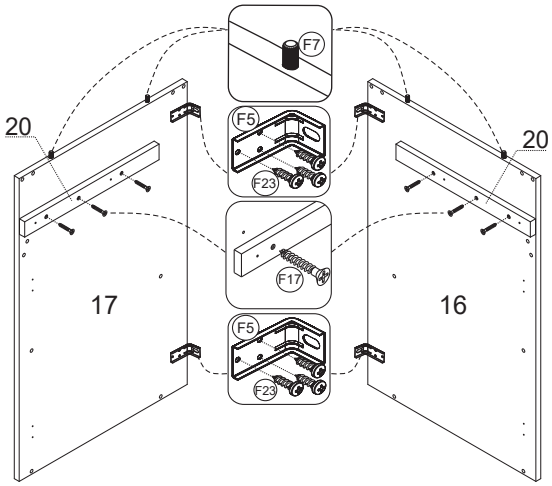

PASSO 4
STEP 4
PASO 4

F5 2

F23 6

F7 4

1 - Posicione as cantoneiras F5 na borda traseira das peças 1 e 2 e fixe-as com os parafusos F23 (4x14mm)
2 - Com o parafuso F23 (4x14mm), fixe o calço da dobradiça A8 nas marcações frontais das peças 1 e 2
3 - Inserir as cavilhas F7 (8x30mm) no topo das peças 1 e 2

1 - Position corner braces F5 on the back edge of parts 1 and 2 and secure them with screws F23 (4×14 mm)
2 - Using screw F23 (4×14mm), secure hinge base plate A8 the front markings on parts 1 and 2
3 - Insert dowel pins F7 (8x30 mm) into to parts 1 and 2

1 - Coloque las cantoneras F5 en el borde posterior de las piezas 1 y 2 y fíjelas con los tornillos F23 (4×14 mm)
2 - Utilizando el tornillo F23 (4×14 mm), fije la cuña de la bisagra A8 las marcas frontales de la pieza 1 y 2
3 - Inserte los tarugos F7 (8x30 mm) en las piezas 1 y 2

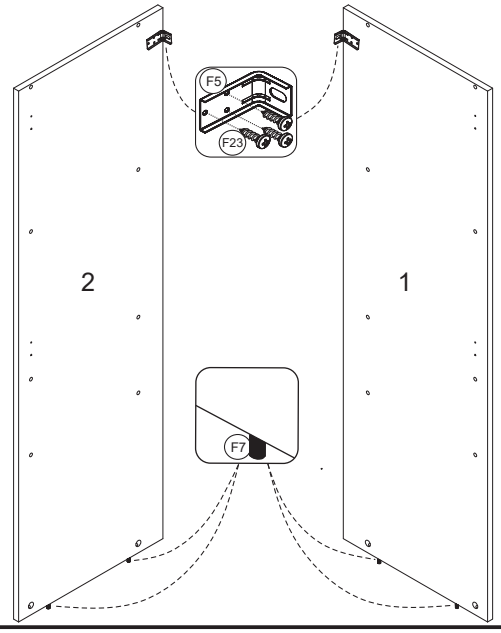

PASSO 5
STEP 5
PASO 5

A14 2

F15 6

1 - Fixe as corrediças A14 nas marcações dos afastadores 20 utilizando o parafuso F15 (3,5x14mm)

1 - Secure drawer slides A14 to the markings on the spacers 20 using screw F15 (3.5x14 mm)

1 - Fije las guías A14 las marcas de los separadores 20 con el tornillo F15 (3,5 x 14 mm)

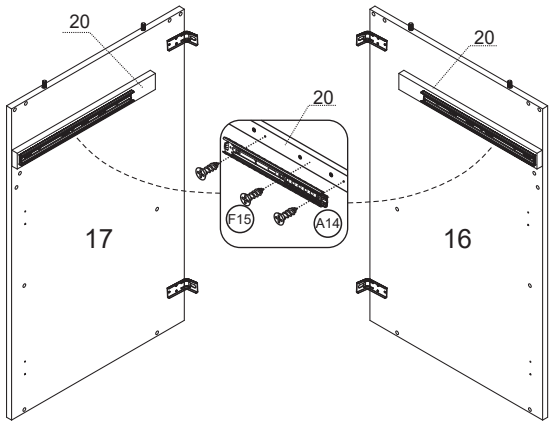

PASSO 6
STEP 6
PASO 6

F28 8

F9 1

1 - Fixar as peças 18 e 19 nas laterais 16 e 17 com parafusos F28 (7x40mm), utilizando a chave zeta F9

1 - Secure parts 18 and 19 to sides 16 and 17 with screws F28 (7×40 mm), using S-shaped hex key F9

1 - Fije las piezas 18 y 19 a los laterales 16 y 17 con los tornillos F28 (7×40 mm), utilizando la llave zeta F9

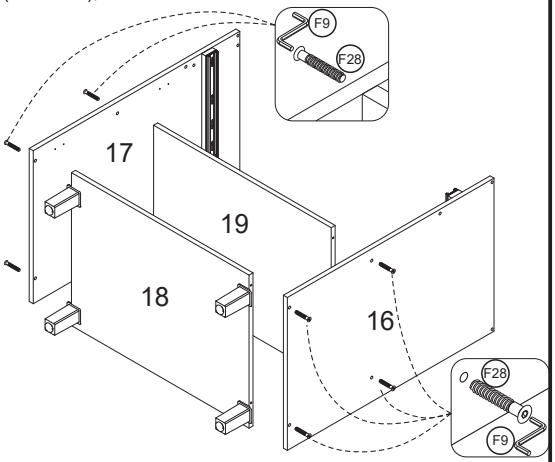

PASSO 7
STEP 7
PASO 7

F28 6

F9 1

F7 6

1 - Inserir as cavilhas F7 (8x30mm) nas travessas sup. 22 e na travessa frontal 21
2 - Fixar as travessas superiores 22 e a travessa frontal 21 na laterais 16 e 17 com o parafuso F28 (7x40mm), utilizando a chave zeta F9

1 - Insert the dowels F7 (8x30mm) into the upper crosspieces 22 and the front crosspiece 21
2 - Secure the crosspieces 22 end 21 on the sides 16 end 17 with screw F28 (7×40 mm), using S-shaped hex key F9

1 – Inserte los tarugos F7 (8x30mm) en el larguero 22 y el larguero frontal 21
2 - Fije los largueros 22 y el largueros frontal 21 a los laterales 16 y 17 con el tornillo F28 (7×40 mm), utilizando la llave zeta F9

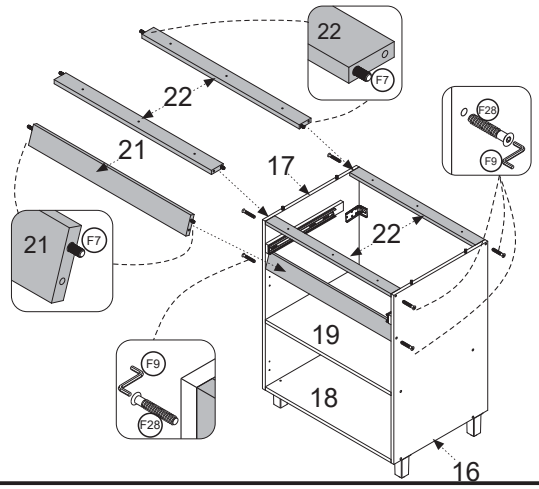

PASSO 8
STEP 8
PASO 8

F18 6

1 - Encaixar a bancada 5 nas laterais 16 e 17
2 - Fixar a bancada 5 nas travessas 22 com os parafusos F18 (3,5x30mm)

1 - Fit countertop 5 to sides 16 and 17
2 - Secure countertop 5 to the crosspieces 22 with screws F18 (3.5×30 mm)

1 - Encaje la encimera 5 a los laterales 16 y 17
2 - Fije la encimera 5 a los largueros 22 con tornillos F18 (3,5×30 mm)

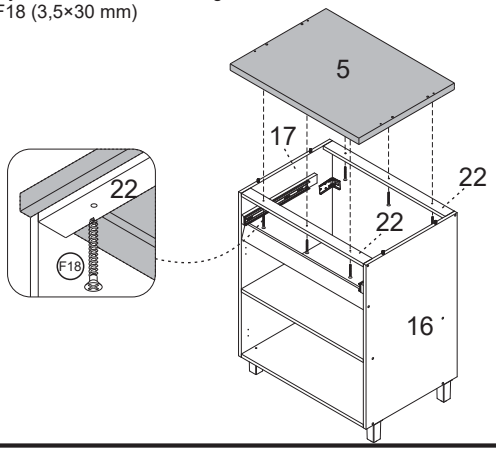

PASSO 9
STEP 9
PASO 9

F28 16

F9 1

1 - Fixar as laterais 1 e 2 nas peças 3 com os parafusos F28 (7x40mm), utilizando a chave zeta F9

1 - Secure side 1 and 2 to parts 3, with screws F28 (7x40 mm), using S-shaped hex key F9

1 - Fije el lateral 1 y 2 a las partes 3, con tornillos F28 (7 x 40 mm), utilizando la llave zeta F9

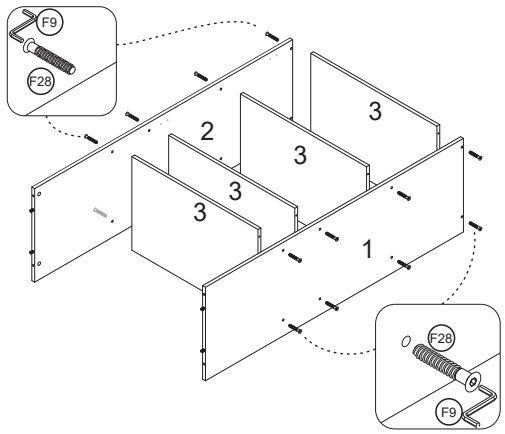

PASSO 10
STEP 10
PASO 10

F27 4

F32 4

1 - Inserir o minifix F27 na peça 5 do conjunto montado inferior
2 - Encaixar o conjunto montado superior no conjunto inferior
3 - Inserir o tambor do minifix F32 nas laterais 1 e 2 e utilizar uma chave philips para girar o tambor até travar na haste do parafuso

1 - Insert overlay hinge F27 into part 5 of the lower assembled set
2 - Fit the upper assembled set into the lower assembled set
3 - Insert cam lock nut F32 into sides 1 and 2 and use a Philips screwdriver to turn the nut until it locks onto the cam lock screw

1 - Inserte el minifix F27 en la pieza 5 del conjunto montado inferior
2 - Encaje el conjunto montado superior en el conjunto inferior
3 - Inserte el tambor del minifix F32 en los laterales 1 y 2 y utilice un destornillador philips para girar el tambor hasta que encaje en el vástago del tornillo

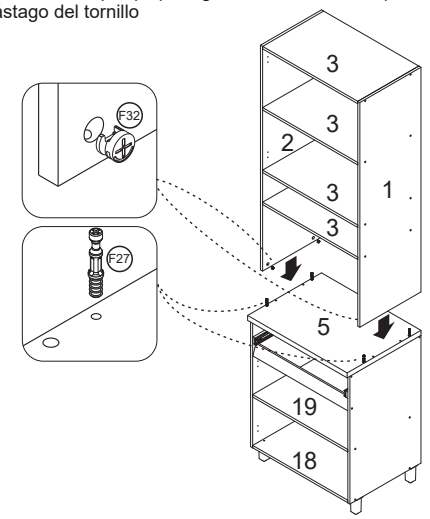

PASSO 11
STEP 11
PASO 11

F29 82

F11 25

1 - Alinhar a peça 14 e fixá-la com pregos F29 (10x10) na parte de cima e nas laterais, e alinhar as demais peças 14, 13 e 11 e fixá-las com os pregos F29 (10x10) nas laterais
2 - Alinhar a peça 12 e fixá-la com pregos F29 (10x10) na base e nas laterais, e alinhar a peça 10 fixá-la nas laterais
4 - Na junção entre as peças 14, 13, 11, 10 e 12 utilizar os pregos F29 (10x10) com o fixador metálico F11

1 - Align part 14 and secure it with nails F29 (10×10) on the top and sides, and align the other parts14, 13 and 11 and secure them with nails F29 (10×10) on the sides
2 - Align part 12 and secure it with nails F29 (10×10) on the base and sides, and align the part 10 and secure it on the sides
4 - At the junction between parts 14, 13, 11, 10 end 12, use nails F29 (10×10) with metal fastener F11

1 - Alinee la pieza 14 y fíjela con clavos F29 (10×10) en la parte superior y en los laterales, y alinee las otras piezas 14, 13 y 11 y fíjelas con clavos F29 (10×10) en los laterales
2 - Alinee la pieza 12 y fíjela con clavos F29 (10×10) a la base y a los laterales, y alinee la pieza 10 y fíjela a los laterales
4 - Al unir las piezas 14, 13, 11, 10 Y 12, utilice clavos F29 (10×10) con el sujetador metálico F11

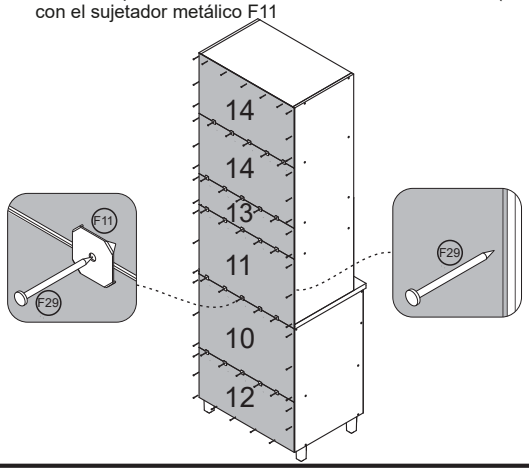

PASSO 12
STEP 12
PASO 12

F31 14

F23 28

F20 2

1 - Colocar as molduras 7 na parte frontal do paneleiro e fixá-las nas laterais 1 e 2 com os acessórios F31 e parafusos F23(4x14mm)
2 - Colocar as molduras 9 na parte frontal do paneleiro e fixá-las nas laterais 16 e 17 com os acessórios F31 e parafusos F23 (4x14mm)
3 - Fixar as molduras laterais 7 na moldura 8 com o parafuso F20 (3,5x50mm)

1 - Place moldings 7 on the front of the panel and secure them on sides 1 and 2 with accessories F31 and screws F23 (4×14 mm)
2 - Place moldings 9 on the front of the panel and secure them on sides 16 and 17 with accessories F31 and screws F23 (4×14 mm)
3 - Secure side molding 7 to upper molding 8 with screw F20 (3.5x50mm)

1 - Coloque los marcos 7 en la parte delantera del cacerolero y fíjelos a los laterales 1 y 2 con los herrajes F31 y los tornillos F23 (4×14 mm)
2 - Coloque los marcos 9 en la parte delantera del cacerolero y fíjelos a los laterales 16 y 17 con los herrajes F31 y los tornillos F23 (4×14mm)
3 - Fije los marcos laterales 7 a lo marco superior 8 con el tornillo F20 (3,5x50mm)

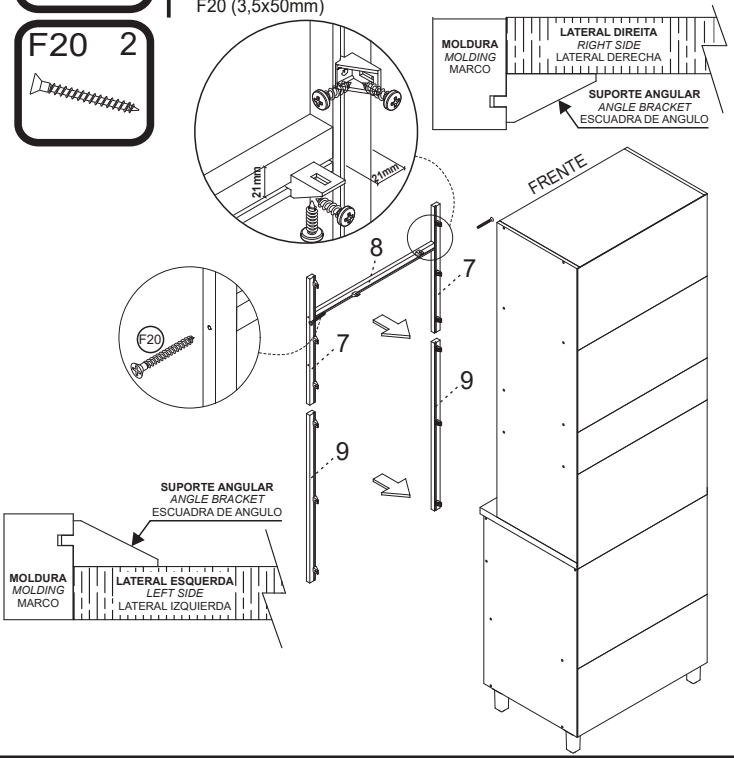

PASSO 13
STEP 13
PASO 13

F19 2

F27 4

1 - Inserir as cavilhas F27 (8x30mm) nas peças 23, 24 e 25.
2 - Encaixar a peça 15 entre as laterais 23 e 24
3 - Fixar as peças com os parafusos F19 (3,5x40mm)
4 - Encaixar o fundo 15 no conjunto

1 - Insert dowel pins F27 (8×30 mm) into parts 23, 24 and 25
2 - Fit part 15 between sides 23 and 24
3 - Secure the parts with screws F19 (3.5×40 mm)
4 - Fit drawer bottom 15 into the assembly

1 - Inserte los tarugos F27 (8×30 mm) en las piezas 23, 24 y 25
2 - Encaje la pieza 15 entre los laterales 23 y 24
3 - Fije las piezas con tornillos F19 (3,5×40 mm)
4- Coloque la parte inferior 15 en el conjunto.

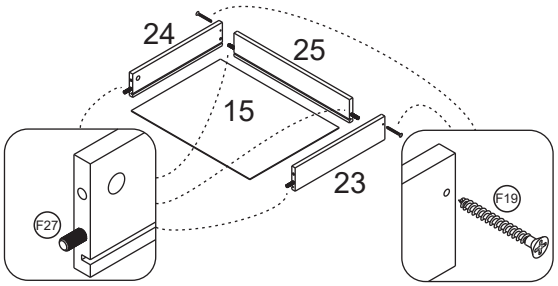

PASSO 14
STEP 14
PASO 14

F27 2

F32 2

1 - Inserir os minifix F27 na peça 26
2 - Encaixar a peça 26 no conjunto montado no passo anterior
3 - Encaixar o tambor do minifix F32 nas laterais de gaveta e utilizando uma chave philips para girar até travar.

1 - Insert overlay hinge F27 into part 26
2 - Fit part 26 into the assembly completed in the previous step
3 - Fit cam lock nut F32 onto the drawer sides, use a Philips screwdriver and turn it until it locks into place.

1 - Inserte el minifix F27 en la pieza 26
2 - Encaje la pieza 26 en el conjunto montado en El paso anterior
3 - Encaje el tambor del minifix F32 en los laterales del cajón utilizando un destornillador philips para girar hasta que encaje

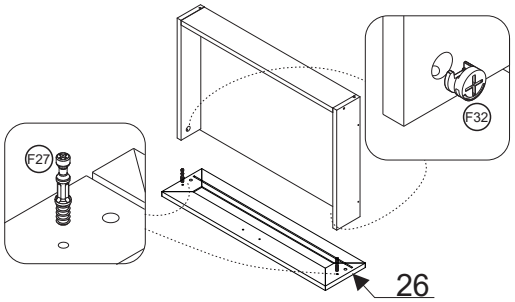

PASSO 15
STEP 15
PASO 15

1 - Fixar as dobradiças A31 nas portas 4 e 27 com parafuso F23 (4x14mm)

1 - Secure hinges A31 on doors 4 and 27 with screw F23 (4x14 mm)

1 - Fije las bisagras A31 a las puertas 4 y 27 con el tornillo F23 (4×14 mm)

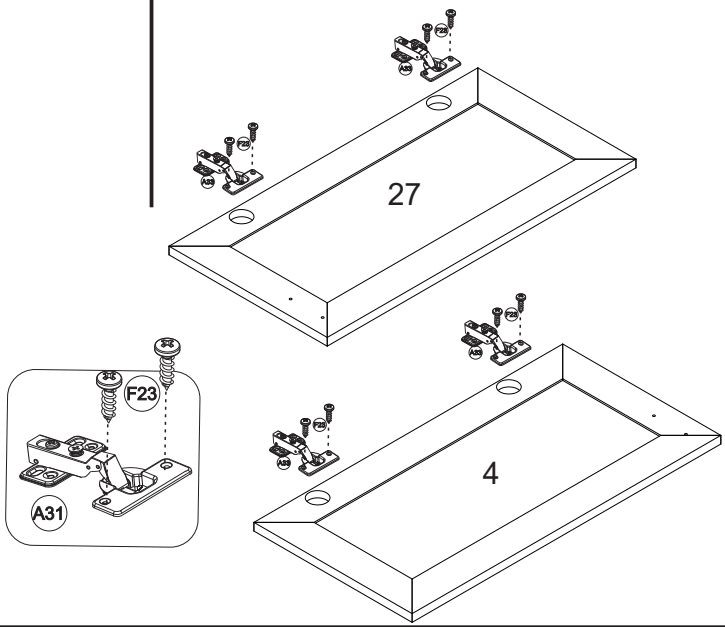

PASSO 16
STEP 16
PASO 16

F23 4

A33 2

1 - Fixar as dobradiças A33 nas portas 6 com parafuso F23 (4x14mm)
2 - Repetir o processo para montagem da outra porta

1 - Secure hinges A33 on doors 6 with screw F23 (4x14 mm)
2 - Repeat the process to assemble the other door

1 - Fije las bisagras A33 a las puertas 6 con el tornillo F23 (4×14 mm)
2 - Repita el proceso para montar la otra puerta

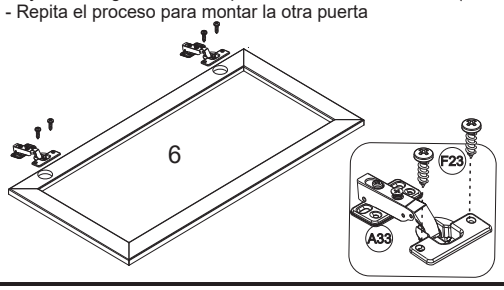

PASSO 17
STEP 17
PASO 17

F23 8

F24 8

F30 4

1 - **Para montar a porta 6, posicione as dobradiças nas marcações e fixe-as com o parafuso F23 (4x14 mm)**
2 - **Para montar as portas 4 and 27, posicione as dobradiças junto com os afastadores F30 nas marcações e fixe-os com o parafuso A24 (4x30 mm)**

1 - *To assemble door 6, position the hinges on the markings and fasten them with screw F23 (4x14 mm)*
2 - To assemble doors 4 and, position the hinges together with the spacers F30 on the markings and fasten them with screw A24 (4x30 mm)

1 - Para montar la puerta 6, coloque las bisagras en las marcas y fíjelas con el tornillo F23 (4x14 mm)
2 - Para montar las puertas 4 y 27, coloque las bisagras junto con los separadores F30 en las marcas y fíjelos con el tornillo A24 (4x30 mm)

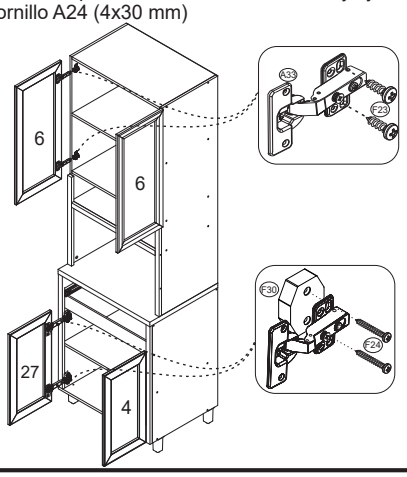

PASSO 18
STEP 18
PASO 18

A41 2

A40 2

1 - Posicione o puxador A41 na marcação 6 da porta e fixe-o utilizando o parafuso fornecido junto ao puxador
2 - Posicione os puxadores A40 nas marcações 4 e 27 das portas inferiores e fixe-os utilizando os parafusos fornecidos junto aos puxadores.

1 - Position the A41 handle at marking 6 on the door and secure it using the screw provided with the handle.
2 - Position the A40 handles at markings 4 and 27 on the lower doors and secure them using the screws provided with the handles.

1 - Posicione el tirador A41 en la marca 6 de la puerta y fíjelo utilizando el tornillo suministrado con el tirador.
2 - Posicione los tiradores A40 en las marcas 4 y 27 de las puertas inferiores y fíjelos utilizando los tornillos suministrados con los tiradores.

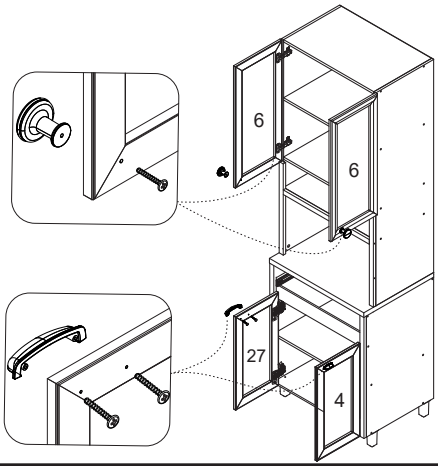

PASSO 19
STEP 19
PASO 19



1 - Encaixar a gaveta montada no produto, certificar que esteja encaixada dos dois lados
2 - Posicione o puxador A40 nas furações da frente de gaveta 26 e fixe-o utilizando os parafusos fornecidos com o puxador.

1 - Fit the assembled drawer into the product, ensuring that it is properly engaged on both sides.
2 - Position the A40 handle on the holes in drawer front 26 and secure it using the screws supplied with the handle.

1 - Encaje el cajón montado en el producto, asegurándose de que quede correctamente encajado en ambos lados.
2 - Coloque el tirador A40 en los orificios del frente de cajón 26 y fíjelo utilizando los tornillos suministrados con el tirador.

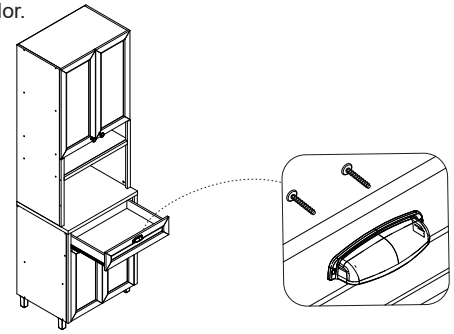

PASSO 20
STEP 20
PASO 20

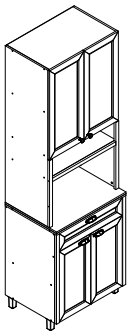

Para regulagem das portas siga as instruções conforme números abaixo:
1 - Se precisar subir ou abaixar um pouco a porta desaperte um pouco os parafusos indicados com o número 1, reposicione e aperte novamente
2 - Se precisar empurrar a porta um pouco mais para dentro ou puxá-la para fora, desaperte um pouco o parafuso indicado com o nº 2, reposicione e aperte novamente
3 - Se precisar alinhar as portas um pouco mais para o centro ou em direção as laterais, utilize uma chave philips para girar o parafuso indicado com o nº 3 até posicionar a porta da forma desejada

To adjust the doors, follow the instructions according to the numbers below:
1 - If you need to raise or lower the door a little, loosen the screws indicated with # 1, reposition and tighten again
2 - If you need to push the door a little further in or pull it out, loosen the screw indicated by # 2 a little, reposition it and tighten it again
3 - If you need to align the doors a little more towards the center or towards the sides, use a Philips screwdriver to turn the screw indicated by # 3 until you position the door as desired.

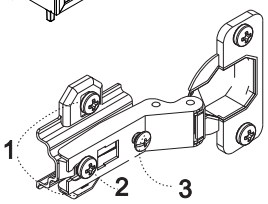

Para ajustar las puertas, siga las instrucciones de las figuras siguientes:
1 - Si necesita subir o bajar un poco la puerta, afloje los tornillos indicados con el número 1, vuelva a colocarlos y apriételos de nuevo
2 - Si necesita empujar la puerta un poco más hacia dentro o afuera, afloje un poco el tornillo indicado con el número 2, vuelva a colocarlo y apriételo de nuevo
3 - Si necesita alinear las puertas un poco más hacia el centro o hacia los lados, utilice un destornillador philips para girar el tornillo indicado con el número 3 hasta que la puerta quede colocada de la forma deseada

PASSO 21
STEP 21
PASO 21

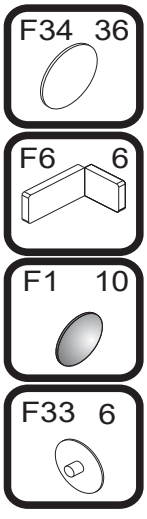

Para fazer o acabamento dos módulos siga os passos abaixo:
1 - Cole o tapa furo adesivo O (12mm) sobre todos os parafusos aparentes
2 - Encaixe a tampa plástica P sobre todas as cantoneiras metálicas
3 - Cole os batentes de silicone M nos cantos superiores da porta basculante e da frente de gaveta
4 - Encaixe as tampas V sobre os tambores dos minifix das gavetas

To finish the modules, follow the steps below:
1 - Stick adhesive hole covers O (12 mm) over all visible screws
2 - Fit plastic cover P over all metal corner braces
3 - Stick silicone bumpers M to the upper corners of the pull-down door and drawer front
4 - Place the covers V over the cam lock nuts in the drawers

Para terminar el armado de los módulos, siga los pasos que se indican a continuación:
1 - Pegue el cubre orificio adhesivo O (12 mm) sobre todos los tornillos a la vista
2 - Coloque la cubierta de plástico P sobre las cantoneras metálicas
3 - Pegue los topes M de silicona en las esquinas superiores de la puerta báscula y del frente del cajón
4 - Coloque las cubiertas V sobre los tambores de los minifix de los cajones

ATENÇÃO: Caro(a) cliente, na ferragem desse produto contém componentes para instalação do móvel em parede de alvenaria. Para fixação do armário em paredes de gesso acartonado/drywall, é necessário adquirir, em uma loja de material de construção, a ferragem específica para esses tipos de parede.

ATTENTION: Dear customer, the hardware of this product contains components for installing the unit on a masonry wall. To secure the cabinet to plasterboard/drywall walls, it is necessary to purchase specific hardware for these types of walls at a hardware store.

ATENCIÓN: Estimado cliente, los herrajes de este producto contienen componentes para instalar el mueble en un muro de mampostería. Para fijar el armario a las paredes de yeso acartonado/pared seca, tendrá que comprar los herrajes específicos para este tipo de paredes en una tienda de materiales de construcción

OPÇÃO 1 - FIXAÇÃO GESSO/DRYWALL - BUCHA FLY
OPTION 1 – SECURING ON PLASTERBOARD/DRYWALL – WINGED ANCHOR
OPCIÓN 1 - FIJACIÓN EN YESO/PARED SECA - TACO CON ALAS



1 - Fure a parede de acordo com o diâmetro da bucha
1 - Drill the wall according to the anchor diameter
1 - Taladre la pared en función



2 - Comprima as asas da bucha antes de introduzí-la
2 - Compress the wings of the anchor before inserting it
2 - Comprima las alas del taco antes de insertarlo

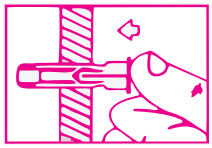

3 - Introduza a bucha no furo da parede
3 - Insert the anchor into the hole in the wall
3 - Inserte el taco en el agujero de la pared

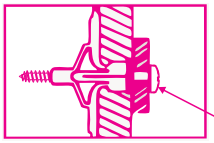

Aperte o parafuso até a fixação estar segura
Tighten the screw until securely affixed
Apriete el tornillo hasta que la fijación quede firme

4 - Posicione o armário com a cantoneira sobre a bucha e fixe-o com um parafuso
4 - Position the cabinet with the corner brace over the anchor and secure it with a screw
4 - Coloque el armario con la cantonera sobre el taco y fíjela con un tornillo

ATENÇÃO: Caro(a) cliente, na ferragem desse produto contém componentes para instalação do móvel em parede de alvenaria. Para fixação do armário em paredes de gesso acartonado/drywall, é necessário adquirir, em uma loja de material de construção, a ferragem específica para esses tipos de parede

ATTENTION: Dear customer, the hardware of this product contains components for installing the unit on a masonry wall. To secure the cabinet to plasterboard/drywall walls, it is necessary to purchase specific hardware for these types of walls at a hardware store.

ATENCIÓN: Estimado cliente, los herrajes de este producto contienen componentes para instalar el mueble en un muro de mampostería. Para fijar el armario a las paredes de yeso acartonado/pared seca, tendrá que comprar los herrajes específicos para este tipo de paredes en una tienda de materiales de construcción

OPÇÃO 2 - FIXAÇÃO GESSO/DRYWALL - BUCHA MU
OPTION 2 – SECURING ON PLASTERBOARD/DRYWALL – M.U. ANCHOR
OPCIÓN 2 - FIJACIÓN EN YESO/PARED SECA - TACO MU

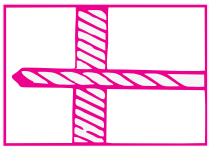

1 - Fure a parede de acordo com o diâmetro da bucha
1 - Drill the wall according to the diameter of the anchor
1 - Taladre la pared en función del diámetro del taco

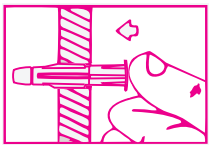

2 - Introduza a bucha no furo da parede
2 - Insert the anchor into the hole in the wall
2 - Inserte el taco en el agujero de la pared

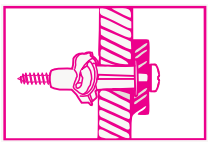

3 - Posicione o armário com a cantoneira sobre a bucha e fixe-o com um parafuso. Aperte o parafuso até a fixação estar segura
3 - Position the cabinet with the corner brace over the anchor and secure it with a screw.Tighten the screw until securely affixed
3 - Coloque el armario con la cantonera sobre el taco y fíjela con un tornillo. Apriete el tornillo hasta que la fijación quede firme

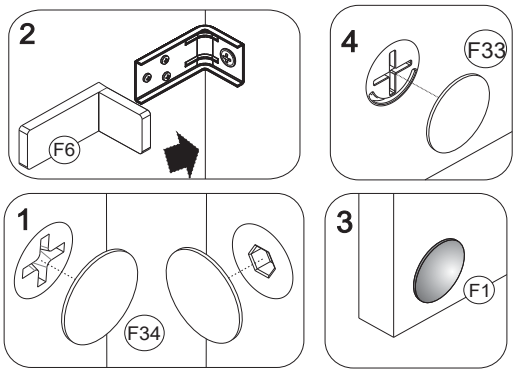

CERTIFICADO

— DE GARANTIA —

COZINHAS NESHER

Você acaba de adquirir um produto Nesher.
A marca especialista em cozinhas!

PRODUTO ARTESANAL
FEITO COM AMOR.

100% MDF

FSC
www.fsc.org
FSC® C16829

Beto Rigoni

CEO

Após a montagem, envie uma foto ou nos marque no nosso
Instagram @cozinhasnesher.

Vamos adorar conhecer o seu projeto e ver como os
produtos Nesher ficaram na sua casa!

nesher
cozinhas moduladas

TERMO DE GARANTIA

A Indústria de Móveis Nesher Ltda garante a qualidade de seus produtos contra vícios de produção, conforme a Lei 8.078/90, nos limites estabelecidos.
Esta garantia é válida em todo o território brasileiro, incluindo qualquer região litorânea.
A Nesher se reserva o direito de realizar modificações de caráter técnico, sem aviso prévio.

DISPOSIÇÕES E PRAZOS DE GARANTIA

A Indústria de Móveis Nesher Ltda. estipula que o produto especificado fica garantido, a partir da data de emissão da nota fiscal, por noventa (90) dias, conforme os termos da garantia legal do artigo 26, II, do CDC.

Constatando-se um eventual defeito de fabricação, o consumidor deverá entrar em contato com a loja onde adquiriu o produto. Durante o período de garantia, as partes eventualmente defeituosas serão substituídas gratuitamente por outras da mesma linha e modelo.

O projeto, a montagem e a instalação na residência do consumidor não são responsabilidades da Nesher. A montagem deve seguir as instruções fornecidas na embalagem de cada módulo.

EXCLUSÃO DA GARANTIA

O presente termo exclui de sua garantia:

- Danos causados por acidentes, mau uso, manuseio ou deslocamento incorreto dos produtos;
- Danos causados por montagem incorreta ou em paredes inadequadas (a fixação dos armários de forma segura e garantida depende da qualidade da parede);
- Danos provenientes de agentes externos (inundações, incêndios, entre outros);
- Danos causados por produtos de limpeza não recomendados por este certificado;
- Danos provocados por agentes da natureza externa (ataque de cupins, insetos, brocas ou outras pragas);
- Despesas com transporte, frete ou seguro;
- Defeitos decorrentes do uso do produto em ambientes sujeitos a gases corrosivos, umidade excessiva, locais de altas ou baixas temperaturas, poeira ou acidez;
- A Nesher não se responsabiliza por instalação incorreta de cubas, pias, mármores, granitos ou similares;
- Também não se responsabiliza por instalações elétricas, hidráulicas e de gás, bem como por danos que possam vir a causar no produto.

INSTRUÇÕES DE LIMPEZA E CONSERVAÇÃO:

- Utilize um pano macio levemente umedecido para remover qualquer acúmulo de poeira e sujeira superficial.
- Não utilize panos ásperos, esponjas ou qualquer outro material abrasivo que possa provocar arranhões na superfície durante o processo de limpeza.
- Após a limpeza, certifique-se de secar completamente o móvel.
- Não utilize produtos que contenham amônia para a limpeza dos móveis.
- Ao forrar seu móvel, evite utilizar plásticos ou papéis coloridos.
- Evite arrastar objetos diretamente sobre o móvel, pois isso pode resultar em riscos e danos ao acabamento.
- Proteja seu móvel contra danos causados pela exposição direta ao sol; considere o uso de cortinas ou outros meios de sombreamento.

(27) 3047-0040 cozinhasnesher

www.cozinhasnesher.com.br

nesher
cozinhas moduladas

ARMÁRIO AÉREO 2 PORTAS
NESHER CAMPONESA 80CM 100% MDF

NESHER CAMPONESA WALL CABINET W/ 2 DOORS 80 CM 100% MDF /
ARMARIO COLGANTE CON 2 PUERTA
NESHER CAMPONESA DE 80 CM 100 % MDF

A marca da gestão florestal responsável
The mark of responsible forest management
La marca de la gestión forestal responsable
FSC® C168299

100% MDF

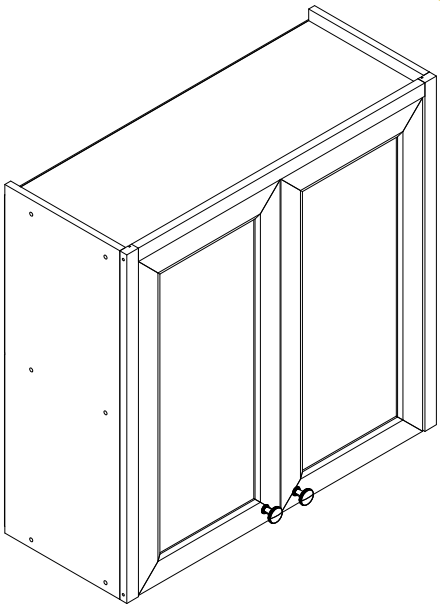

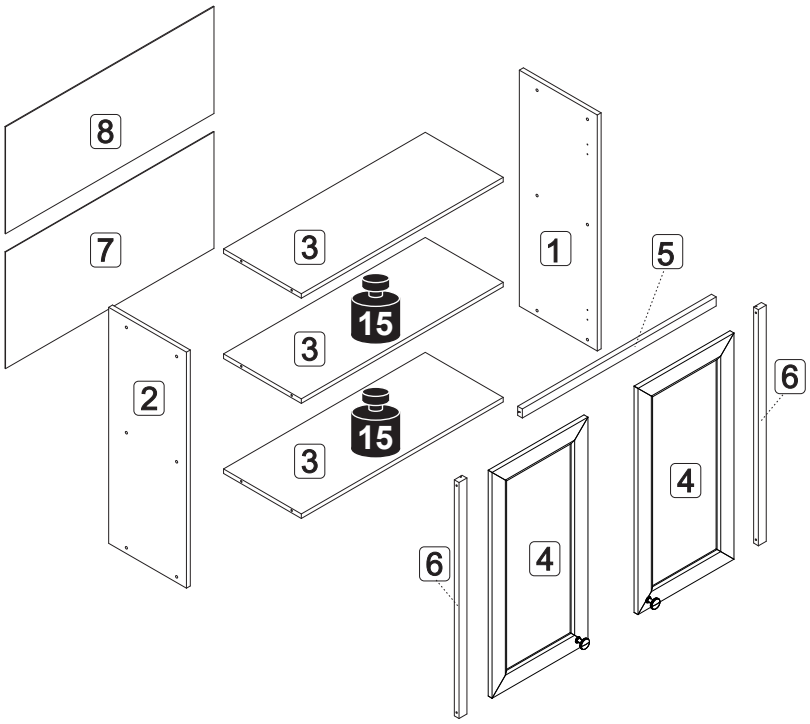

Peso máximo suportado
Maximum weight supported
Peso máximo soportado

DIMENSÕES MÁXIMAS DO PRODUTO MONTADO

MAXIMUM DIMENSIONS OF THE ASSEMBLED PRODUCT

DIMENSIONES MÁXIMAS DEL PRODUCTO MONTADO

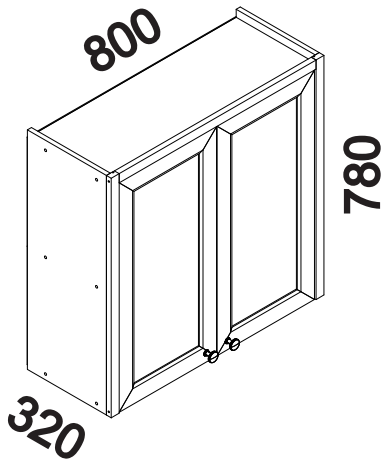

DIMENSÕES DOS ESPAÇOS INTERNOS (MEDIDAS EM MILÍMETROS)

DIMENSIONS OF INTERNAL SPACES (MEASUREMENTS IN MILLIMETERS)

DIMENSIONES DEL ESPACIO INTERNO (MEDIDAS EN MILÍMETROS)

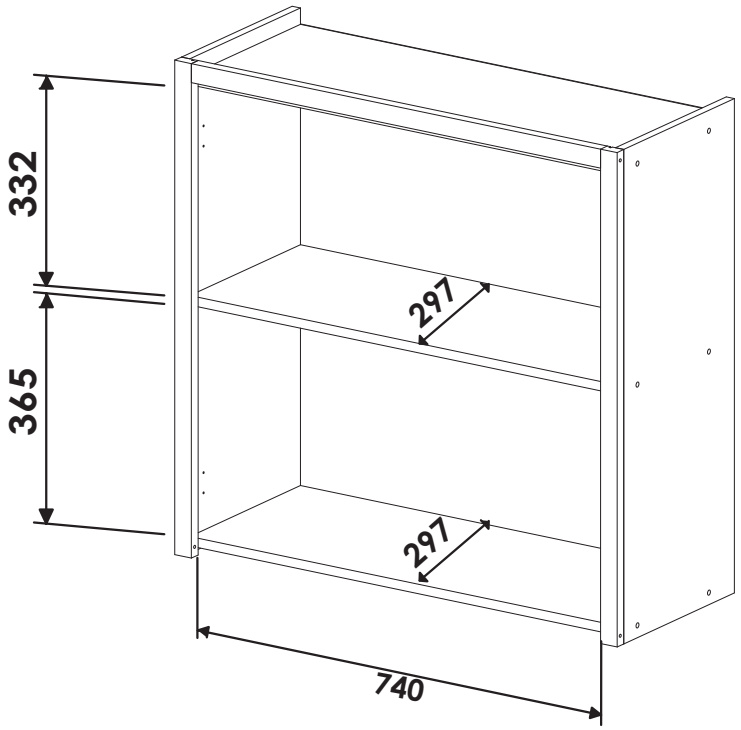

CÓDIGO *CODE* CÓDIGO	**CARVALHO/VERDE** *CARVALHO/VERDE* CARVALHO/VERDE	**DESCRIÇÃO** *DESCRIPTION* DESCRIPCIÓN	**MAT. PRIMA** *RAW MATERIAL* MATERIA PRIMA	**QUANT.** *QTY* CANT	**MEDIDAS** *MEASUREMENTS* MEDICIONES		
1	403501	**LATERAL DIREITA** / *TOP RIGHI SIDE* / LATERAL DERECHO	MDF	1	780	297	15
2	403502	**LATERAL ESQUERDA** / *LEFT SIDE* / LATERAL IZQUIERDO	MDF	1	780	297	15
3	403503	**TAMPO - PRATELEIRA - BASE** / *TOP - SHELF - BASE* / TAPA - ESTANTE - BASE	MDF	3	770	297	15
4	404041	**PORTA** / *DOOR* / PUERTA	MDF	2	747	366	15
5	404069	**MOLDURA SUPERIOR** / *UPPER MOLDING* / MARCO SUPERIOR	MDF	1	740	30	18
6	404067	**MOLDURA LATERAL** / *SIDE MOLDING* / MARCO LATERAL	MDF	2	780	30	18
7	402767	**FUNDO** / *BACK PANEL* / FONDO POSTERIOR	DURATREE	1	795	387	2.5
8	403451	**FUNDO** / *BACK PANEL* / FONDO POSTERIOR	DURATREE	1	795	353	2.5

CÓDIGO/DESCRIÇÃO *CODE/DESCRIPTION* CÓDIGO/DESCRIPCIÓN — **QUANTIDADE** *QUANTITY* CANTIDAD

A31



4

DOBRADIÇA POP SLOWMOTION SUPER ALTA 35MM C/ CALÇO - CÓDIGO 202635
POP SLOWMOTION HINGE SUPER HIGH 35MM WITH MOUNTING PLATE – CODE 202635
BISAGRA POP SLOWMOTION SÚPER ALTA 35MM CON PLACA DE MONTAJE – CÓDIGO 202635

F1



4

BATENTE DE SILICONE 12MM
12MM SILICONE BUMPER
TOPE DE SILICONA 12MM

F2

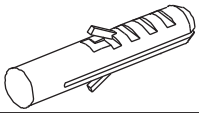

4

BUCHA DE PAREDE PLÁSTICA DE 8mm
8mm PLASTIC WALL ANCHOR
TACOS DE PARED PLASTIC DE 8mm

F5

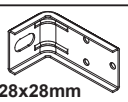

4

CANTONEIRA METÁLICA PARA FIXAÇÃO NA PAREDE 54x28x28mm
54x28x28mm METAL CORNER BRACE FOR SECURING TO WALL
CANTONERA METÁLICA PARA FIJACIÓN EN LA PARED 54x28x28mm

F6

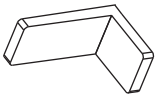

4

NATURE
NATURE
NATURE

CAPA PLÁSTICA PARA CANTONEIRA 55X30X30mm
55X30X30mm PLASTIC COVER FOR CORNER BRACE
TAPA DE PLÁSTICO PARA ÁNGULO 55X30X30mm

F9

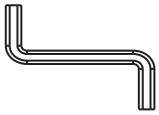

1

CHAVE ZETA 4mm
4mm S-SHAPED HEX KEY
LLAVE ZETA 4mm

F11



6

FIXADOR TRASEIRO METÁLICO 14x14mm
14x14mm METAL BACK PANEL FASTENER
SUJETADOR METÁLICO DEL FONDO POSTERIOR 14x14mm

F20



2

PARAFUSO PHILIPS 3,5x50mm CABEÇA CHATA
PHILIPS SCREW 3,5×50mm FLAT HEAD
TORNILLO PHILIPS 3,5x50mm CABEZA PLANA

F22

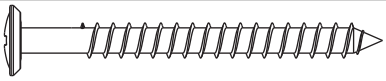

4

PARAFUSO PHILIPS 5x50mm CABEÇA FLANGEADA
PHILIPS SCREW 5×50 mm FLANG HEAD
TORNILLO PHILIPS 5x50 mm CABEZA CON BRIDA

F23

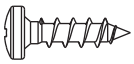

36

PARAFUSO PHILIPS 4x14mm CABEÇA PANELA
PHILIPS SCREW 4×14 mm PAN HEAD
TORNILLO PHILIPS 4x14 mm CABEZA ALOMADA

F24

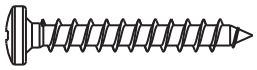

8

PARAFUSO PHILIPS 4x30mm CABEÇA PANELA
PHILIPS SCREW 4×30 mm PAN HEAD
TORNILLO PHILIPS 4x30 mm CABEZA ALOMADA

F25

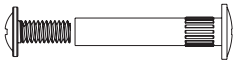

3

PARAFUSO UNIÃO 28mm
28mm CONNECTOR SCREW
TORNILLO DE UNIÓN 28mm

F28

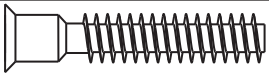

12

PARAFUSO ALLEN S_PONTA 7x40mm CABEÇA CHATA
ALLEN SCREW WITOUH TIP 7×40 mm FLAT HEAD
TORNILLO ALLEN SIN PUNTA 7x40 mm CABEZA PLANA

F29

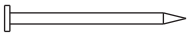

40

PREGO 10X10 COM CABEÇA
10×10 NAIL WITH HEAD
CLAVO CON CABEZA DE 10×10

F30

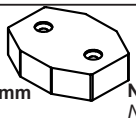

4

NATURE
NATURE
NATURE

SEPARADOR PLÁSTICO DE DOBRADIÇA 52x42x16mm
52x42x16mm PLASTIC HINGE SHIM
SEPARADOR PLASTIC DE BISAGRAS 52x42x16mm

F31



8

NATURE
NATURE
NATURE

SUPORTE ANGULAR PLÁSTICA 22x15x12mm
22x15x12mm PLASTIC ANGLE BRACKET
ESCUADRA DE ANGULO PLASTIC 22x15x12mm

F34



18

NATURE
NATURE
NATURE

TAPA FURO ADESIVO 12mm
12mm ADHESIVE HOLE COVERS
CUBRE ORIFICIOS ADHESIVO DE 12mm

A41



2

CÓDIGO - 202716
CODE - 202716
CÓDIGO - 202716

PUXADOR FLAMENCO COBRE COM PARAFUSO 3,5X25
FLAMENCO COPPER HANDLE WITH 3.5X25 SCREW
TIRADOR FLAMENCO COBRE CON TORNILLO 3,5X25

Ferramentas para montagem e instalação / *Tools for assembly and installation* / Herramientas de montaje e instalación
Não fornecidas / *Not Provided* / No Provisto



PARAFUSADEIRA
POWER SCREWDRIVER
DESTORNILLADOR



FURADEIRA
DRILL
TALADRO



NÍVEL
LEVEL
NIVEL



TRENA
TAPE MEASURE
CINTA METRICA



MARTELO
HAMMER
MARTILLO



CHAVE PHILIPS E FENDA
PHILLIPS SCREWDRIVER
LLAVE PHILIPS



MONTAGEM
ASSEMBLY
MONTAJE

PASSO 1
STEP 1
PASO 1

F23 12

F5 4

1 - Posicione as cantoneiras F5 na borda traseira das peças 1 e 2 , fixe-as com os parafusos F23 (4x14mm)

1 - Position corner braces F5 on the back edge of parts 1 and 2, secure them with screws F23 (4×14 mm)

1 - Coloque las cantoneras F5 en el borde posterior de las piezas 1 y 2, y fíjelas con los tornillos F23 (4×14 mm)

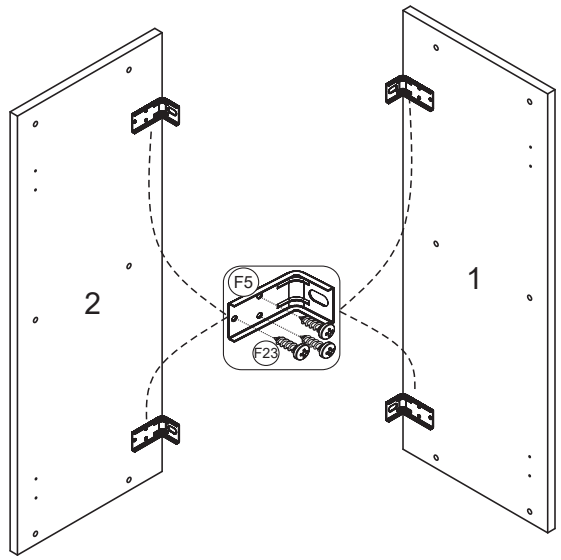

PASSO 2
STEP 2
PASO 2

F28 12

F9 1

1 - Fixar as peças 1 e 2 nas peças 3 com os parafusos F28 (7x40mm), utilizando a chave zeta F9

1 - Secure sides 1 and 2 to parts 3 with screws F28 (7x40 mm), using S-shaped hex key F9

1 - Fije las piezas 1 y 2 a las piezas 3 con tornillos F28 (7×40 mm), utilizando la llave zeta F9

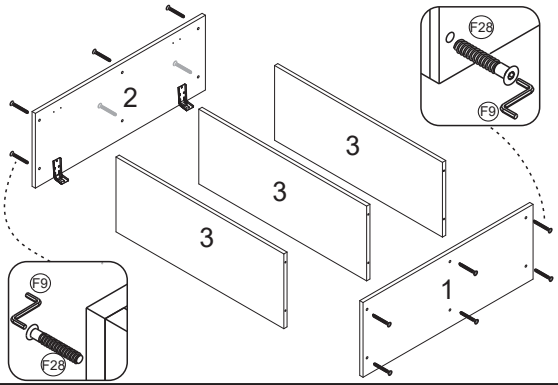

PASSO 3
STEP 3
PASO 3

F29 40

F11 6

1 - Alinhar a peça 8 e fixá-la com pregos F29 (10x10) na parte de cima e nas laterais
2 - Alinhar a peça 7 inferior e fixá-la com pregos F29 (10x10) na parte inferior e laterais
3 - Na junção entre as peças 7 e 8 utilizar os pregos F29 (10x10) com o fixador metálico F11

1 - Align part 8 and secure it with nails F29 (10x10) on the top and sides
2 - Align the lower part 7 and secure it with nails F29(10x10) on the bottom and sides
3 - At the junction between parts 7 and 8, use nails F29 (10x10) with metal fastener F11

1 - Alinee la pieza 8 y fíjela con clavos F29 (10 x 10) en la parte superior y en los laterales
2 - Alinee la pieza inferior 7 y fíjela con clavos F29 (10 x 10) en la parte inferior y en los laterales
3 - Al unir las piezas 7 y 8, utilice clavos F29 (10 x 10) con el sujetador metálico F11

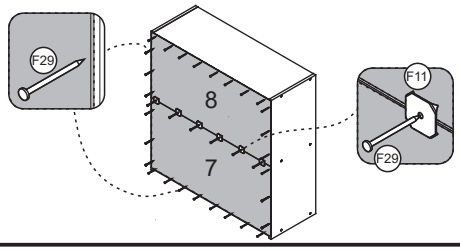

PASSO 4
STEP 4
PASO 4

F31 8

F23 16

F20 2

1 - Colocar as molduras 6 na parte frontal do armario e fixá-las nas laterais 1 e 2 com os acessórios F31 e parafusos F23 (4x14mm)
2 - Fixar a moldura superior 5 no tampo, com suporte angular F31 e parafusos F23 (4x14mm)
3 - Fixar as molduras laterais 6 na moldura superior 5 com o parafuso F20 (3,5x50mm)

1 - Place moldings 12 on the front of cabinet and secure them on sides 1 and 2 with accessories F31 and screws F23 (4×14 mm)
2 - Secure upper molding 5 to top, with angle bracket F31 and screws F23 (4x14 mm)
3 - Secure side moldings 6 to upper moldings 5 with screw F20 (3.5x50 mm)

1 - Coloque los marcos 12 en la parte delantera del armário y fíjelos a los laterales 1 y 2 con los herrajes F31 y los tornillos F23 (4×14 mm)
2 - Fije el marco superior 5 a la tapa con la escuadra de ángulo F31 y los tornillos F23 (4 x 14 mm)
3 - Fije los marcos laterales 6 a lo marco superior 5 con el tornillo F20 (3,5 x 50 mm)

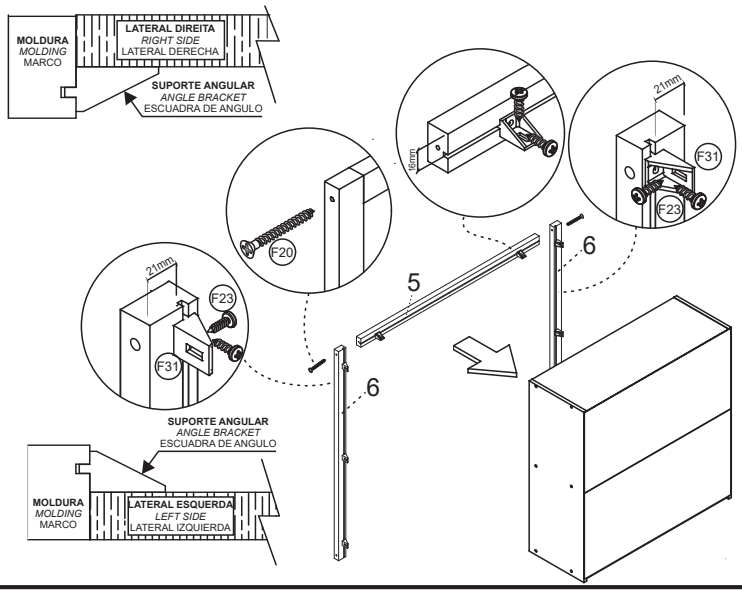

PASSO 5
STEP 5
PASO 5

F2 4

F22 4

FIXAÇÃO NA PAREDE (ALVENARIA)
ATENÇÃO: Antes de fixar o armário na parede verifique se o local possui condições adequadas para suportar o produto.
1 - Posicione o armário na parede e alinhe-o utilizando um nível
2 - Fure a parede com a broca de 8mm através do furo da cantoneira
3 - Insira o conjunto de parafuso e bucha no furo e aperte até o final para travar

SECURING TO WALL (MASONRY)
ATTENTION: Before securing the cabinet to the wall, check whether the location has suitable conditions to support the product.
1 - Position the cabinet on the wall and align it using a level
2 - Drill wall with 8 mm bit through the hole in the corner brace
3 - Insert the screw and anchor assembly into the hole and tighten to the end in order to lock into place

FIJACIÓN EN LA PARED (MAMPOSTERÍA)
ATENCIÓN: Antes de fijar el mueble a la pared, compruebe que la ubicación es adecuada y puede soportar el peso del producto.
1 - Coloque el armario en la pared y alinéelo con un nivel
2 - Taladre la pared con la broca de 8 mm a través del orificio de la cantonera
3 - Inserte el conjunto de tornillo y taco en el orificio y apriételo hasta el



OBS: No final deste manual, verifique sugestões alternativas de instalação do produto em paredes que não sejam de alvenaria (gesso acartonado/drywall)
NOTE: At the end of this manual, see alternative suggestions for installing the product on non-masonry walls (plasterboard/drywall)
OBS: Al final de este manual, consulte las sugerencias alternativas para instalar el producto en paredes que no sean de mampostería (yeso acartonado/pared seca)

PASSO 6
STEP 6
PASO 6

F23 8

A31 4

1 - Fixar as dobradiças A31 na porta 4 com parafusos F23 (4x14mm)
2 - Repetir o processo para montagem da outra porta

1 - Secure hinges I to door A31 with screws F23 (4×14 mm)
2 - Repeat the process to assemble the other door

1 - Fije las bisagras I a la puerta A31 con tornillos F23 (4×14 mm)
2 - Repita el proceso para montar la otra puerta

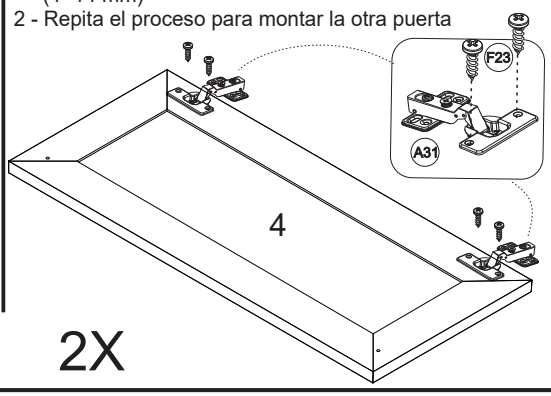

2X

PASSO 7
STEP 7
PASO 7

F24 8

F30 4

A41 2

1 - **Para montar as portas 4, posicione as dobradiças junto com os afastadores F30 nas marcações e fixe-os com o parafuso F24 (4x30 mm)**
2 - Posicione o puxador A41 na marcação 4 da porta e fixe-o utilizando o parafuso fornecido junto ao puxador

1 - To assemble doors 4, position the hinges together with the spacers F30 on the markings and fasten them with screw F24 (4x30 mm)
2 - Position the A41 handle at marking 4 on the door and secure it using the screw provided with the handle.

1 - Para montar las puertas 4, coloque las bisagras junto con los separadores F30 en las marcas y fíjelos con el tornillo F24 (4x30 mm)
2 - Posicione el tirador A41 en la marca 14 de la puerta y fíjelo utilizando el tornillo suministrado con el tirador.

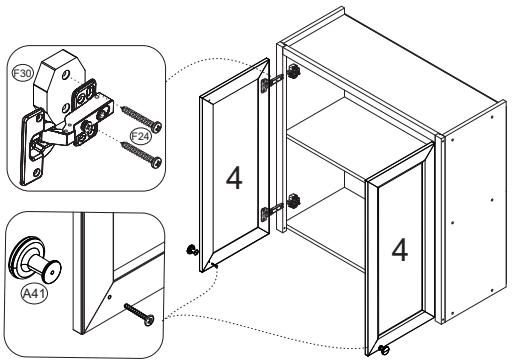

PASSO 8
STEP 8
PASO 8

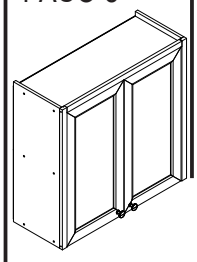

Para regulagem das portas siga as instruções conforme números abaixo:
1 - Se precisar subir ou abaixar um pouco a porta desaperte um pouco os parafusos indicados com o número 1, reposicione e aperte novamente
2 - Se precisar empurrar a porta um pouco mais para dentro ou puxá-la para fora, desaperte um pouco o parafuso indicado com o nº 2, reposicione e aperte novamente
3 - Se precisar alinhar as portas um pouco mais para o centro ou em direção as laterais, utilize uma chave philips para girar o parafuso indicado com o nº 3 até posicionar a porta da forma desejada

To adjust the doors, follow the instructions according to the numbers below:
1 - If you need to raise or lower the door a little, loosen the screws indicated with # 1, reposition and tighten again
2 - If you need to push the door a little further in or pull it out, loosen the screw indicated by # 2 a little, reposition it and tighten it again
3 - If you need to align the doors a little more towards the center or towards the sides, use a Philips screwdriver to turn the screw indicated by # 3 until you position the door as desired.

Para ajustar las puertas, siga las instrucciones de las figuras siguientes:
1 - Si necesita subir o bajar un poco la puerta, afloje los tornillos indicados con el número 1, vuelva a colocarlos y apriételos de nuevo
2 - Si necesita empujar la puerta un poco más hacia dentro o afuera, afloje un poco el tornillo indicado con el número 2, vuelva a colocarlo y apriételo de nuevo
3 - Si necesita alinear las puertas un poco más hacia el centro o hacia los lados, utilice un destornillador philips para girar el tornillo indicado con el número 3 hasta que la puerta quede colocada de la forma deseada

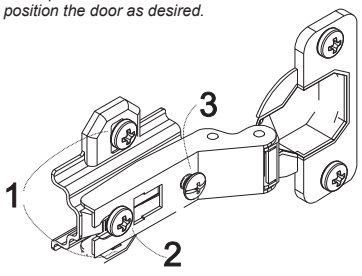

PASSO 9
STEP 9
PASO 9

F34 18

F1 4

F6 4

Para fazer o acabamento dos módulos siga os passos abaixo:
1 - Cole o tapa furo adesivo F34 (12mm) sobre todos os parafusos aparentes
2 - Encaixe a tampa plástica F6 sobre todas as cantoneiras metálicas
3 - Cole os batentes de silicone F1 nos cantos superiores da porta basculante e da frente de gaveta

To finish the modules, follow the steps below:
1 - Stick adhesive hole covers F34 (12 mm) over all visible screws
2 - Fit plastic cover F6 over all metal corner braces
3 - Stick silicone bumpers F1 to the upper corners of the pull-down door and drawer front

Para terminar el armado de los módulos, siga los pasos que se indican a continuación:
1 - Pegue el cubre orificio adhesivo F34 (12 mm) sobre todos los tornillos a la vista
2 - Coloque la cubierta de plástico F6 sobre todas las cantoneras metálicas
3 - Pegue los topes F1 de silicona en las esquinas superiores de la puerta báscula y del frente del cajón

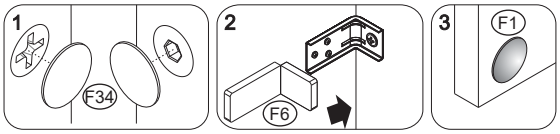

ATENÇÃO: Caro(a) cliente, na ferragem desse produto contém componentes para instalação do móvel em parede de alvenaria. Para fixação do armário em paredes de gesso acartonado/drywall, é necessário adquirir, em uma loja de material de construção, a ferragem específica para esses tipos de parede.

ATTENTION: Dear customer, the hardware of this product contains components for installing the unit on a masonry wall. To secure the cabinet to plasterboard/drywall walls, it is necessary to purchase specific hardware for these types of walls at a hardware store.

ATENCIÓN: Estimado cliente, los herrajes de este producto contienen componentes para instalar el mueble en un muro de mampostería. Para fijar el armario a las paredes de yeso acartonado/pared seca, tendrá que comprar los herrajes específicos para este tipo de paredes en una tienda de materiales de construcción

OPÇÃO 1 - FIXAÇÃO GESSO/DRYWALL - BUCHA FLY
OPTION 1 – SECURING ON PLASTERBOARD/DRYWALL – WINGED ANCHOR
OPCIÓN 1 - FIJACIÓN EN YESO/PARED SECA - TACO CON ALAS



1 - Fure a parede de acordo com o diâmetro da bucha
1 - Drill the wall according to the anchor diameter
1 - Taladre la pared en función



2 - Comprima as asas da bucha antes de introduzi-la
2 - Compress the wings of the anchor before inserting it
2 - Comprima las alas del taco antes de insertarlo

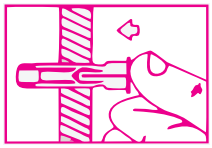

3 - Introduza a bucha no furo da parede
3 - Insert the anchor into the hole in the wall
3 - Inserte el taco en el agujero de la pared



Aperte o parafuso até a fixação estar segura
Tighten the screw until securely affixed
Apriete el tornillo hasta que la fijación quede firme

4 - Posicione o armário com a cantoneira sobre a bucha e fixe-o com um parafuso
4 - Position the cabinet with the corner brace over the anchor and secure it with a screw
4 - Coloque el armario con la cantonera sobre el taco y fíjela con un tornillo

ATENÇÃO: Caro(a) cliente, na ferragem desse produto contém componentes para instalação do móvel em parede de alvenaria. Para fixação do armário em paredes de gesso acartonado/drywall, é necessário adquirir, em uma loja de material de construção, a ferragem específica para esses tipos de parede

ATTENTION: Dear customer, the hardware of this product contains components for installing the unit on a masonry wall. To secure the cabinet to plasterboard/drywall walls, it is necessary to purchase specific hardware for these types of walls at a hardware store.

ATENCIÓN: Estimado cliente, los herrajes de este producto contienen componentes para instalar el mueble en un muro de mampostería. Para fijar el armario a las paredes de yeso acartonado/pared seca, tendrá que comprar los herrajes específicos para este tipo de paredes en una tienda de materiales de construcción

OPÇÃO 2 - FIXAÇÃO GESSO/DRYWALL - BUCHA MU
OPTION 2 – SECURING ON PLASTERBOARD/DRYWALL – M.U. ANCHOR
OPCIÓN 2 - FIJACIÓN EN YESO/PARED SECA - TACO MU

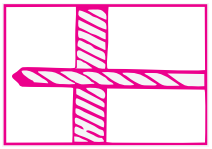

1 - Fure a parede de acordo com o diâmetro da bucha
1 - Drill the wall according to the diameter of the anchor
1 - Taladre la pared en función del diámetro del taco

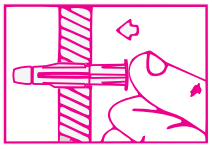

2 - Introduza a bucha no furo da parede
2 - Insert the anchor into the hole in the wall
2 - Inserte el taco en el agujero de la pared

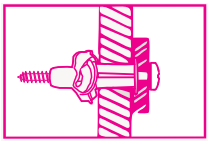

3 - Posicione o armário com a cantoneira sobre a bucha e fixe-o com um parafuso. Aperte o parafuso até a fixação estar segura
3 - Position the cabinet with the corner brace over the anchor and secure it with a screw.Tighten the screw until securely affixed
3 - Coloque el armario con la cantonera sobre el taco y fíjela con un tornillo. Apriete el tornillo hasta que la fijación quede firme

CERTIFICADO

— DE GARANTIA —

COZINHAS NESHER

Você acaba de adquirir um produto Nesher.
A marca especialista em cozinhas!

PRODUTO ARTESANAL
FEITO COM AMOR.

100% MDF

FSC
www.fsc.org
FSC® C16829

Beto Rigoni

CEO

Após a montagem, envie uma foto ou nos marque no nosso **Instagram @cozinhasnesher.**

Vamos adorar conhecer o seu projeto e ver como os produtos Nesher ficaram na sua casa!

nesher
cozinhas moduladas

TERMO DE GARANTIA

A Indústria de Móveis Nesher Ltda garante a qualidade de seus produtos contra vícios de produção, conforme a Lei 8.078/90, nos limites estabelecidos.
Esta garantia é válida em todo o território brasileiro, incluindo qualquer região litorânea.
A Nesher se reserva o direito de realizar modificações de caráter técnico, sem aviso prévio.

DISPOSIÇÕES E PRAZOS DE GARANTIA

A Indústria de Móveis Nesher Ltda. estipula que o produto especificado fica garantido, a partir da data de emissão da nota fiscal, por noventa (90) dias, conforme os termos da garantia legal do artigo 26, II, do CDC.

Constatando-se um eventual defeito de fabricação, o consumidor deverá entrar em contato com a loja onde adquiriu o produto. Durante o período de garantia, as partes eventualmente defeituosas serão substituídas gratuitamente por outras da mesma linha e modelo.

O projeto, a montagem e a instalação na residência do consumidor não são responsabilidades da Nesher. A montagem deve seguir as instruções fornecidas na embalagem de cada módulo.

EXCLUSÃO DA GARANTIA

O presente termo exclui de sua garantia:

- Danos causados por acidentes, mau uso, manuseio ou deslocamento incorreto dos produtos;
- Danos causados por montagem incorreta ou em paredes inadequadas (a fixação dos armários de forma segura e garantida depende da qualidade da parede);
- Danos provenientes de agentes externos (inundações, incêndios, entre outros);
- Danos causados por produtos de limpeza não recomendados por este certificado;
- Danos provocados por agentes da natureza externa (ataque de cupins, insetos, brocas ou outras pragas);
- Despesas com transporte, frete ou seguro;
- Defeitos decorrentes do uso do produto em ambientes sujeitos a gases corrosivos, umidade excessiva, locais de altas ou baixas temperaturas, poeira ou acidez;
- A Nesher não se responsabiliza por instalação incorreta de cubas, pias, mármores, granitos ou similares;
- Também não se responsabiliza por instalações elétricas, hidráulicas e de gás, bem como por danos que possam vir a causar no produto.

INSTRUÇÕES DE LIMPEZA E CONSERVAÇÃO:

- Utilize um pano macio levemente umedecido para remover qualquer acúmulo de poeira e sujeira superficial.
- Não utilize panos ásperos, esponjas ou qualquer outro material abrasivo que possa provocar arranhões na superfície durante o processo de limpeza.
- Após a limpeza, certifique-se de secar completamente o móvel.
- Não utilize produtos que contenham amônia para a limpeza dos móveis.
- Ao forrar seu móvel, evite utilizar plásticos ou papéis coloridos.
- Evite arrastar objetos diretamente sobre o móvel, pois isso pode resultar em riscos e danos ao acabamento.
- Proteja seu móvel contra danos causados pela exposição direta ao sol; considere o uso de cortinas ou outros meios de sombreamento.

(27) 3047-0040 cozinhasnesher

www.cozinhasnesher.com.br

nesher
cozinhas moduladas

ARMÁRIO AÉREO 2 PORTAS
NESHER CAMPONESA 120CM 100% MDF

NESHER CAMPONESA WALL CABINET W/ 2 DOORS 120 Cm100% MDF
ARMARIO COLGANTE CON 2 PUERTA NESHER CAMPONESA DE 120CM 100 % MDF

FSC
www.fsc.org

A marca da gestão florestal responsável
The mark of responsible forest management
La marca de la gestión forestal responsable
FSC® C168299

100% MDF

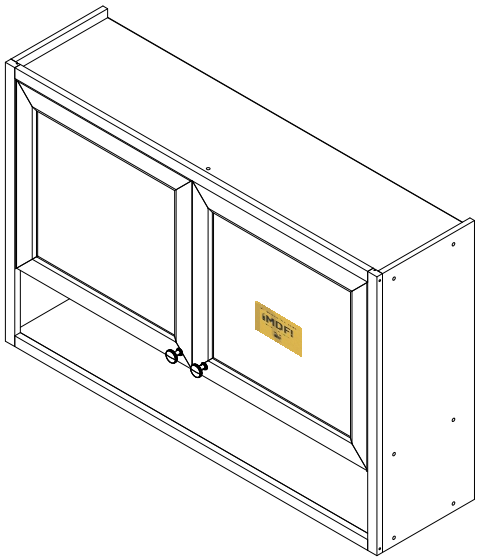

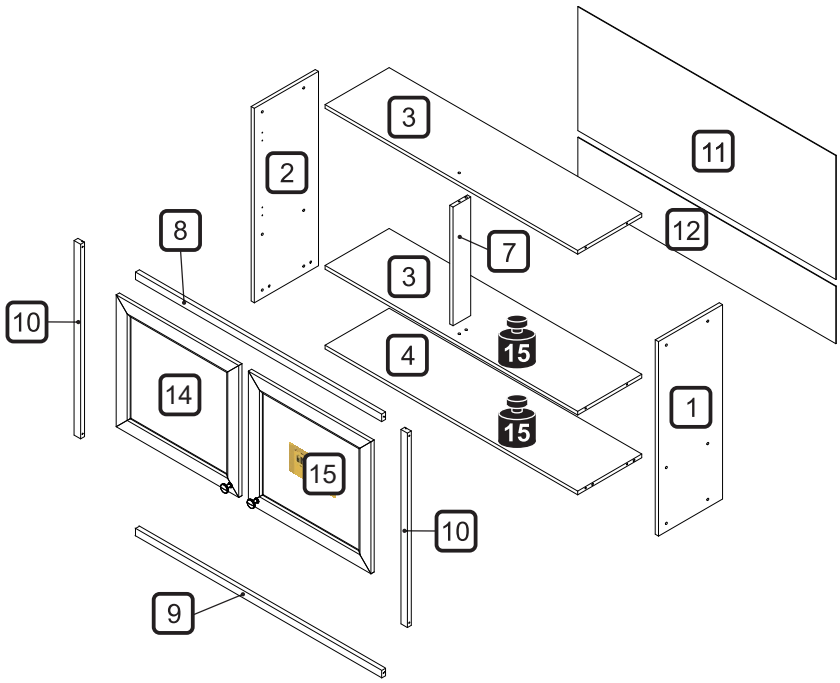

Peso máximo suportado
Maximum weight supported
Peso máximo soportado

DIMENSÕES MÁXIMAS DO PRODUTO MONTADO
MAXIMUM DIMENSIONS OF THE ASSEMBLED PRODUCT
DIMENSIONES MÁXIMAS DEL PRODUCTO MONTADO

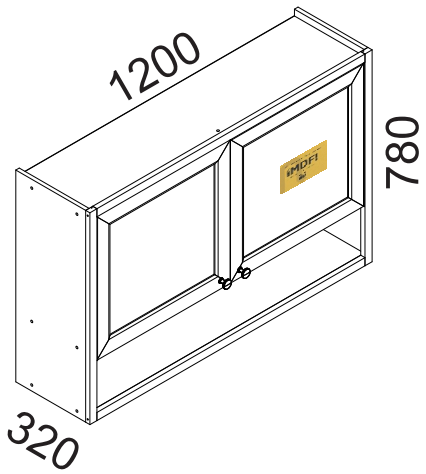

DIMENSÕES DOS ESPAÇOS INTERNOS (MEDIDAS EM MILÍMETROS)
DIMENSIONS OF INTERNAL SPACES (MEASUREMENTS IN MILLIMETERS)
DIMENSIONES DEL ESPACIO INTERNO (MEDIDAS EN MILÍMETROS)

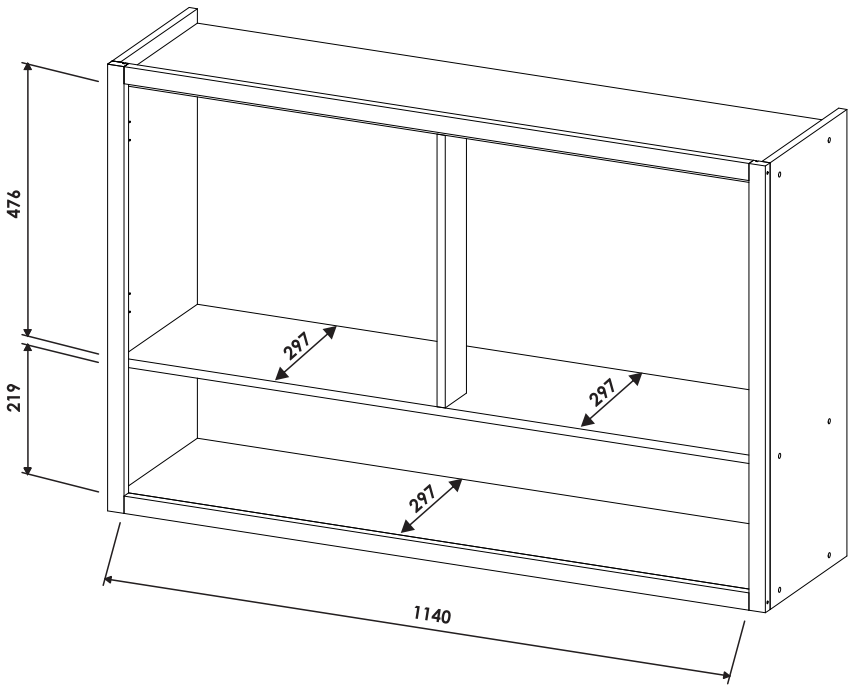

Telefone / *Telephone* / Teléfono
+55 27 3047 0040

CÓDIGO *CODE* CÓDIGO	CARVALHO VERDE *CARVALHO VERDE* CARVALHO VERDE	DESCRIÇÃO *DESCRIPTION* DESCRIPCIÓN	MAT. PRIMA *RAW MATERIAL* MATERIA PRIMA	QUANT. *QTY* CANT	MEDIDAS *MEASUREMENTS* MEDICIONES		
1	403594	**LATERAL DIREITA** / *RIGHT SIDE* / LATERAL DERECHA	MDF	1	780	297	15
2	403595	**LATERAL ESQUERDA** / *LEFT SIDE* / LATERAL IZQUIERDA	MDF	1	780	297	15
3	403596	**PRATELEIRA - TAMPO** / *SHELF - TOP* / ESTANTE - TAPA	MDF	2	1170	297	15
4	403597	**BASE** / *BASE* / BASE	MDF	1	1170	297	15
7	403600	**COLUNA** / *COLUMN* / COLUMNA	MDF	1	476	82	15
8	404077	**MOLDURA SUPERIOR** / *UPPER MOLDING* / MARCO SUPERIOR	MDF	1	1140	30	18
9	404079	**MOLDURA INFERIOR** / *BOTTOM MOLDING* / MARCO INFERIOR	MDF	1	1140	30	18
10	404067	**MOLDURA LATERAL** / *SIDE MOLDING* / MARCO LATERAL	MDF	2	780	30	18
11	403449	**FUNDO TRASEIRO** / *BACK PANEL* / FONDO POSTERIOR	DURATREE	1	1195	497	2.5
12	403603	**FUNDO TRASEIRO** / *BACK PANEL* / FONDO POSTERIOR	DURATREE	1	1195	235	2.5
13	403602	**PERFIL PUXADOR** / *DOOR HANDLE* / TIRADOR DE PUERTA	MDF	2	564	30	18
14	404051	**PORTA** / *LEFT DOOR* / PUERTA IZQUIERDA	MDF	1	566	528	15
15	404080	**PORTA** / *RIGHT DOOR WITH 100% MDF LABEL* / PUERTA DERECHA CON ETI 100% MDF	MDF	1	566	528	15

CÓDIGO/DESCRIÇÃO
CODE/DESCRIPTION
CÓDIGO/DESCRIPCIÓN

QUANTIDADE
QUANTITY
CANTIDAD

A7



4

DOBRADICA SLOW SUPER ALTA 35MM CLICK - CÓDIGO 200163
SLOWMOTION HINGE SUPER HIGH 35MM CLICK - CODE 200163
BISAGRA SLOWMOTION SÚPER ALTA 35MM CLICK - CÓDIGO 202636

F1



4

BATENTE DE SILICONE 12MM
12MM SILICONE BUMPER
TOPE DE SILICONA 12MM

F2

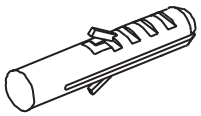

4

BUCHA DE PAREDE PLÁSTICA DE 8mm
8mm PLASTIC WALL ANCHOR
TACOS DE PARED PLASTIC DE 8mm

F5

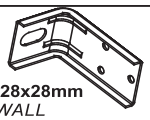

4

CANTONEIRA METÁLICA PARA FIXAÇÃO NA PAREDE 54x28x28mm
54x28x28mm METAL CORNER BRACE FOR SECURING TO WALL
CANTONERA METÁLICA PARA FIJACIÓN EN LA PARED 54x28x28mm

F6

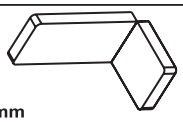

4

CAPA PLÁSTICA PARA CANTONEIRA 55x30x30mm
55x30x30mm PLASTIC COVER FOR CORNER BRACE
TAPA DE PLÁSTICO PARA ÁNGULO 55x30x30mm

NATURE
NATURE
NATURE

F7



14

CAVILHA DE MADEIRA 8x30mm
8x30mm WOODEN DOWEL PIN
TARUGO DE MADERA 8x30mm

F9

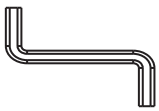

1

CHAVE ZETA 4mm
4mm S-SHAPED HEX KEY
LLAVE ZETA 4mm

F11



10

FIXADOR TRASEIRO METÁLICO 14x14mm
14x14mm METAL BACK PANEL FASTENER
SUJETADOR METÁLICO DEL FONDO POSTERIOR 14x14mm

F20



4

PARAFUSO PHILIPS 3,5x50mm CABEÇA CHATA
PHILIPS SCREW 3,5×50mm FLAT HEAD
TORNILLO PHILIPS 3,5x50mm CABEZA PLANA

F22

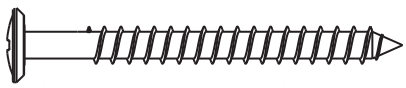

4

PARAFUSO PHILIPS 5x50mm CABEÇA FLANGEADA
PHILIPS SCREW 5×50 mm FLANG HEAD
TORNILLO PHILIPS 5x50 mm CABEZA CON BRIDA

F23



44

PARAFUSO PHILIPS 4x14mm CABEÇA PANELA
PHILIPS SCREW 4×14 mm PAN HEAD
TORNILLO PHILIPS 4x14 mm CABEZA ALOMADA

F24



8

PARAFUSO PHILIPS 4x30mm CABEÇA PANELA
PHILIPS SCREW 4×30 mm PAN HEAD
TORNILLO PHILIPS 4x30 mm CABEZA ALOMADA

F25

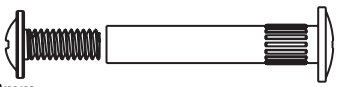

3

PARAFUSO UNIÃO 28mm
28mm CONNECTOR SCREW
TORNILLO DE UNIÓN 28mm

F28

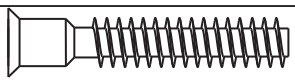

14

PARAFUSO ALLEN S_PONTA 7x40mm CABEÇA CHATA
ALLEN SCREW WITOUH TIP 7×40 mm FLAT HEAD
TORNILLO ALLEN SIN PUNTA 7x40 mm CABEZA PLANA

F29

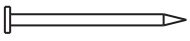

50

PREGO 10X10 COM CABEÇA
10×10 NAIL WITH HEAD
CLAVO CON CABEZA DE 10×10

F30

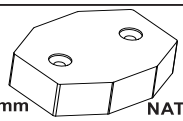

4

SEPARADOR PLÁSTICO DE DOBRADIÇA 52x42x16mm
52x42x16mm PLASTIC HINGE SHIM
SEPARADOR PLASTIC DE BISAGRAS 52x42x16mm

NATURE
NATURE
NATURE

F31

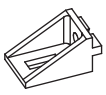

12

SUPORTE ANGULAR PLÁSTICA 22x15x12mm
22x15x12mm PLASTIC ANGLE BRACKET
ESCUADRA DE ANGULO PLASTIC 22x15x12mm

NATURE
NATURE
NATURE

F34



20

TAPA FURO ADESIVO 12mm
12 mm ADHESIVE HOLE COVERS
CUBRE ORIFICIOS ADHESIVO DE 12 mm

NATURE
NATURE
NATURE

F15



4

PARAFUSO PHILIPS 3,5x14mm CABEÇA CHATA
PHILIPS SCREW 3,5×14 mm FLAT HEAD
TORNILLO PHILIPS 3,5x14 mm CABEZA PLANA

A41

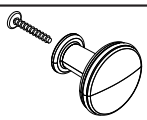

2

PUXADOR FLAMENCO COBRE COM PARAFUSO 3,5X25
FLAMENCO COPPER HANDLE WITH 3.5X25 SCREW
TIRADOR FLAMENCO COBRE CON TORNILLO 3,5X25

CÓDIGO - 202716
CODE - 202716
CÓDIGO - 202716

F27 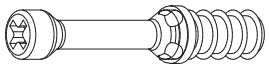 6		**F33** 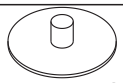 6	
PARAFUSO MINIFIX 6x30mm *6x30mm CAM LOCK SCREW* TORNILLO MINIFIX 6x30mm		**TAMPA MINIFIX PLÁSTICO 15mm** *15mm PLÁSTIC CAM LOCK COVER* CUBIERTA MINIFIX PLÁSTICO 15MM	**FREIJO** *FREIJO* FREIJO
F32 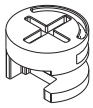 6			
TAMBOR MINIFIX 15mm *15mm CAM LOCK NUT* TAMBOR MINIFIX 15mm			

Ferramentas para montagem e instalação / *Tools for assembly and installation* / Herramientas de montaje e instalación
Não fornecidas / *Not Provided* / No Provisto


PARAFUSADEIRA
POWER SCREWDRIVER
DESTORNILLADOR


FURADEIRA
DRILL
TALADRO


NÍVEL
LEVEL
NIVEL



TRENA
TAPE MEASURE
CINTA METRICA


MARTELO
HAMMER
MARTILLO


CHAVE PHILIPS E FENDA
PHILLIPS SCREWDRIVER
LLAVE PHILIPS


MONTAGEM
ASSEMBLY
MONTAJE

PASSO 1
STEP 1
PASO 1

F23 12 

F5 4 

1 - Posicione as cantoneiras F5 na borda traseira das peças 1 e 2, e fixá-las com os parafusos F23 (4x14mm)

1 - Position corner braces F5 on the back edge of parts 1 and 2, and secure them with screws F23 (4×14 mm)

1 - Coloque las cantoneras F5 en el borde posterior de las piezas 1 y 2, y fíjelas con los tornillos F23 (4×14 mm)

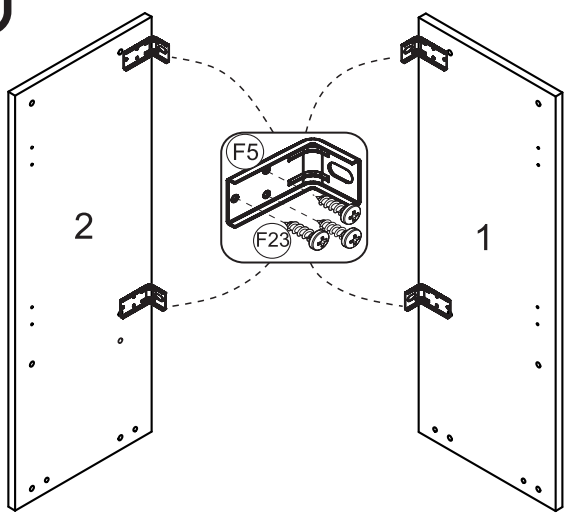

PASSO 2
STEP 2
PASO 2

F7 6 

1 - Inserir as cavilhas F7 (8x30mm) na coluna 7 e na base 4;

1 - Insert dowel pins F7 (8×30 mm) into column 7 and base 4;

1 - Inserte los tarugos F7 (8×30 mm) en la columna 7 y en el base 4;

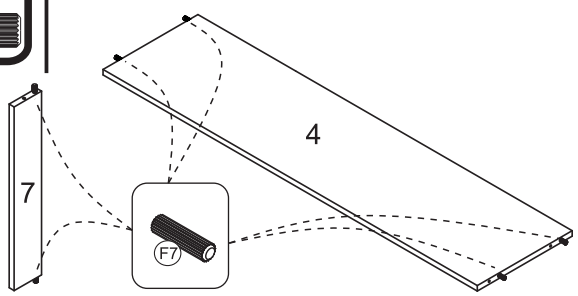

PASSO 3
STEP 3
PASO 3

F28 14 

F9 1 

1 - Fixar as prateleira / tampo 3, e base 4 nas laterais 1 e 2 com parafuso F28 (7x40mm), utilizando chave zeta F9
2 - Fixar a coluna 7 na prateleira / tampo com parafuso F28 (7x40mm)

1 - Fix the shelves / top 3, and base 4 to the sides 1 and 2 With screw F28 (7x40mm), using wrench F9
2 - Fix column 7 to the shelf / top using screw F28 (7x40mm)

1 - Fije las estanterías / tapa 3 y base 4 a los laterales 1 y 2 con tornillo F28 (7x40mm), utilizando llave Zeta F9
2 - Fije la columna 7 a la estantería / tapa con tornillo F28 (7x40mm)

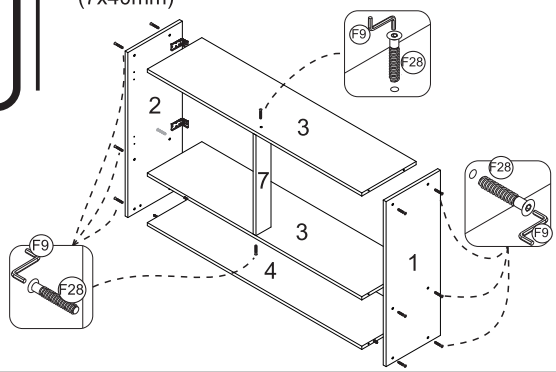

PASSO 4
STEP 4
PASO 4

F29 50 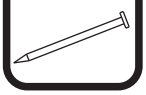

F11 10 

1 - Alinhar a peça 11 e fixá-la com pregos F29 (10x10) na parte de cima e nas laterais, depois fixar a peça 12 com pregos F29 (10x10) na parte inferior e laterais
2 - Na junção entre as peças 11 e 12 utilizar os pregos F29 (10x10) com o fixador metálico F11

1 - Align the part 11 and fix it with F29 (10×10) nails at the top and sides, then fix the part 12 with F29 (10×10) nails at the bottom and sides
2 - At the junction between parts 11 and 12, use nails F29 (10x10) with metal fastener F11

1 - Alinee la pieza 11 y fíjela con clavos F29 (10×10) en la parte superior y en los laterales. Después fije la otra pieza 12 con clavos F29 (10×10) en la parte inferior y en los laterales.
2 - Para unir las piezas 11 y 12, utilice clavos F29 (10×10) con sujetador metálico F11

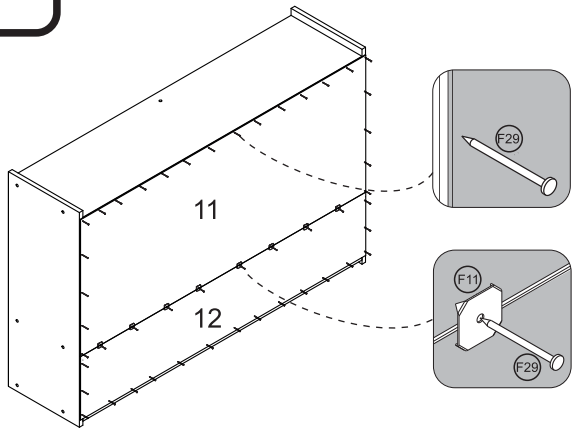

PASSO 5
STEP 5
PASO 5

F31 12

F23 24

F20 4

1 - Fixar a moldura superior 8, moldura inferior 9 e molduras laterais 10 com suporte angular F31 e parafuso F23 (4x14)
2 - Fixar as molduras laterais 10 na moldura superior 8, e moldura inferior 9 com o parafuso F20 (3,5x50mm)

1 - Attach the top frame 8, bottom frame 9, and side frames 10 using angle bracket F31 and screw F23 (4x14).
2 - Attach the side frames 10 to the top frame 8 and bottom frame 9 using screw F20 (3.5x50mm).

1 - Fijar el marco superior 8, el marco inferior 9 y los marcos laterales 10 con el soporte angular F31 y el tornillo F23 (4x14).
2 - Fijar los marcos laterales 10 al marco superior 8 y al marco inferior 9 con el tornillo F20 (3,5x50mm).

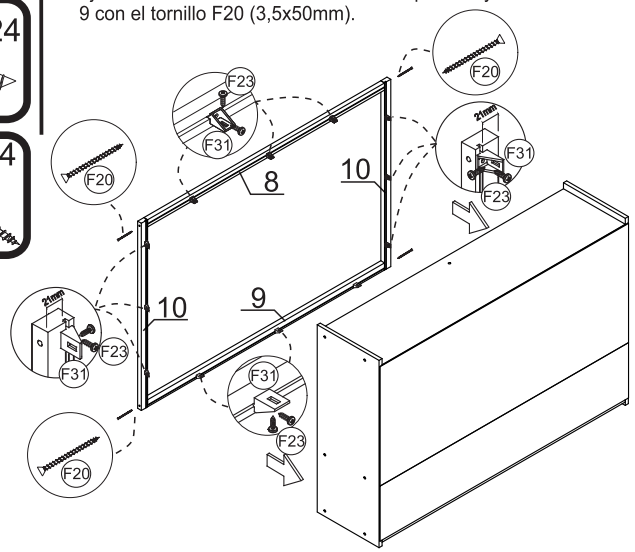

PASSO 6
STEP 6
PASO 6

F2 4

F22 4

FIXAÇÃO NA PAREDE (ALVENARIA)
ATENÇÃO: Antes de fixar o armário na parede verifique se o local possui condições adequadas para suportar o produto.
1 - Posicione o armário na parede e alinhe-o utilizando um nível
2 - Fure a parede com a broca de 8mm através do furo da cantoneira
3 - Insira o conjunto de parafuso e bucha no furo e aperte até o final para travar

SECURING TO WALL (MASONRY)
ATTENTION: Before securing the cabinet to the wall, check whether the location has suitable conditions to support the product.
1 - Position the cabinet on the wall and align it using a level
2 - Drill wall with 8 mm bit through the hole in the corner brace
3 - Insert the screw and anchor assembly into the hole and tighten to the end in order to lock into place

FIJACIÓN EN LA PARED (MAMPOSTERÍA)
ATENCIÓN: Antes de fijar el mueble a la pared, compruebe que la ubicación es adecuada y puede soportar el peso del producto.
1 - Coloque el armario en la pared y alinéelo con un nivel
2 - Taladre la pared con la broca de 8 mm a través del orificio de la cantonera
3 - Inserte el conjunto de tornillo y taco en el orificio y apriételo hasta el

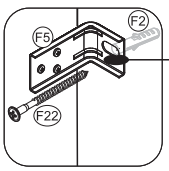

FURAR AQUI / *DRILL HERE* / PERFORAR

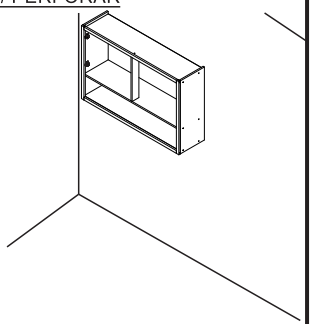

OBS: No final deste manual, verifique sugestões alternativas de instalação do produto em paredes que não sejam de alvenaria (gesso acartonado/drywall)

NOTE: At the end of this manual, see alternative suggestions for installing the product on non-masonry walls (plasterboard/drywall)

OBS: Al final de este manual, consulte las sugerencias alternativas para instalar el producto en paredes que no sean de mampostería (yeso acartonado/pared seca)

PASSO 7
STEP 7
PASO 7

F23 8

A7 4

1 - Encaixar a dobradiça A7 nas portas e fixá-las com os parafusos F23 (4x14mm)

1 - Fit hinge A7 to the doors and secure them with screws F23 (4×14 mm)

1 - Coloque la bisagra A7 en las puertas fíjelas con los tornillos F23 (4×14 mm)

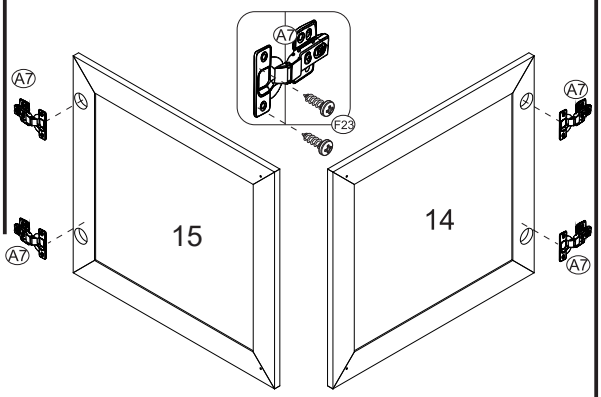

PASSO 8
STEP 8
PASO 8

F24 8

F30 4

1 - Alinhe a dobradiça com a marcação na lateral e fixe-a com o parafuso F24 (4x30 mm), prendendo-a juntamente com o afastador F30

1 - Align the hinge with the marking on the side panel and fasten it using screw F24 (4x30 mm), securing it together with spacer F30

1 - Alinea la bisagra con la marca en el lateral y fíjala con el tornillo F24 (4x30 mm), asegurándola junto con el separador F30

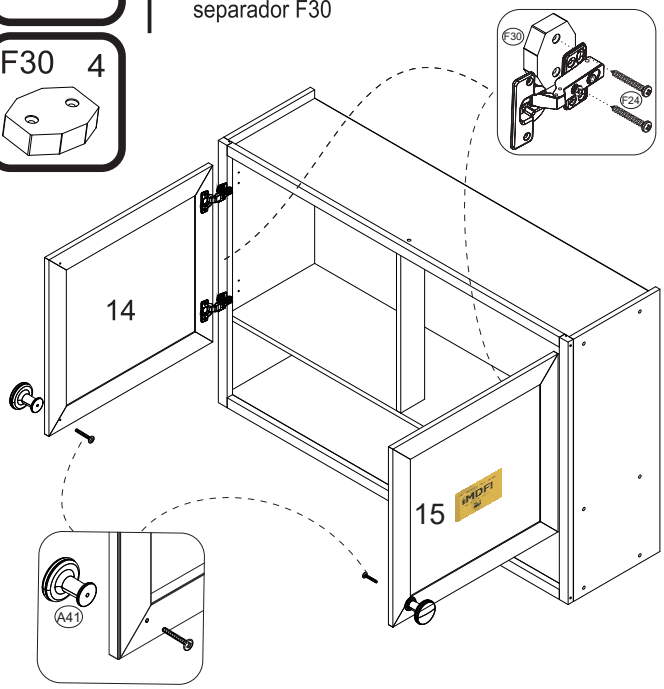

A41 2

2 - Posicione o puxador A41 na marcação 14 da porta e fixe-o utilizando o parafuso fornecido junto ao puxador

2 - Position the A41 handle at marking 14 on the door and secure it using the screw provided with the handle.

2 - Posicione el tirador A41 en la marca 14 de la puerta y fíjelo utilizando el tornillo suministrado con el tirador.

PASSO 9
STEP 9
PASO 9

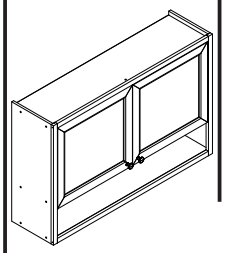

Para separar o calço da dobradiça.
1- Para separar o calço da dobradiça click, pressione a trava localizada na parte traseira da dobradiça até que ela se solte do calço.
2- Para recolocar, encaixe primeiro a parte da frente da dobradiça sobre o calço, depois pressione a parte traseira até ouvir um "clique", indicando que está bem travada.
3- Para regulagem das portas siga as instruções conforme abaixo: Se precisar subir ou abaixar um pouco a porta desaperte um pouco os parafusos indicados com o número 1, reposicione e aperte novamente
4- Se precisar empurrar a porta um pouco mais para dentro ou puxá-la para fora, desaperte um pouco o parafuso indicado com o nº 2, reposicione e aperte novamente
5- Se precisar alinhar as portas um pouco mais para o centro ou em direção as laterais, utilize uma chave philips para girar o parafuso indicado com o nº 3 até posicionar a porta da forma desejada

To detach the hinge from the mounting plate, follow the steps below:
1 - To separate the hinge from the click-on mounting plate, press the release latch located at the back of the hinge until it disconnects from the plate.
2 - To reattach, first hook the front part of the hinge onto the plate, then press the back part down until you hear a "click," indicating it is securely locked in place.
3 *- To adjust the doors, follow the instructions according to the numbers below: If you need to raise or lower the door a little, loosen the screws indicated with # 1, reposition and tighten again*
4 *- If you need to push the door a little further in or pull it out, loosen the screw indicated by # 2 a little, eposition it and tighten it again*
5 *- If you need to align the doors a little more towards the center or towards the sides, use a Philips screwdriver to turn the screw indicated by # 3 until you position the door as desired.*

Para separar el calzo de la bisagra, siga los pasos a continuación:
1- Para separar la bisagra del calzo tipo click, presione la traba ubicada en la parte trasera de la bisagra hasta que se suelte del calzo.
2- Para volver a colocarla, encaje primero la parte delantera de la bisagra sobre el calzo, luego presione la parte trasera hasta escuchar un "clic", indicando que está bien trabada.
3 - Para ajustar las puertas, siga las instrucciones de las figuras siguientes: Si necesita subir o bajar un poco la puerta, afloje los tornillos indicados con el número 1, vuelva a colocarlos y apriételos de nuevo
4 - Si necesita empujar la puerta un poco más hacia dentro o afuera, afloje un poco el tornillo indicado con el número 2, vuelva a colocarlo y apriételo de nuevo
5 - Si necesita alinear las puertas un poco más hacia el centro o hacia los lados, utilice un destornillador philips para girar el tornillo indicado con el número 3 hasta que la puerta quede colocada de la forma deseada

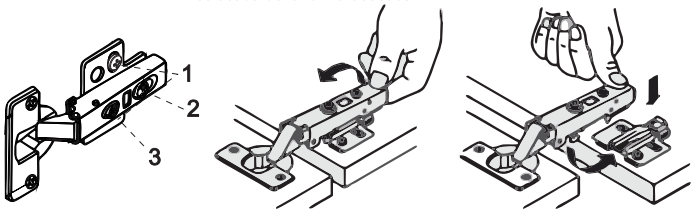

PASSO 10
STEP 10
PASO 10

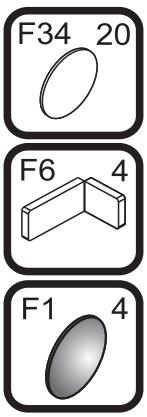

1 - Cole o tapa furo adesivo F34 (12mm) sobre todos os parafusos aparentes
2 - Encaixe a tampa plástica F6 sobre todas as cantoneiras metálicas
3 - Cole os batentes de silicone F1 nos cantos inferiores e superiores de todas as portas

To finish the modules, follow the steps below:
1 - Stick adhesive hole covers F 34(12 mm) over all visible screws
2 - Fit plastic covers F6 over all metal corners
3 - Stick silicone bumpers F1 to the bottom and top corners of all doors

Para terminar el armado de los módulos, siga los pasos que se indican a continuación:
1 - Pegue el cubre orificio adhesivo F34 (12 mm) sobre todos los tornillos a la vista
2 - Coloque la cubierta de plástico F6 sobre todas las cantoneras metálicas
3 - Pegue los topes de silicona F1 en las esquinas inferior y superior de todas las puertas

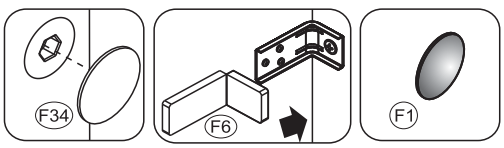

ATENÇÃO: Caro(a) cliente, na ferragem desse produto contém componentes para instalação do móvel em parede de alvenaria. Para fixação do armário em paredes de gesso acartonado/drywall, é necessário adquirir, em uma loja de material de construção, a ferragem específica para esses tipos de parede.

ATTENTION: Dear customer, the hardware of this product contains components for installing the unit on a masonry wall. To secure the cabinet to plasterboard/drywall walls, it is necessary to purchase specific hardware for these types of walls at a hardware store.

ATENCIÓN: Estimado cliente, los herrajes de este producto contienen componentes para instalar el mueble en un muro de mampostería. Para fijar el armario a las paredes de yeso acartonado/pared seca, tendrá que comprar los herrajes específicos para este tipo de paredes en una tienda de materiales de construcción

OPÇÃO 1 - FIXAÇÃO GESSO/DRYWALL - BUCHA FLY
OPTION 1 – SECURING ON PLASTERBOARD/DRYWALL – WINGED ANCHOR
OPCIÓN 1 - FIJACIÓN EN YESO/PARED SECA - TACO CON ALAS



1 - Fure a parede de acordo com o diâmetro da bucha
1 - Drill the wall according to the anchor diameter
1 - Taladre la pared en función



2 - Comprima as asas da bucha antes de introduzí-la
2 - Compress the wings of the anchor before inserting it
antes de insertarlo
2 - Comprima las alas del taco

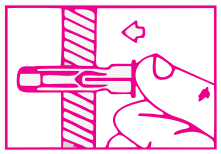

3 - Introduza a bucha no furo da parede
3 - Insert the anchor into the hole in the wall
3 - Inserte el taco en el agujero de la pared

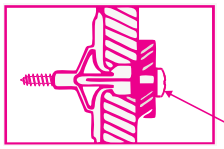

Aperte o parafuso até a fixação estar segura
Tighten the screw until securely affixed
Apriete el tornillo hasta que la fijación quede firme

4 - Posicione o armário com a cantoneira sobre a bucha e fixe-o com um parafuso
4 - Position the cabinet with the corner brace over the anchor and secure it with a screw
4 - Coloque el armario con la cantonera sobre el taco y fíjela con un tornillo

ATENÇÃO: Caro(a) cliente, na ferragem desse produto contém componentes para instalação do móvel em parede de alvenaria. Para fixação do armário em paredes de gesso acartonado/drywall, é necessário adquirir, em uma loja de material de construção, a ferragem específica para esses tipos de parede

ATTENTION: Dear customer, the hardware of this product contains components for installing the unit on a masonry wall. To secure the cabinet to plasterboard/drywall walls, it is necessary to purchase specific hardware for these types of walls at a hardware store.

ATENCIÓN: Estimado cliente, los herrajes de este producto contienen componentes para instalar el mueble en un muro de mampostería. Para fijar el armario a las paredes de yeso acartonado/pared seca, tendrá que comprar los herrajes específicos para este tipo de paredes en una tienda de materiales de construcción

OPÇÃO 2 - FIXAÇÃO GESSO/DRYWALL - BUCHA MU
OPTION 2 – SECURING ON PLASTERBOARD/DRYWALL – M.U. ANCHOR
OPCIÓN 2 - FIJACIÓN EN YESO/PARED SECA - TACO MU

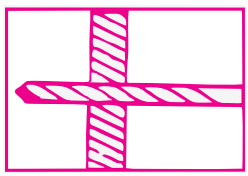

1 - Fure a parede de acordo com o diâmetro da bucha
1 - Drill the wall according to the diameter of the anchor
1 - Taladre la pared en función del diámetro del taco

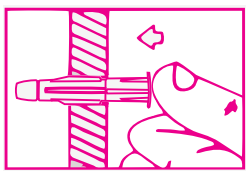

2 - Introduza a bucha no furo da parede
2 - Insert the anchor into the hole in the wall
2 - Inserte el taco en el agujero de la pared

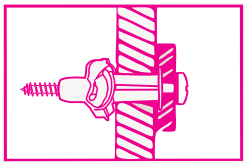

3 - Posicione o armário com a cantoneira sobre a bucha e fixe-o com um parafuso. Aperte o parafuso até a fixação estar segura
3 - Position the cabinet with the corner brace over the anchor and secure it with a screw.Tighten the screw until securely affixed
3 - Coloque el armario con la cantonera sobre el taco y fíjela con un tornillo. Apriete el tornillo hasta que la fijación quede firme

CERTIFICADO

— DE GARANTIA —

COZINHAS NESHER

Você acaba de adquirir um produto Nesher.
A marca especialista em cozinhas!

PRODUTO ARTESANAL
FEITO COM AMOR.

100% MDF

FSC
www.fsc.org
FSC® C16829

Beto Rigoni

CEO

Após a montagem, envie uma foto ou nos marque no nosso **Instagram @cozinhasnesher.**

Vamos adorar conhecer o seu projeto e ver como os produtos Nesher ficaram na sua casa!

nesher
cozinhas moduladas

TERMO DE GARANTIA

A Indústria de Móveis Nesher Ltda garante a qualidade de seus produtos contra vícios de produção, conforme a Lei 8.078/90, nos limites estabelecidos.
Esta garantia é válida em todo o território brasileiro, incluindo qualquer região litorânea.
A Nesher se reserva o direito de realizar modificações de caráter técnico, sem aviso prévio.

DISPOSIÇÕES E PRAZOS DE GARANTIA

A Indústria de Móveis Nesher Ltda. estipula que o produto especificado fica garantido, a partir da data de emissão da nota fiscal, por noventa (90) dias, conforme os termos da garantia legal do artigo 26, II, do CDC.

Constatando-se um eventual defeito de fabricação, o consumidor deverá entrar em contato com a loja onde adquiriu o produto. Durante o período de garantia, as partes eventualmente defeituosas serão substituídas gratuitamente por outras da mesma linha e modelo.

O projeto, a montagem e a instalação na residência do consumidor não são responsabilidades da Nesher. A montagem deve seguir as instruções fornecidas na embalagem de cada módulo.

EXCLUSÃO DA GARANTIA

O presente termo exclui de sua garantia:

- Danos causados por acidentes, mau uso, manuseio ou deslocamento incorreto dos produtos;
- Danos causados por montagem incorreta ou em paredes inadequadas (a fixação dos armários de forma segura e garantida depende da qualidade da parede);
- Danos provenientes de agentes externos (inundações, incêndios, entre outros);
- Danos causados por produtos de limpeza não recomendados por este certificado;
- Danos provocados por agentes da natureza externa (ataque de cupins, insetos, brocas ou outras pragas);
- Despesas com transporte, frete ou seguro;
- Defeitos decorrentes do uso do produto em ambientes sujeitos a gases corrosivos, umidade excessiva, locais de altas ou baixas temperaturas, poeira ou acidez;
- A Nesher não se responsabiliza por instalação incorreta de cubas, pias, mármores, granitos ou similares;
- Também não se responsabiliza por instalações elétricas, hidráulicas e de gás, bem como por danos que possam vir a causar no produto.

INSTRUÇÕES DE LIMPEZA E CONSERVAÇÃO:

- Utilize um pano macio levemente umedecido para remover qualquer acúmulo de poeira e sujeira superficial.
- Não utilize panos ásperos, esponjas ou qualquer outro material abrasivo que possa provocar arranhões na superfície durante o processo de limpeza.
- Após a limpeza, certifique-se de secar completamente o móvel.
- Não utilize produtos que contenham amônia para a limpeza dos móveis.
- Ao forrar seu móvel, evite utilizar plásticos ou papéis coloridos.
- Evite arrastar objetos diretamente sobre o móvel, pois isso pode resultar em riscos e danos ao acabamento.
- Proteja seu móvel contra danos causados pela exposição direta ao sol; considere o uso de cortinas ou outros meios de sombreamento.

(27) 3047-0040 cozinhasnesher

www.cozinhasnesher.com.br

nesher
cozinhas moduladas

BALCÃO 2 PORTAS 1 GAVETA
NESHER CAMPONESA 80CM 100% MDF

NESHER CAMPONESA BASE CABINET W/ 2 DOOR 1 DRAWER 80 CM 100% MDF
MOSTRADOR 2 PUERTAS 1 CAJÓN NESHER CAMPONESA DE 80 CM 100 % MDF

FSC
www.fsc.org

A marca da gestão florestal responsável
The mark of responsible forest management
La marca de la gestión forestal responsable
FSC® C168299

100% MDF

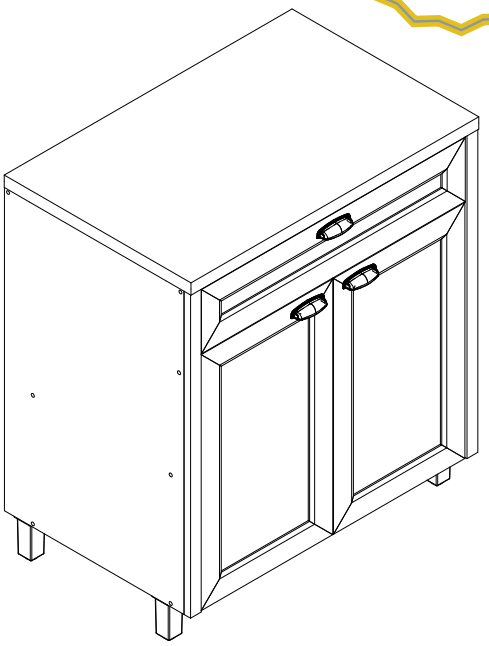

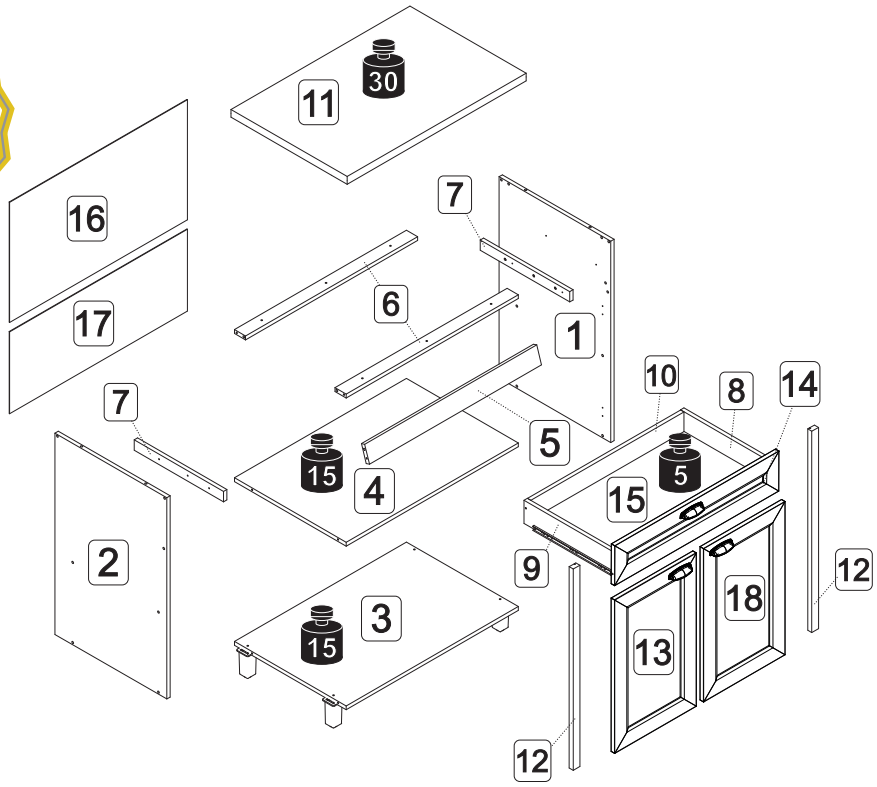

Peso máximo suportado
Maximum weight supported
Peso máximo soportado

DIMENSÕES MÁXIMAS DO PRODUTO MONTADO

MAXIMUM DIMENSIONS OF THE ASSEMBLED PRODUCT

DIMENSIONES MÁXIMAS DEL PRODUCTO MONTADO

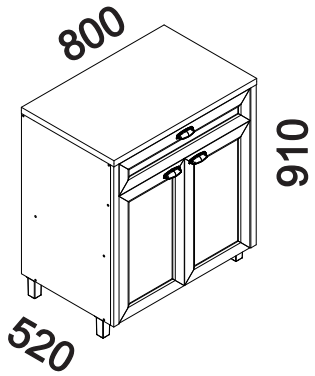

ESPAÇO INTERNO DAS GAVETAS (largura x altura x profundidade)

INTERNAL SPACE OF DRAWERS (width x height x depth)

ESPACIO INTERNO DE LOS CAJONES (ancho x alto x profundidad)

Ⓐ 685 x 76 x 384 mm

DIMENSÕES DOS ESPAÇOS INTERNOS (MEDIDAS EM MILÍMETROS)

DIMENSIONS OF INTERNAL SPACES (MEASUREMENTS IN MILLIMETERS)

DIMENSIONES DEL ESPACIO INTERNO (MEDIDAS EN MILÍMETROS)

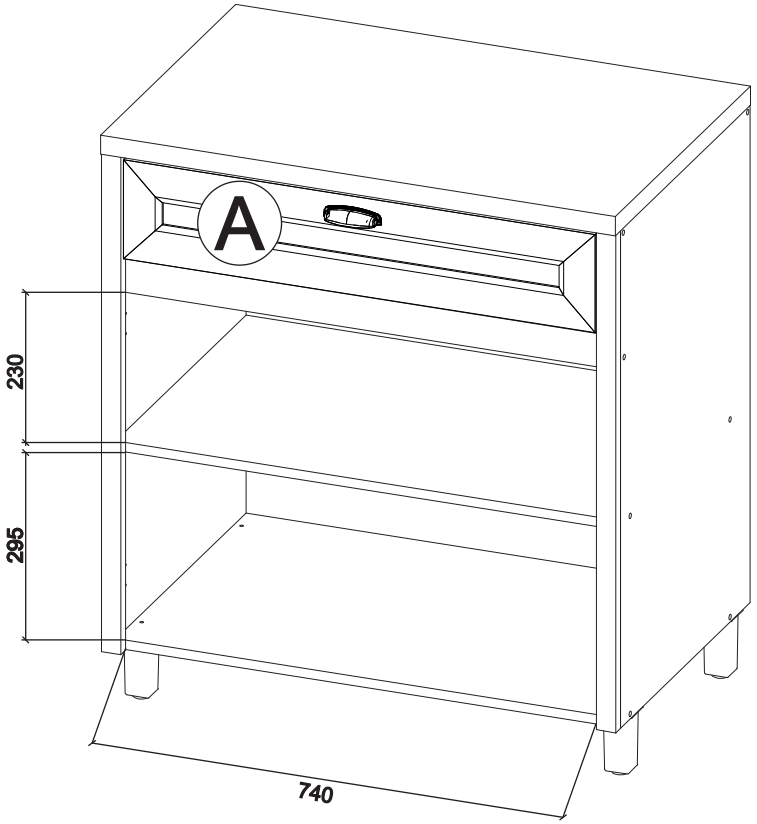

CÓDIGO *CODE* CÓDIGO	CARVALHO/VERDE *CARVALHO/VERDE* CARVALHO/VERDE	DESCRIÇÃO *DESCRIPTION* DESCRIPCIÓN	MAT. PRIMA *RAW MATERIAL* MATERIA PRIMA	QUANT. *QTY* CANT	MEDIDAS *MEASUREMENTS* MEDICIONES		
1	403487	**LATERAL DIREITA** / *RIGHT SIDE* / LATERAL DERECHO	MDF	1	780	500	15
2	403488	**LATERAL ESQUERDA** / *LEFT SIDE* / LATERAL IZQUIERDO	MDF	1	780	500	15
3	403517	**BASE** / *BASE* / BASE	MDF	1	770	500	15
4	403518	**PRATELEIRA** / *SHELF* / ESTATE	MDF	1	770	500	15
5	403519	**TRAVESSA FRONTAL** / *FRONT CROSSPIECE* / LARGUERO DELANTERO	MDF	1	770	70	15
6	403520	**TRAVESSA SUPERIOR** / *UPPER CROSSPIECE* / LARGUERO SUPERIOR	MDF	2	770	50	15
7	401608	**AFASTADOR DE GAVETA** / *DRAWER SPACER* / RETRACTOR DE CAJONES	MDF	2	400	40	15
8	403403	**LATERAL DE GAVETA DIREITA** / *RIGHT SIDE OF DRAWER* / LATERAL DERECHO DEL CAJÓN	MDF	1	400	90	15
9	403404	**LATERAL DE GAVETA ESQUERDA** / *LEFT SIDE OF DRAWER* / LATERAL IZQUIERDO DEL CAJÓN	MDF	1	400	90	15
10	403489	**TRASEIRO DE GAVETA** / *CROSSPIECE OF DRAWER* / LARQUERO DEL CAJÓN	MDF	1	685	90	15
11	403442	**BANCADA MONTADA** / *ASSEMBLED COUNTERTOP* / ENCIMERA MONTADA	MDF	1	801	520	30
12	404071	**MOLDURA LATERAL INF** / *SIDE LOWER MOLDING* / MARCO LATERAL INF	MDF	2	780	30	18
13	404055	**PORTA ESQUERDA** / *LEFT DOOR* / PUERTA IZQUIERDO	MDF	1	617	366	15
14	404057	**FRENTE GAVETA** / *DRAWER FRONT* / FRENTE DEL CAJÓN	MDF	1	734	155	15
15	403454	**FUNDO DE GAVETA** / *DRAWER BOTTOM* / FONDOMDEL CAJÓN	DURATREE	1	697	398	2.5
16	403455	**FUNDO** / *BACK PANEL* / FONDO POSTERIOR	DURATREE	1	795	465	2.5
17	403456	**FUNDO** / *BACK PANEL* / FONDO POSTERIOR	DURATREE	1	795	317	2.5
18	404053	**PORTA DIREITA** / *RIGHT DOOR* / PUERTA DERECHO	MDF	1	617	366	15

CÓDIGO/DESCRIÇÃO *CODE/DESCRIPTION* CÓDIGO/DESCRIPCIÓN — **QUANTIDADE** *QUANTITY* CANTIDAD

A31 — 4



DOBRADIÇA POP SLOWMOTION SUPER ALTA 35MM C/ CALÇO - CÓDIGO 202635
POP SLOWMOTION HINGE SUPER HIGH 35MM WITH MOUNTING PLATE – CODE 202635
BISAGRA POP SLOWMOTION SÚPER ALTA 35MM CON PLACA DE MONTAJE – CÓDIGO 202635

A14 — 1



PAR CORREDIÇA TELESCÓPICA H32 350x30mm - CÓDIGO 200027
PAIR OF H32 350x30mm TELESCOPIC DRAWER - CODE 200027
CORREDERA TELESCÓPICA PAR H32 DE 350x30mm - CÓDIGO 200027

A16 — 4

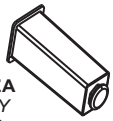

PÉS DE PLÁSTICO 100x50x50mm - CÓDIGO 202367
100x50x50mm PLASTIC FEET - CODE 202367
PIES DE PLÁSTICO 100x50x50mm - CÓDIGO 202367

CINZA
GRAY
GRIS

F1 — 6



BATENTE DE SILICONE 12MM
12MM SILICONE BUMPER
TOPE DE SILICONA 12MM

F2 — 4

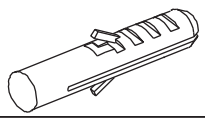

BUCHA DE PAREDE PLÁSTICA DE 8mm
8mm PLASTIC WALL ANCHOR
TACOS DE PARED PLASTIC DE 8mm

F5 — 4

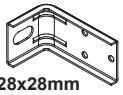

CANTONEIRA METÁLICA PARA FIXAÇÃO NA PAREDE 54x28x28mm
54x28x28mm METAL CORNER BRACE FOR SECURING TO WALL
CANTONERA METÁLICA PARA FIJACIÓN EN LA PARED 54x28x28mm

F6 — 4

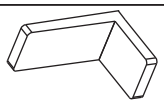

CAPA PLÁSTICA PARA CANTONEIRA 55X30X30mm
55X30X30mm PLASTIC COVER FOR CORNER BRACE
TAPA DE PLÁSTICO PARA ÁNGULO 55X30X30mm

NATURE
NATURE
NATURE

F7 — 14

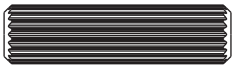

CAVILHA DE MADEIRA 8X30mm
8X30mm WOODEN DOWEL PIN
TARUGO DE MADERA DE 8X30mm

F9 — 1

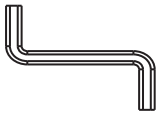

CHAVE ZETA 4mm
4mm S-SHAPED HEX KEY
LLAVE ZETA 4mm

F10 — 4



DISPOSITIVO FIXADOR DE FUNDO DE PLÁSTICO 15x14x12mm
15x14x12mm PLASTIC DRAWER EDGE FASTENING DEVICE
DISPOSITIVO SUJETADOR DEL FONDO DE PLÁSTICO 15x14x12mm

F11 — 6

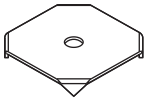

FIXADOR TRASEIRO METÁLICO 14x14mm
14x14mm METAL BACK PANEL FASTENER
SUJETADOR METÁLICO DEL FONDO POSTERIOR 14x14mm

F14 — 4



PARAFUSO PHILIPS 3,5x16mm CABEÇA CHATA
PHILIPS SCREW 3,5×16 mm FLAT HEAD
TORNILLO PHILIPS 3,5x16 mm CABEZA PLANA

F15 — 12



PARAFUSO PHILIPS 3,5x14mm CABEÇA CHATA
PHILIPS SCREW 3,5×14 mm FLAT HEAD
TORNILLO PHILIPS 3,5x14 mm CABEZA PLANA

F17 — 6



PARAFUSO PHILIPS 3,5x25mm CABEÇA CHATA
PHILIPS SCREW 3,5×25mm FLAT HEAD
TORNILLO PHILIPS 3,5x25mm CABEZA PLANA

F18 — 6

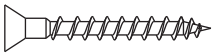

PARAFUSO PHILIPS 3,5x30mm CABEÇA CHATA
PHILIPS SCREW 3,5×30 mm FLAT HEAD
TORNILLO PHILIPS 3,5x30 mm CABEZA PLANA

F19 — 2



PARAFUSO PHILIPS 3,5x40mm CABEÇA CHATA
PHILIPS SCREW 3,5×40 mm FLAT HEAD
TORNILLO PHILIPS 3,5x40 mm CABEZA PLANA

F22 — 8

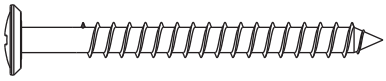

PARAFUSO PHILIPS 5x50mm CABEÇA FLANGEADA
PHILIPS SCREW 5×50 mm FLANG HEAD
TORNILLO PHILIPS 5x50 mm CABEZA CON BRIDA

F23 — 32

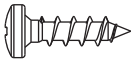

PARAFUSO PHILIPS 4x14mm CABEÇA PANELA
PHILIPS SCREW 4×14 mm PAN HEAD
TORNILLO PHILIPS 4x14 mm CABEZA ALOMADA

F24 — 8



PARAFUSO PHILIPS 4x30mm CABEÇA PANELA
PHILIPS SCREW 4×30 mm PAN HEAD
TORNILLO PHILIPS 4x30 mm CABEZA ALOMADA

F25 — 4



PARAFUSO UNIÃO 28mm
28mm CONNECTOR SCREW
TORNILLO DE UNIÓN 28mm

F27 — 3
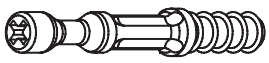
PARAFUSO MINIFIX 6x30mm
6x30mm CAM LOCK SCREW
TORNILLO MINIFIX 6x30mm

F28 — 14
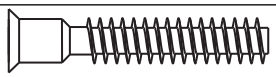
PARAFUSO ALLEN S_PONTA 7x40mm CABEÇA CHATA
ALLEN SCREW WITOUH TIP 7×40 mm FLAT HEAD
TORNILLO ALLEN SIN PUNTA 7x40 mm CABEZA PLANA

F29 — 40
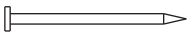
PREGO 10X10 COM CABEÇA
10×10 NAIL WITH HEAD
CLAVO CON CABEZA DE 10×10

F30 — 4
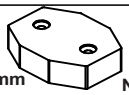
SEPARADOR PLÁSTICO DE DOBRADIÇA 52x42x16mm
52x42x16mm PLASTIC HINGE SHIM
SEPARADOR PLASTIC DE BISAGRAS 52x42x16mm
NATURE
NATURE
NATURE

F31 — 6

SUPORTE ANGULAR PLÁSTICA 22x15x12mm
22x15x12mm PLASTIC ANGLE BRACKET
ESCUADRA DE ANGULO PLASTIC 22x15x12mm
NATURE
NATURE
NATURE

F32 — 3

TAMBOR MINIFIX 15mm
15mm CAM LOCK NUT
TAMBOR MINIFIX 15mm

F33 — 2
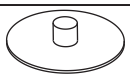
TAMPA DE PLÁSTICO MINIFIX 15mm
15mm PLASTIC CAM LOCK COVER
CUBIERTA DE PLÁSTICO MINIFIX 15mm
NATURE
NATURE
NATURE

F34 — 14

TAPA FURO ADESIVO 12mm
12mm ADHESIVE HOLE COVERS
CUBRE ORIFICIOS ADHESIVO DE 12mm
NATURE
NATURE
NATURE

A40 — 3

PUXADOR FLAMENCO COBRE COM PARAFUSO 3,5X25
FLAMENCO COPPER HANDLE WITH 3.5X25 SCREW
TIRADOR FLAMENCO COBRE CON TORNILLO 3,5X25
CÓDIGO - 202715
CODE - 202715
CÓDIGO - 202715

Ferramentas para montagem e instalação / *Tools for assembly and installation* / Herramientas de montaje e instalación
Não fornecidas / *Not Provided* / No Provisto


PARAFUSADEIRA
POWER SCREWDRIVER
DESTORNILLADOR


FURADEIRA
DRILL
TALADRO


NÍVEL
LEVEL
NIVEL



TRENA
TAPE MEASURE
CINTA METRICA


MARTELO
HAMMER
MARTILLO


CHAVE PHILIPS E FENDA
PHILLIPS SCREWDRIVER
LLAVE PHILIPS


MONTAGEM
ASSEMBLY
MONTAJE

PASSO 1
STEP 1
PASO 1

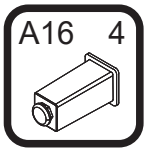

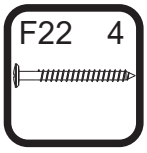

1 - Alinhar os pés A16 com os furos da base 3 e fixá-los com os parafusos F22 (5x50mm)

1 - Align feet A16 with the holes in base 18 and secure them with screws F22 (5×50 mm)

1 - Alinee los pies A16 con los orificios de la base 18 y fíjelos con los tornillos F22 (5×50 mm)

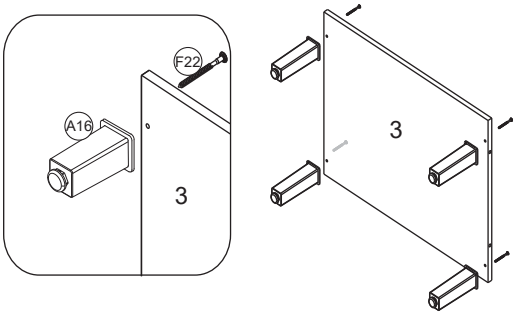

PASSO 2
STEP 2
PASO 2



1 - Para montagem das corrediças nas gavetas é necessário primeiramente separar o conjunto
2 - Levante a trava indicada no desenho abaixo e puxe a peça até separá-las totalmente

1 - To assemble the slides (runners) on the drawers, you must first separate the assembly
2 - Lift the lock indicated in the drawing below and pull the piece until it is completely separated

1 - Para montar las guías en los cajones, primero debe separar el conjunto
2 - Levante el pestillo que se muestra en el dibujo inferior y tire de la pieza hasta separarla por completo

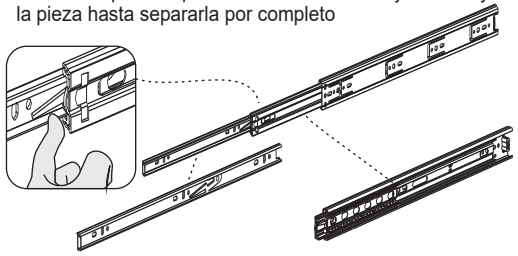

PASSO 3
STEP 3
PASO 3









1 - Fixar os afastadores 7 nas marcações das laterais 1 e 2 utilizando os parafusos F17 (3,5x25mm)
2 - Posicione as cantoneiras F5 na borda traseira das peças 1 e 2 e fixe-as com os parafusos F23 (4x14mm)
3 - Inserir as cavilhas F7 (8x30mm) no topo das peças 1 e 2

1 - Secure spacers 7 to the markings on sides 1 and 2 using screws F17 (3.5x25 mm)
2 - Position corner braces F5 on the back edge of parts 1 and 2 and secure them with screws F23 (4×14 mm)
3 - Insert dowel pins F7 (8x30 mm) into to parts 1 and 2

1 - Fije los separadores 7 a las marcas de los laterales 1 y 2 con los tornillos F17 (3,5x25 mm)
2 - Coloque las cantoneras F5 en el borde posterior de las piezas 1 y 2 y fíjelas con los tornillos F23 (4×14 mm)
3 - Inserte los tarugos F7 (8x30 mm) en las piezas 1 y 2

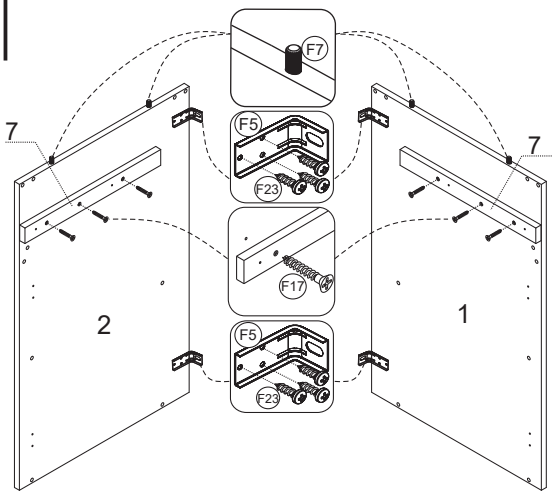

PASSO 4
STEP 4
PASO 4

A14 2

F15 6

1 - Fixe as corrediças A14 nas marcações dos afastadores 7 utilizando o parafuso F15 (3,5x14mm)

1 - Secure drawer slides A14 to the markings on the spacers 7 using screw F15 (3.5x14 mm)

1 - Fije las guías A14 las marcas de los separadores 7 con el tornillo F15 (3,5 x 14 mm)

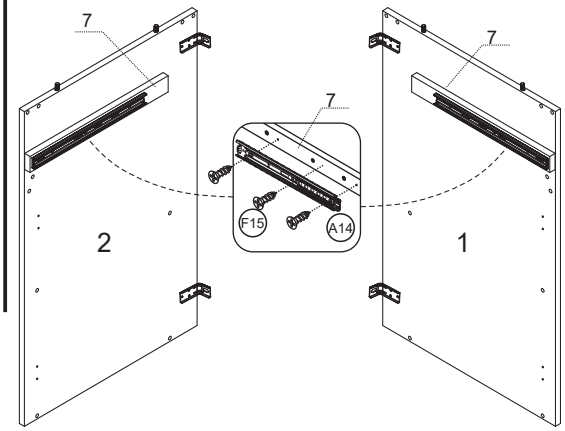

PASSO 5
STEP 5
PASO 5

F28 8

F9 1

1 - Fixar as peças 3 e 4 nas laterais 1 e 2 com parafusos F28 (7x40mm), utilizando a chave zeta F9

1 - Secure parts 3 and 4 to sides 1 and 2 with screws F28 (7×40 mm), using S-shaped hex key F9

1 - Fije las piezas 3 y 4 a los laterales 1 y 2 con los tornillos F28 (7×40 mm), utilizando la llave zeta F9

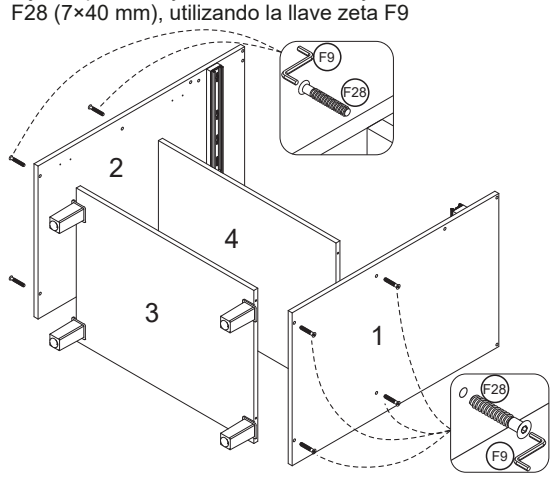

PASSO 6
STEP 6
PASO 6

F28 6

F9 1

F7 6

1 - Inserir as cavilhas F7 (8x30mm) nas travessas sup. 6 e na travessa frontal 5

2 - Fixar as travessas superiores 6 e a travessa frontal 5 na laterais 1 e 2 com o parafuso F28 (7x40mm), utilizando a chave zeta F9

1 - Insert the dowels F7 (8x30mm) into the upper crosspieces 6 and the front crosspiece 5

2 - Secure the crosspieces 6 end 5 on the sides 1 end 2 with screw F28 (7×40 mm), using S-shaped hex key F9

1 – Inserte los tarugos F7 (8x30mm) en el larguero 6 y el larguero frontal 5

2 - Fije los largueros 6 y el largueros frontal 5 a los laterales 1 y 2 con el tornillo F28 (7×40 mm), utilizando la llave zeta F9

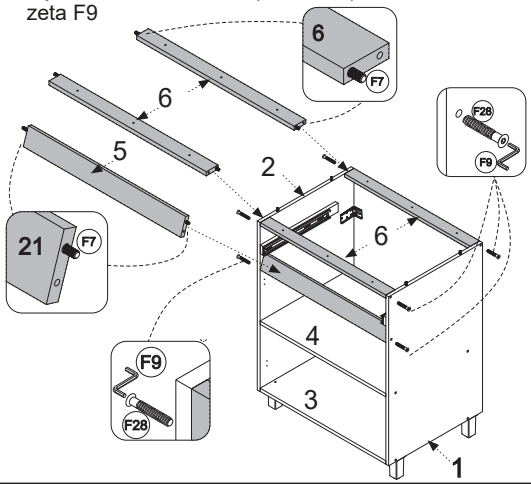

PASSO 7
STEP 7
PASO 7

F29 40

F11 6

1 - Alinhar a peça 17 com as laterais e a base do armário e fixá-la com pregos F29 (10x10) nas laterais e na base.

2 - Em seguida alinhar a peça 16 e fixá-la com os pregos F29 (10x10) nas laterais e travessa superior 6.

3 - Na junção entre as peças 17 e 16 utilizar os pregos F29 (10x10) com o fixador metálico F11

1 - Align the part 17 with the sides and base of the cabinet and secure it with nails F11 (10x10) on the sides and base.

2 - Then align part 16 and secure with nails F29 (10x10) on the sides and upper crosspiece 6.

3 - At the junction between parts 17 and 16, use nails F29 (10×10) with metal fastener F11

1 - Alinee la pieza 17 con los laterales y la base del armario y fíjela con clavos F11 (10×10) en los laterales y la base.

2 - A continuación, alinee la pieza 16 y fíjela con los clavos F29 (10×10) en los laterales y larguero superior 6.

3 - Al unir las piezas 13 y 14, utilice clavos A (10×10) con el sujetador metálico F11

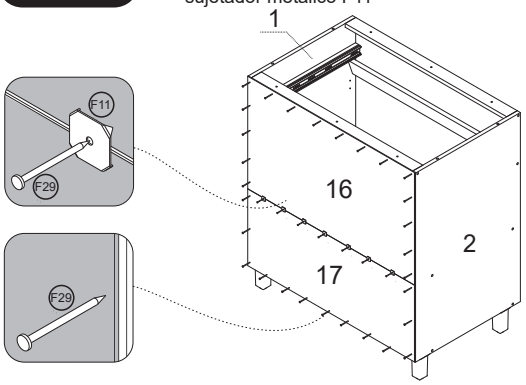

PASSO 8
STEP 8
PASO 8

F2 4

F22 4

FIXAÇÃO NA PAREDE (ALVENARIA)

ATENÇÃO: Antes de fixar o armário na parede verifique se o local possui condições adequadas para suportar o produto.

1 - Posicione o armário na parede e alinhe-o utilizando um nível

2 - Fure a parede com a broca de 8mm através do furo da cantoneira

3 - Insira o conjunto de parafuso e bucha no furo e aperte até o final para travar

SECURING TO WALL (MASONRY)

ATTENTION: Before securing the cabinet to the wall, check whether the location has suitable conditions to support the product.

1 - Position the cabinet on the wall and align it using a level

2 - Drill wall with 8 mm bit through the hole in the corner brace

3 - Insert the screw and anchor assembly into the hole and tighten to the end in order to lock into place

FIJACIÓN EN LA PARED (MAMPOSTERÍA)

ATENCIÓN: Antes de fijar el mueble a la pared, compruebe que la ubicación es adecuada y puede soportar el peso del producto.

1 - Coloque el armario en la pared y alinéelo con un nivel

2 - Taladre la pared con la broca de 8 mm a través del orificio de la cantonera

3 - Inserte el conjunto de tornillo y taco en el orificio y apriételo hasta el

FURAR AQUI / *DRILL HERE* / PERFORAR

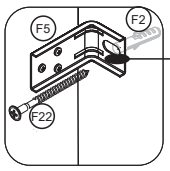

OBS: No final deste manual, verifique sugestões alternativas de instalação do produto em paredes que não sejam de alvenaria (gesso acartonado/drywall)

NOTE: At the end of this manual, see alternative suggestions for installing the product on non-masonry walls (plasterboard/drywall)

OBS: Al final de este manual, consulte las sugerencias alternativas para instalar el producto en paredes que no sean de mampostería (yeso acartonado/pared seca)



PASSO 9
STEP 9
PASO 9

F18 6

1 - Colocar a bancada 11 sobre o armário e fixá-la com parafusos F18 (3,5X30mm)

1 - Place countertop 11 on the cabinet and secure it with screws F18 (3.5×30 mm)

1 - Coloque la encimera 11 sobre el armario y fíjela con tornillos F18 (3,5×30 mm)

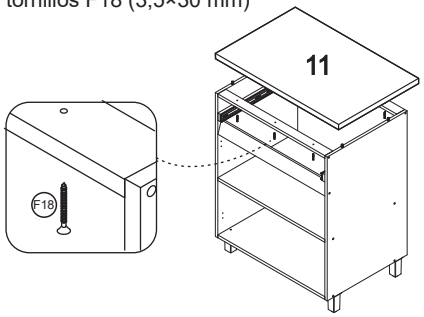

PASSO 10
STEP 10
PASO 10

F31 6



F23 12

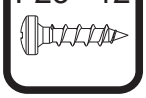

1 - Colocar as molduras 12 na parte frontal do balcão e fixá-las nas laterais 1 e 2 com os acessórios F31 e parafusos F23 (4x14mm)

1 - Place moldings 12 on the front of cabinet and secure them on sides 1 and 2 with accessories F31 and screws F23 (4×14 mm)

1 - Coloque los marcos 12 en la parte delantera del mostrador y fíjelos a los laterales 1 y 2 con los herrajes F31 y los tornillos F23 (4×14 mm)

PASSO 11
STEP 11
PASO 11

F20 2



F27 4



1 - Inserir as cavilhas F27 (8x30mm) nas peças 8, 9 e 10.
2 - Encaixar a peça 10 entre as laterais 8 e 9
3 - Fixar as peças com os parafusos F20 (3,5x40mm)
4 - Encaixar o fundo 15 no conjunto

1 - Insert dowel pins F27 (8×30 mm) into parts 8, 9 and 10
2 - Fit part 10 between sides 8 and 9
3 - Secure the parts with screws F20 (3.5×40 mm)
4 - Fit drawer bottom 15 into the assembly

1 - Inserte los tarugos F27 (8×30 mm) en las piezas 8, 9 y 10
2 - Encaje la pieza 10 entre los laterales 8 y 9
3 - Fije las piezas con tornillos F20 (3,5×40 mm)
4- Coloque la parte inferior 15 en el conjunto.

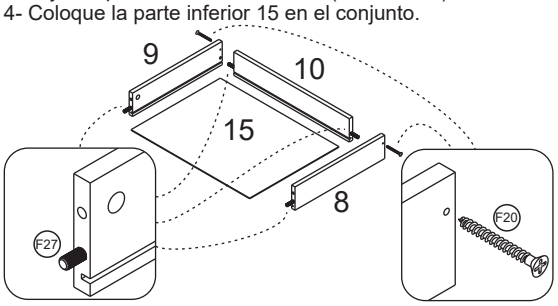

PASSO 12
STEP 12
PASO 12

F27 2



F32 2



1 - Inserir os minifix F27 na peça 14
2 - Encaixar a peça 14 no conjunto montado no passo anterior
3 - Encaixar o tambor do minifix F32 nas laterais de gaveta e utilizando uma chave philips gire até travar

1 - Insert overlay hinge F27 into part 14
2 - Fit part 14 into the assembly completed in the previous step
3 - Fit cam lock nut F32 onto the drawer sides, use a Philips screwdriver and turn it until it locks into place.

1 - Inserte el minifix F27 en la pieza 14
2 - Encaje la pieza 14 en el conjunto montado en El paso anterior
3 - Encaje el tambor del minifix F32 en los laterales del cajón utilizando un destornillador philips para girar hasta que encaje

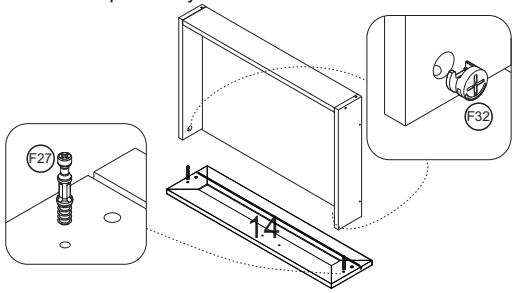

PASSO 13
STEP 13
PASO 13

F23 8

A31 4

1 - Fixar as dobradiças A31 nas portas 13 e 18 com parafuso F23 (4x14mm)

1 - Secure hinges A31 on doors 13 and 18 with screw F23 (4x14 mm)

1 - Fije las bisagras A31 a las puertas 13 y 18 con el tornillo F23 (4×14 mm)

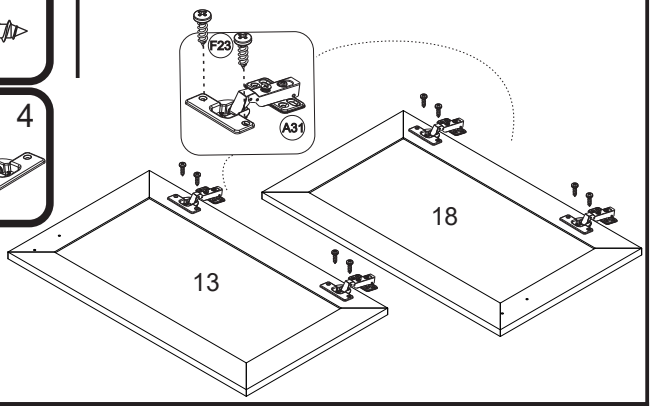

PASSO 14
STEP 14
PASO 14

F24 8



F30 4



A40 2



1 - Para montar as portas 13 e 18, posicione as dobradiças junto com os afastadores F30 nas marcações e fixe-os com o parafuso F24 (4x30 mm)
2 - Posicione o puxador A40 nas furações indicadas nas portas 13 e 18 e fixe-o utilizando os parafusos fornecidos com o puxador.

1 - To assemble doors 13, position the hinges together with the spacers F30 on the markings and fasten them with screw F24 (4x30 mm)
2 - Position the A40 handle on the indicated holes in doors 13 and 18, and secure it using the screws supplied with the handle.

1 - Para montar las puertas 13, coloque las bisagras junto con los separadores F30 en las marcas y fíjelos con el tornillo F24 (4x30 mm)
2 - Coloque el tirador A40 en los orificios indicados de las puertas 13 y 18 y fíjelo utilizando los tornillos suministrados con el tirador.

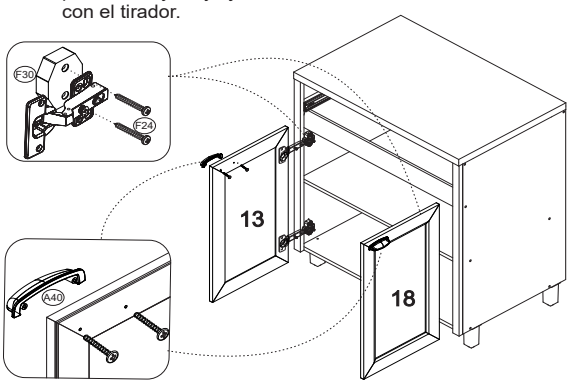

PASSO 15
STEP 15
PASO 15

A40 1



1 - Encaixar a gaveta montada no produto, certificar que esteja encaixada dos dois lados
2 - Posicione o puxador A40 nas furações da frente de gaveta 14 e fixe-o utilizando os parafusos fornecidos com o puxador.

1 - Fit the assembled drawer into the product, ensuring that it is properly engaged on both sides.
2 - Position the A40 handle on the holes in drawer front 14 and secure it using the screws supplied with the handle.

1 - Encaje el cajón montado en el producto, asegurándose de que quede correctamente encajado en ambos lados.
2 - Coloque el tirador A40 en los orificios del frente de cajón 14 y fíjelo utilizando los tornillos suministrados con el tirador.

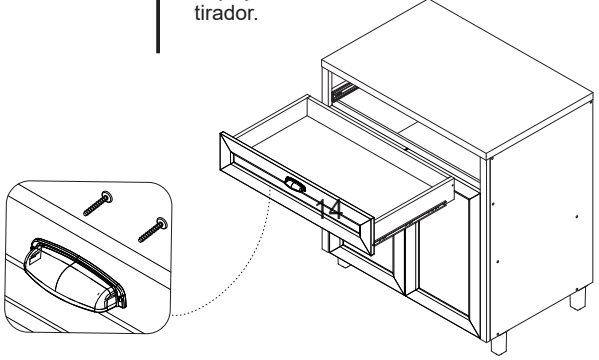

PASSO 16
STEP 16
PASO 16

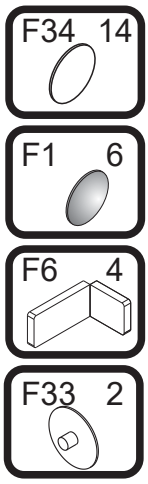

Para fazer o acabamento dos módulos siga os passos abaixo:
1 - Cole o tapa furo adesivo F34 (12mm) sobre todos os parafusos aparentes
2 - Encaixe a tampa plástica F6 sobre todas as cantoneiras metálicas
3 - Cole os batentes de silicone F1 nos cantos superiores da frente de gaveta
4 - Encaixe as tampas F33 sobre os tambores dos minifix das gavetas

To finish the modules, follow the steps below:
1 - Stick adhesive hole covers F34 (12 mm) over all visible screws
2 - Fit plastic covers F6 over all metal corners
3 - Stick silicone bumpers F1 to the upper corners of the drawer front
4 - Place the covers F33 over the cam lock nuts in the drawers

Para terminar el armado de los módulos, siga los pasos que se indican a continuación:
1 - Pegue el cubre orificio adhesivo F34 (12 mm) sobre todos los tornillos a la vista
2 - Coloque la cubierta de plástico F6 sobre todas las cantoneras metálicas
3 - Pegue los topes F1 de silicona en las esquinas superiores del frente del cajón
4 - Coloque las cubiertas F33 sobre los tambores de los minifix de los cajones

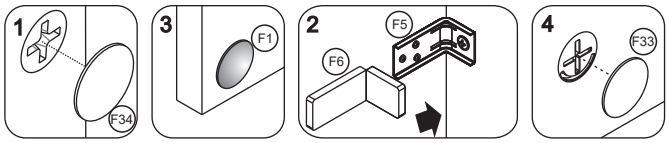

ATENÇÃO: Caro(a) cliente, na ferragem desse produto contém componentes para instalação do móvel em parede de alvenaria. Para fixação do armário em paredes de gesso acartonado/drywall, é necessário adquirir, em uma loja de material de construção, a ferragem específica para esses tipos de parede.

ATTENTION: Dear customer, the hardware of this product contains components for installing the unit on a masonry wall. To secure the cabinet to plasterboard/drywall walls, it is necessary to purchase specific hardware for these types of walls at a hardware store.

ATENCIÓN: Estimado cliente, los herrajes de este producto contienen componentes para instalar el mueble en un muro de mampostería. Para fijar el armario a las paredes de yeso acartonado/pared seca, tendrá que comprar los herrajes específicos para este tipo de paredes en una tienda de materiales de construcción

OPÇÃO 1 - FIXAÇÃO GESSO/DRYWALL - BUCHA FLY
OPTION 1 – SECURING ON PLASTERBOARD/DRYWALL – WINGED ANCHOR
OPCIÓN 1 - FIJACIÓN EN YESO/PARED SECA - TACO CON ALAS

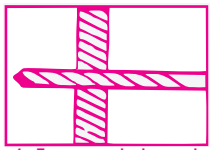

1 - Fure a parede de acordo com o diâmetro da bucha
1 - Drill the wall according to the anchor diameter
1 - Taladre la pared en función

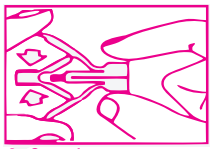

2 - Comprima as asas da bucha antes de introduzi-la
2 - Compress the wings of the anchor before inserting it
2 - Comprima las alas del taco antes de insertarlo

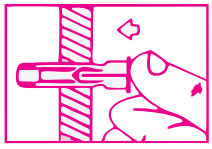

3 - Introduza a bucha no furo da parede
3 - Insert the anchor into the hole in the wall
3 - Inserte el taco en el agujero de la pared



Aperte o parafuso até a fixação estar segura
Tighten the screw until securely affixed
Apriete el tornillo hasta que la fijación quede firme

4 - Posicione o armário com a cantoneira sobre a bucha e fixe-o com um parafuso
4 - Position the cabinet with the corner brace over the anchor and secure it with a screw
4 - Coloque el armario con la cantonera sobre el taco y fíjela con un tornillo

ATENÇÃO: Caro(a) cliente, na ferragem desse produto contém componentes para instalação do móvel em parede de alvenaria. Para fixação do armário em paredes de gesso acartonado/drywall, é necessário adquirir, em uma loja de material de construção, a ferragem específica para esses tipos de parede

ATTENTION: Dear customer, the hardware of this product contains components for installing the unit on a masonry wall. To secure the cabinet to plasterboard/drywall walls, it is necessary to purchase specific hardware for these types of walls at a hardware store.

ATENCIÓN: Estimado cliente, los herrajes de este producto contienen componentes para instalar el mueble en un muro de mampostería. Para fijar el armario a las paredes de yeso acartonado/pared seca, tendrá que comprar los herrajes específicos para este tipo de paredes en una tienda de materiales de construcción

OPÇÃO 2 - FIXAÇÃO GESSO/DRYWALL - BUCHA MU
OPTION 2 – SECURING ON PLASTERBOARD/DRYWALL – M.U. ANCHOR
OPCIÓN 2 - FIJACIÓN EN YESO/PARED SECA - TACO MU

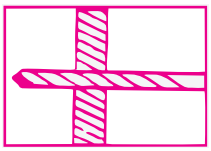

1 - Fure a parede de acordo com o diâmetro da bucha
1 - Drill the wall according to the diameter of the anchor
1 - Taladre la pared en función del diámetro del taco

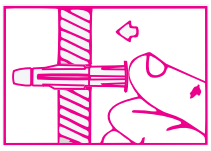

2 - Introduza a bucha no furo da parede
2 - Insert the anchor into the hole in the wall
2 - Inserte el taco en el agujero de la pared

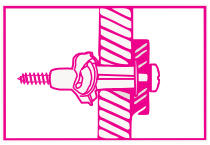

3 - Posicione o armário com a cantoneira sobre a bucha e fixe-o com um parafuso. Aperte o parafuso até a fixação estar segura
3 - Position the cabinet with the corner brace over the anchor and secure it with a screw.Tighten the screw until securely affixed
3 - Coloque el armario con la cantonera sobre el taco y fíjela con un tornillo. Apriete el tornillo hasta que la fijación quede firme

CERTIFICADO

— DE GARANTIA —

COZINHAS NESHER

Você acaba de adquirir um produto Nesher.
A marca especialista em cozinhas!

PRODUTO ARTESANAL
FEITO COM AMOR.

100% MDF

FSC
www.fsc.org
FSC® C16829

Beto Rigoni

CEO

Após a montagem, envie uma foto ou nos marque no nosso
Instagram @cozinhasnesher.

Vamos adorar conhecer o seu projeto e ver como os
produtos Nesher ficaram na sua casa!

nesher
cozinhas moduladas

TERMO DE GARANTIA

A Indústria de Móveis Nesher Ltda garante a qualidade de seus produtos contra vícios de produção, conforme a Lei 8.078/90, nos limites estabelecidos.
Esta garantia é válida em todo o território brasileiro, incluindo qualquer região litorânea.
A Nesher se reserva o direito de realizar modificações de caráter técnico, sem aviso prévio.

DISPOSIÇÕES E PRAZOS DE GARANTIA

A Indústria de Móveis Nesher Ltda. estipula que o produto especificado fica garantido, a partir da data de emissão da nota fiscal, por noventa (90) dias, conforme os termos da garantia legal do artigo 26, II, do CDC.

Constatando-se um eventual defeito de fabricação, o consumidor deverá entrar em contato com a loja onde adquiriu o produto. Durante o período de garantia, as partes eventualmente defeituosas serão substituídas gratuitamente por outras da mesma linha e modelo.

O projeto, a montagem e a instalação na residência do consumidor não são responsabilidades da Nesher. A montagem deve seguir as instruções fornecidas na embalagem de cada módulo.

EXCLUSÃO DA GARANTIA

O presente termo exclui de sua garantia:

- Danos causados por acidentes, mau uso, manuseio ou deslocamento incorreto dos produtos;
- Danos causados por montagem incorreta ou em paredes inadequadas (a fixação dos armários de forma segura e garantida depende da qualidade da parede);
- Danos provenientes de agentes externos (inundações, incêndios, entre outros);
- Danos causados por produtos de limpeza não recomendados por este certificado;
- Danos provocados por agentes da natureza externa (ataque de cupins, insetos, brocas ou outras pragas);
- Despesas com transporte, frete ou seguro;
- Defeitos decorrentes do uso do produto em ambientes sujeitos a gases corrosivos, umidade excessiva, locais de altas ou baixas temperaturas, poeira ou acidez;
- A Nesher não se responsabiliza por instalação incorreta de cubas, pias, mármores, granitos ou similares;
- Também não se responsabiliza por instalações elétricas, hidráulicas e de gás, bem como por danos que possam vir a causar no produto.

INSTRUÇÕES DE LIMPEZA E CONSERVAÇÃO:

- Utilize um pano macio levemente umedecido para remover qualquer acúmulo de poeira e sujeira superficial.
- Não utilize panos ásperos, esponjas ou qualquer outro material abrasivo que possa provocar arranhões na superfície durante o processo de limpeza.
- Após a limpeza, certifique-se de secar completamente o móvel.
- Não utilize produtos que contenham amônia para a limpeza dos móveis.
- Ao forrar seu móvel, evite utilizar plásticos ou papéis coloridos.
- Evite arrastar objetos diretamente sobre o móvel, pois isso pode resultar em riscos e danos ao acabamento.
- Proteja seu móvel contra danos causados pela exposição direta ao sol; considere o uso de cortinas ou outros meios de sombreamento.

(27) 3047-0040 cozinhasnesher

www.cozinhasnesher.com.br

nesher
cozinhas moduladas

BALCÃO 1 PORTA 3 GAVETAS NESHER CAMPONESA 120CM 100% MDF

NESHER CAMPONESA BASE CABINET W/ 1 DOOR & 3 DRAWER 120 CM 100% MDF

MOSTRADOR DE 1 PUERTA 3 CAJÓN NESHER CAMPONESA DE 120 CM 100 % MDF

FSC
www.fsc.org

A marca da gestão florestal responsável

The mark of responsible forest management

La marca de la gestión forestal responsable

FSC® C168299

100% MDF

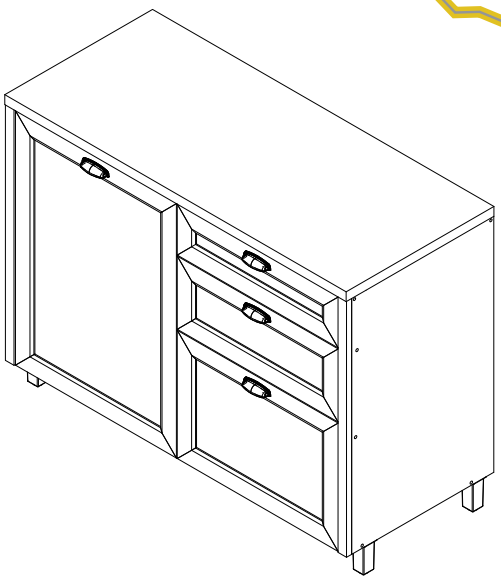

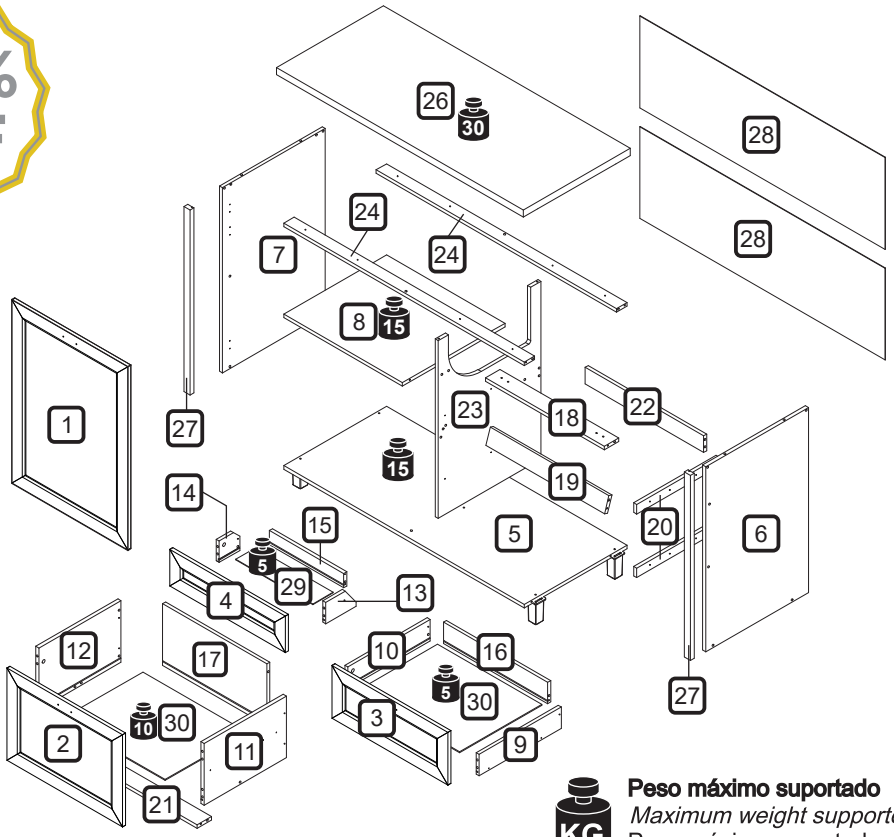

KG **Peso máximo suportado**
Maximum weight supported
Peso máximo soportado

DIMENSÕES MÁXIMAS DO PRODUTO MONTADO

MAXIMUM DIMENSIONS OF THE ASSEMBLED PRODUCT

DIMENSIONES MÁXIMAS DEL PRODUCTO MONTADO

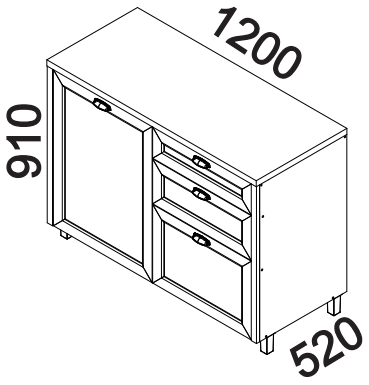

ESPAÇO INTERNO DAS GAVETAS (largura x altura x profundidade)

INTERNAL SPACE OF DRAWERS (width x height x depth)

ESPACIO INTERNO DE LOS CAJONES (ancho x alto x profundidad)

Ⓐ 362 x 76 x 85 mm
Ⓑ 507 x 76 x 385 mm
Ⓒ 507 x 240 x 385 mm

DIMENSÕES DOS ESPAÇOS INTERNOS (MEDIDAS EM MILÍMETROS)

DIMENSIONS OF INTERNAL SPACES (MEASUREMENTS IN MILLIMETERS)

DIMENSIONES DEL ESPACIO INTERNO (MEDIDAS EN MILÍMETROS)

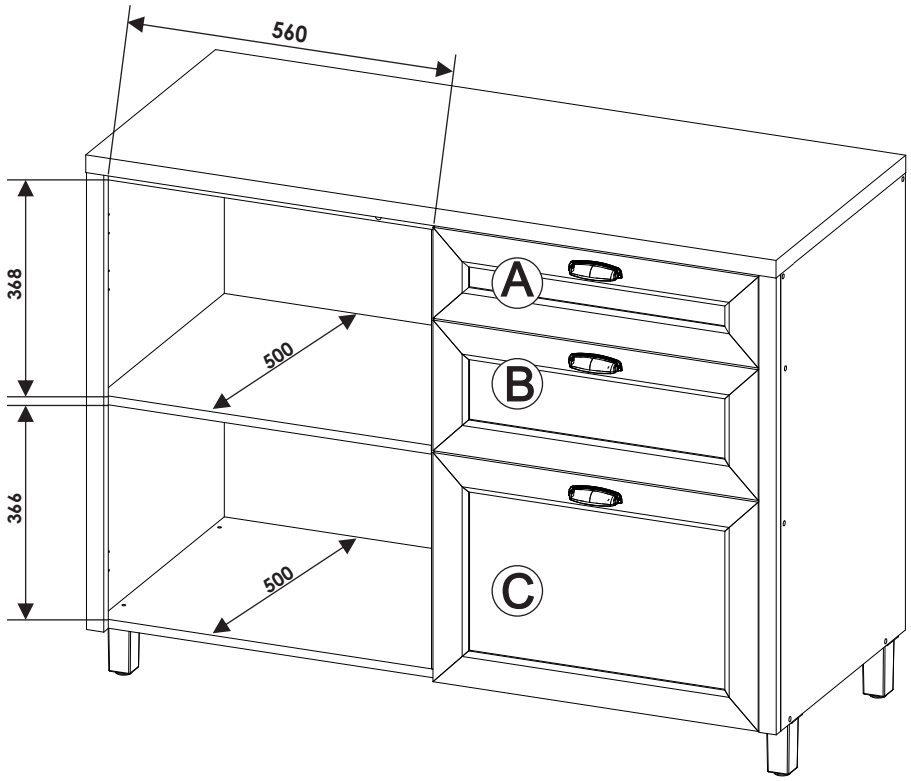

CÓDIGO *CODE* CÓDIGO	CARVALHO/VERDE *CARVALHO/VERDE* CARVALHO/VERDE	DESCRIÇÃO *DESCRIPTION* DESCRIPCIÓN	MAT. PRIMA *RAW MATERIAL* MATERIA PRIMA	QUANT. *QTY* CANT	MEDIDAS *MEASUREMENTS* MEDICIONES		
1	404059	**PORTA ESQ** */LEFT DOOR* / PUERTA IZQUIERDA	MDF	1	775	566	15
2	404065	**FRENTE DE GAVETÃO** *FRONT OF LAGER DRAWER* FRENTE DEL CAJÓN MAS GRANDE	MDF	1	566	391	15
3	404063	**FRENTE DE GAVETA** *FRONT OF SMALLER DRAWER* FRENTE DEL CAJÓN MAS PEQUEÑO	MDF	1	566	223	15
4	404061	**FRENTE DE GAVETA CONDIMENTOS** *FRONT OF CONDIMENT DRAWER* FRENTE DEL CAJÓN PARA CONDIMENTOS	MDF	1	566	155	15
5	403510	**BASE** / *BASE* / BASE	MDF	1	1,170	500	15
6	403609	**LATERAL DIREITA** */RIGHT SIDE* / LATERAL DERECHO	MDF	1	780	500	15
7	403513	**LATERAL ESQUERDA** */LAFT SIDE* / LATERAL IZQUIERDO	MDF	1	780	500	15
8	403610	**PRATELEIRA** */SHELF* / ESTATE	MDF	1	578	500	15
9	403403	**LATERAL DE GAVETA DIREITA MENOR** */RIGHT SIDE OF SMALLER DRAWER* LATERAL DERECHO DEL CAJÓN MAS PEQUE	MDF	1	400	90	15
10	403404	**LATERAL DE GAVETA ESQUERDA MENOR** */LEFT SIDE OF SMALLER DRAWER* LATERAL IZQUIERDO DEL CAJÓN MAS PE	MDF	1	400	90	15
11	403611	**LATERAL DE GAVETÃO DIREITA** */RIGHT SIDE OF LARGER DRAWER* LATERAL DERECHO DEL CAJÓN MAS GRANDE	MDF	1	400	260	15
12	403612	**LATERAL DE GAVETÃO ESQUERDA** */LEFT SIDE OF LARGER DRAWER* LATERAL IZQUIERDO DEL CAJÓN MAS GRANDE	MDF	1	400	260	15
13	403613	**LATERAL DE GAVETA DIREITA COND.** */RIGHT SIDE OF CONDIMENT DRAWER* LATERAL DERECHO DEL CAJÓN COND.	MDF	1	147	90	15
14	403614	**LATERAL DE GAVETA ESQUERDA COND.** */LEFT SIDE OF CONDIMENT DRAWER* LATERAL IZQUIERDO DEL CAJÓN COND.	MDF	1	100	90	15
15	403615	**TRASEIRO DE GAVETA COND.** */BACK OF CONDIMENT DRAWER* PARTE POSTERIOR DEL CAJÓN COND.	MDF	1	362	60	15
16	403616	**TRASEIRO DE GAVETA** *CROSSPIECE OF DRAWER* LARGUERO DEL CAJÓN	MDF	1	507	90	15
17	403617	**TRASEIRO DE GAVETÃO** *BACK OF LARGER DRAWER* PARTE POSTERIOR DEL CAJÓN MAS GRANDE	MDF	1	507	260	15
18	403618	**TRAVESSA FRONTAL CONDIMENTO** ***FRONT OF CONDIMENT CROSSPIECE*** LARGUERO DELANTEIRO PARA COND.	MDF	1	577	70	15
19	403619	**TRAVESSA FRONTAL** *FRONT RAIL* / TRAVESAÑO FRONTAL	MDF	1	577	70	15
20	401608	**AFASTADOR DE GAVETA** *DRAWER SPACER* / SEPARADOR DE CAJÓN	MDF	2	400	40	15
21	403620	**TRAVESSA DE GAVETÃO** *CROSSPIECE OF DRAWER* / LARGUERO DEL CAJÓN	MDF	1	507	70	15
22	403621	**TRAVESSA TRASEIRA** *BACK CROSSPIECE* / LARGUERO POSTERIOR	MDF	1	577	70	15
23	403622	**DIVISAO** */DIVIDER* / DIVISION	MDF	1	749	500	15
24	403624	**TRAVESSA SUPERIOR FRONTAL/TRASEIRA** */TOP FRONT/REAR RAIL* / TRAVESAÑO SUPERIOR FRONTAL/TRASERO	MDF	2	1,170	50	15
26	403440	**BANCADA** */ASSEMBLED COUNTERTOP* ENCIMERA MONTADA	MDF	1	1,201	520	30
27	404071	**MOLDURA LATERAL** *SIDE FRAME* / MOLDURA LATERAL	MDF	2	780	30	18
28	403453	**FUNDO TRASEIRO** *BACK PANEL* / FONDO POSTERIOR	DURATREE	2	1,195	390	2.5
29	403625	**FUNDO GAV CONDIMENTO** */BOTTOM OF CONDIMENT DRAWER* FONDO DEL CAJÓN CONDIMENTOS	DURATREE	1	376	98	2.5
30	403626	**FUNDO GAVETA** */DRAWER BOTTOM* / FONDO DEL CAJÓN	DURATREE	2	520	398	2.5

CÓDIGO/DESCRIÇÃO *CODE/DESCRIPTION* CÓDIGO/DESCRIPCIÓN — **QUANTIDADE** *QUANTITY* CANTIDAD

A31 — 3



DOBRADIÇA POP SLOWMOTION 35 MM SUPER ALTA 35 MM COM CALÇO - CÓDIGO 202635
POP SLOWMOTION HINGE 35MM SUPER HIGH WITH MOUNTING PLATE – CODE 202635
BISAGRA POP SLOWMOTION 35MM SÚPER ALTA CON PLACA DE MONTAJE – CÓDIGO 202635

A15 — 2

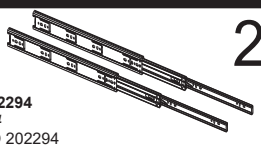

PAR CORREDIÇA TELESCÓPICA 350x35mm - CÓDIGO 202294
PAIR OF 350x35mm TELESCOPIC DRAWER - CODE 202294
CORREDERA TELESCÓPICA PAR DE 350x35mm - CÓDIGO 202294

A16 — 5

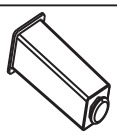

PÉS DE PLÁSTICO 100x50x50mm - CÓDIGO 202367
100x50x50mm PLASTIC FEET - CODE 202367
PIES DE PLÁSTICO 100x50x50mm - CÓDIGO 202367

CINZA
GRAY
GRIS

F1 — 8



BATENTE DE SILICONE 12MM
12MM SILICONE BUMPER
TOPE DE SILICONA 12MM

F2 — 6

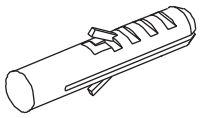

BUCHA DE PAREDE PLÁSTICA DE 8mm
8mm PLASTIC WALL ANCHOR
TACOS DE PARED PLASTIC DE 8mm

F5 — 6

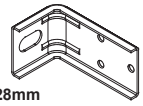

CANTONEIRA METÁLICA PARA FIXAÇÃO NA PAREDE 54x28x28mm
54x28x28mm METAL CORNER BRACE FOR SECURING TO WALL
CANTONERA METÁLICA PARA FIJACIÓN EN LA PARED 54x28x28mm

F6 — 6

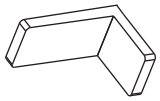

CAPA PLÁSTICA PARA CANTONEIRA 55X30X30mm
55X30X30mm PLASTIC COVER FOR CORNER BRACE
TAPA DE PLÁSTICO PARA ÁNGULO 55X30X30mm

NATURE
NATURE
NATURE

F7 — 34

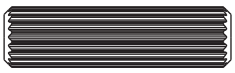

CAVILHA DE MADEIRA 8X30mm
8X30mm WOODEN DOWEL PIN
TARUGO DE MADERA DE 8X30mm

F9 — 1

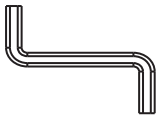

CHAVE ZETA 4mm
4mm S-SHAPED HEX KEY
LLAVE ZETA 4mm

F10 — 8



DISPOSITIVO FIXADOR DE FUNDO DE PLÁSTICO 15x14x12mm
15x14x12mm PLASTIC DRAWER EDGE FASTENING DEVICE
DISPOSITIVO SUJETADOR DEL FONDO DE PLÁSTICO 15x14x12mm

F11 — 6

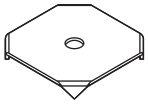

FIXADOR TRASEIRO METÁLICO 14x14mm
14x14mm METAL BACK PANEL FASTENER
SUJETADOR METÁLICO DEL FONDO POSTERIOR 14x14mm

F14 — 8

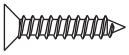

PARAFUSO PHILIPS 3x16mm CABEÇA CHATA
PHILIPS SCREW 3×16 mm FLAT HEAD
TORNILLO PHILIPS 3x16 mm CABEZA PLANA

F15 — 36

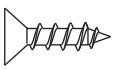

PARAFUSO PHILIPS 3,5x14mm CABEÇA CHATA
PHILIPS SCREW 3,5×14 mm FLAT HEAD
TORNILLO PHILIPS 3,5x14 mm CABEZA PLANA

F17 — 6



PARAFUSO PHILIPS 3,5x25mm CABEÇA CHATA
PHILIPS SCREW 3,5×25 mm FLAT HEAD
TORNILLO PHILIPS 3,5x25 mm CABEZA PLANA

F18 — 8

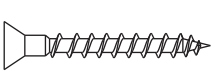

PARAFUSO PHILIPS 3,5x30mm CABEÇA CHATA
PHILIPS SCREW 3,5×30 mm FLAT HEAD
TORNILLO PHILIPS 3,5x30 mm CABEZA PLANA

F19 — 8

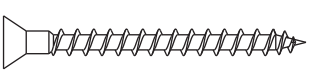

PARAFUSO PHILIPS 3,5x40mm CABEÇA CHATA
PHILIPS SCREW 3,5×40 mm FLAT HEAD
TORNILLO PHILIPS 3,5x40 mm CABEZA PLANA

A7 — 2

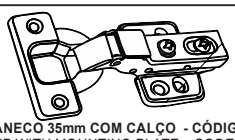

DOBRADIÇA SUPER ALTA CLICK SLOW MOTION CANECO 35mm COM CALÇO - CÓDIGO 200163
SUPER HIGH CLICK SLOW MOTION HINGE 35mm CUP WITH MOUNTING PLATE – CODE 200163
BISAGRA SÚPER ALTA CLICK SLOW MOTION CAZOLETA 35mm CON PLACA DE MONTAJE – CÓDIGO 200163

F22 — 11

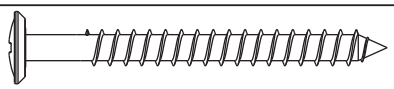

PARAFUSO PHILIPS 5x50mm CABEÇA FLANGEADA
PHILIPS SCREW 5×50 mm FLANG HEAD
TORNILLO PHILIPS 5x50 mm CABEZA CON BRIDA

F3 — 2

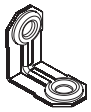

CANTONEIRA METÁLICA DE FIXAÇÃO 18x12mm
18x12mm METAL CORNER BRACE
CANTONERA DE FIJACIÓN METÁLICA *18x12mm*

F23 — 40

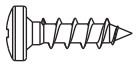

PARAFUSO PHILIPS 4x14mm CABEÇA PANELA
PHILIPS SCREW 4×14 mm PAN HEAD
TORNILLO PHILIPS 4x14 mm CABEZA ALOMADA

F24 — 6

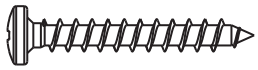

PARAFUSO PHILIPS 4x30mm CABEÇA PANELA
PHILIPS SCREW 4×30 mm PAN HEAD
TORNILLO PHILIPS 4x30 mm CABEZA ALOMADA

F25 — 5

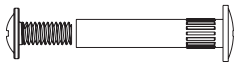

PARAFUSO UNIÃO 28mm
28mm CONNECTOR SCREW
TORNILLO DE UNIÓN 28mm

F26 — 4

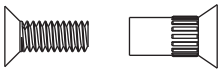

PARAFUSO UNIÃO 17mm
17mm CONNECTOR SCREW
TORNILLO DE UNIÓN 17mm

F27 — 8

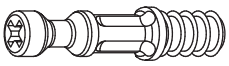

PARAFUSO MINIFIX 6x30mm
6x30mm CAM LOCK SCREW
TORNILLO MINIFIX 6x30mm

F28 — 22

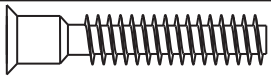

PARAFUSO ALLEN S_PONTA 7x40mm CABEÇA CHATA
ALLEN SCREW WITOUH TIP 7×40 mm FLAT HEAD
TORNILLO ALLEN SIN PUNTA 7x40 mm CABEZA PLANA

F29 — 50

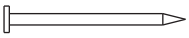

PREGO 10X10 COM CABEÇA
10×10 NAIL WITH HEAD
CLAVO CON CABEZA DE 10×10

F30 — 3

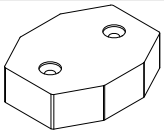

SEPARADOR PLÁSTICO DE DOBRADIÇA 52x42x16mm
52x42x16mm PLASTIC HINGE SHIM
SEPARADOR PLASTIC DE BISAGRAS 52x42x16mm

NATURE
NATURE
NATURE

F31 — 6



SUPORTE ANGULAR PLÁSTICA 22x15x12mm
22x15x12mm PLASTIC ANGLE BRACKET
ESCUADRA DE ANGULO PLASTIC 22x15x12mm

NATURE
NATURE
NATURE

F32 — 8



TAMBOR MINIFIX 15mm
15mm CAM LOCK NUT
TAMBOR MINIFIX 15mm

F33 — 8

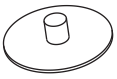

TAMPA PLÁSTICA MINIFIX 15mm
15mm PLASTIC CAM LOCK COVER
CUBIERTA PLASTIC MINIFIX 15mm

NATURE
NATURE
NATURE

F34 — 14



TAPA FURO ADESIVO 12mm
12mm ADHESIVE HOLE COVERS
CUBRE ORIFICIOS ADHESIVO DE 12mm

NATURE
NATURE
NATURE

A40 — 4



PUXADOR FLAMENCO COBRE COM PARAFUSO 3,5X25
FLAMENCO COPPER HANDLE WITH 3.5X25 SCREW
TIRADOR FLAMENCO COBRE CON TORNILLO 3,5X25

CÓDIGO - 202715
CODE - 202715
CÓDIGO - 202715

Ferramentas para montagem e instalação / *Tools for assembly and installation* / Herramientas de montaje e instalación
Não fornecidas / *Not Provided* / No Provisto



PARAFUSADEIRA
POWER SCREWDRIVER
DESTORNILLADOR



FURADEIRA
DRILL
TALADRO



NÍVEL
LEVEL
NIVEL



TRENA
TAPE MEASURE
CINTA METRICA



MARTELO
HAMMER
MARTILLO



CHAVE PHILIPS E FENDA
PHILLIPS SCREWDRIVER
LLAVE PHILIPS



MONTAGEM
ASSEMBLY
MONTAJE

PASSO 1
STEP 1
PASO 1



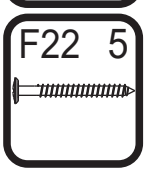

1 - Alinhar os pés A16 com os furos da base 5 e fixá-los com os parafusos F22 (5x50mm)

1 - Align feet A16 with the holes in base 5 and secure them with screws F22 (5×50 mm)

1 - Alinee los pies A16 con los orificios de la base 5 y fíjelos con los tornillos F22 (5×50 mm)

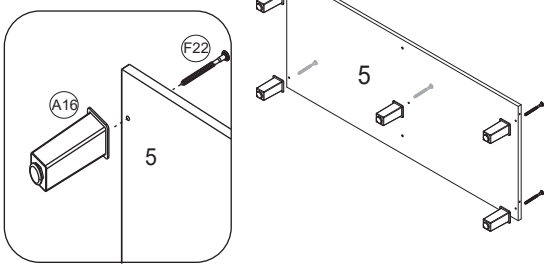

PASSO 2
STEP 2
PASO 2



1 - Para montagem das corrediças nas gavetas é necessário primeiramente separar o conjunto
2 - Levante a trava indicada no desenho abaixo e puxe a peça até separá-las totalmente

1 - To assemble the slides (runners) on the drawers, you must first separate the assembly
2 - Lift the lock indicated in the drawing below and pull the piece until it is completely separated

1 - Para montar las guías en los cajones, primero debe separar el conjunto
2 - Levante el pestillo que se muestra en el dibujo inferior y tire de la pieza hasta separarla por completo

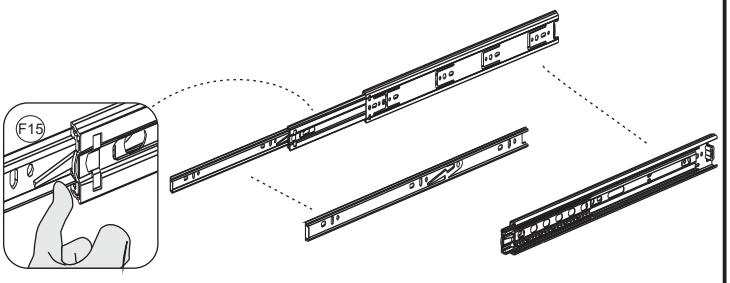

PASSO 3
STEP 3
PASO 3

F23 12

F5 4

F7 4

F17 6

1 - Fixe os afastadores 20 nas marcações da lateral 6, e utilizando os parafusos F17 (3,5x25mm)
2 - Alinhe as cantoneiras F5 na parte de trás das peças 6 e 7 e fixe-as com os parafusos F23 (4x14mm)
3 - Coloque as cavilhas F7 nas furações de topo das laterais 6 e 7

1 - Attach spacers 20 to the marked spots on sides 6, and using screws F17 (3.5x25mm)
2 - Align brackets F5 on the back of parts 6 and 7 andfasten them with screws F23 (4x14mm)
3 - Insert dowels F7 into the top holes ofsides 6 and 7

1 - Fije los separadores 20 en las marcas de los laterales 6, y utilizando los tornillos F17 (3,5x25mm)
2 - Alinee las escuadras F5 en la parte trasera de las piezas 6 y 7 yfíjelas con los tornillos F23 (4x14mm)
3 - Coloque las espigas F7 en los orificios superiores delos laterales 6 y 7

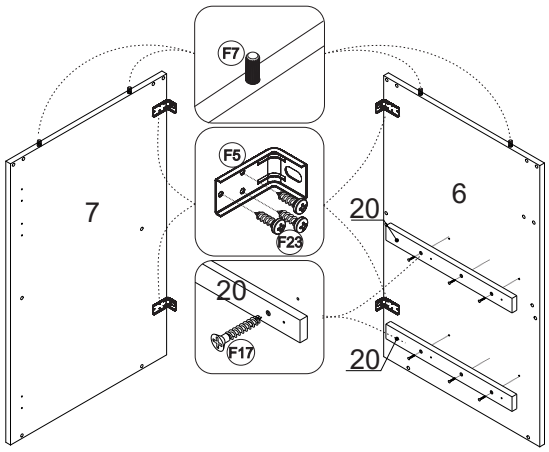

PASSO 4
STEP 4
PASO 4

F23 6

F5 2

A15 4

F15 12

1 - Alinhe as cantoneiras F5 na parte de trás da peça 23 e fixe-as com os parafusos F23 (4x14mm)
2 - Fixar as corrediças A15 nas marcações da peça 23 e fixe-a utilizando os parafusos F15 (3,5x14mm)
3 - Fixe as corrediças A15 nas marcações dos afastadores 20 utilizando o parafuso F15 (3,5x14mm)

1 - Align brackets F5 on the back of part 23and fasten them with screws F23 (4x14mm)
2 - Attach slides A15 to the markings on part 23 andsecure them using screws F15 (3.5x14mm)
3 - Fasten slides A15 to the markings onspacers 20 using screw F15 (3.5x14mm)

1 - Alinee las escuadras F5 en la parte trasera de la pieza 23y fíjelas con los tornillos F23 (4x14mm)
2 - Fije las correderas A15 en las marcas de la pieza 23 ysujételas utilizando los tornillos F15 (3,5x14mm)
3 - Fije las correderas A15 en las marcas delos separadore 20 utilizando el tornillo F15 (3,5x14mm)

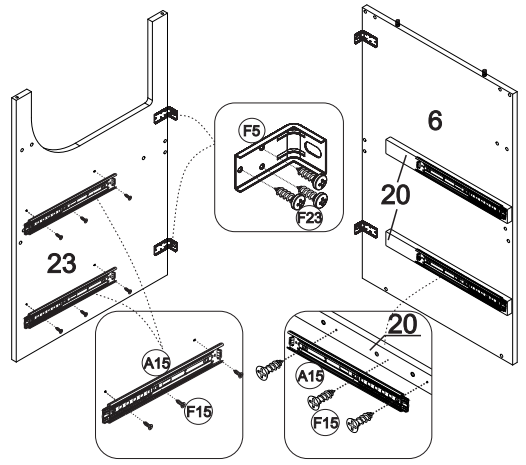

PASSO 5
STEP 5
PASO 5

F28 6

F9 1

1 - Fixar a base 5 entre as laterais 6 e 7 com os parafusos F28 (7x40mm), utilizando a chave zeta F9
2 - Fixar a divisão 23 na base 5 com os parafusos F28 (7x40mm), utilizando a chave zeta F9

1 - Secure base 5 between sides 6 and 7 with screws F28 (7×40 mm), using S-shaped hex key F9
2 - Secure divider 23 to base 5 with screws F28 (7×40 mm), using S-shaped hex key F9

1 - Fije la base 5 entre los laterales 6 y 7 con tornillos F28 (7×40 mm), utilizando la llave zeta F9
2 - Fije la división 23 a la base 5 con tornillos F28 (7×40 mm), utilizando la llave zeta F9

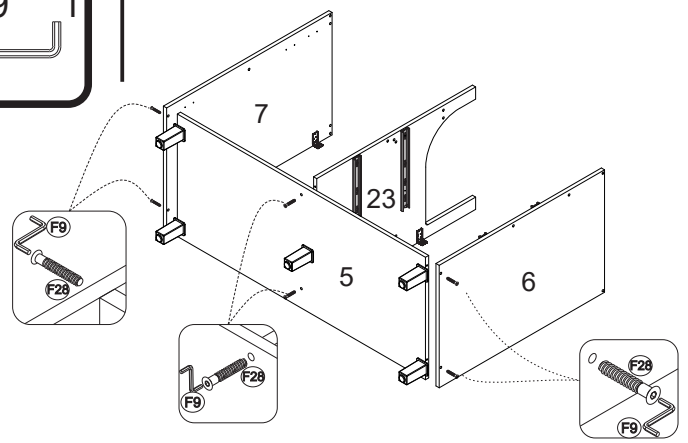

PASSO 6
STEP 6
PASO 6

F28 4

F9 1

1 - Fixar a prateleira 8 entre as peças 7 e 23 com o parafuso F28 (7x40mm), utilizando a chave zeta F9

1 - Secure shelf 8 between parts 7 and 23 with screw F28 (7×40 mm), using Y-shaped hex key

1 - Fije el estante 8 entre las piezas 7 y 23 con el tornillo F28 (7×40 mm), utilizando la llave zeta F9

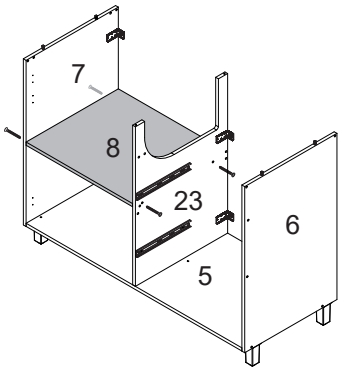

PASSO 7
STEP 7
PASO 7

F7 8

1 - Inserir as cavilhas F7 (8x30mm) nos topos das peças 18, 19 e 22

1 - Insert dowels F7 (8x30mm) into the top ends of parts18, 19, and 22

1 - Inserte las espigas F7 (8x30mm) en la parte superior de las piezas18, 19 y 22

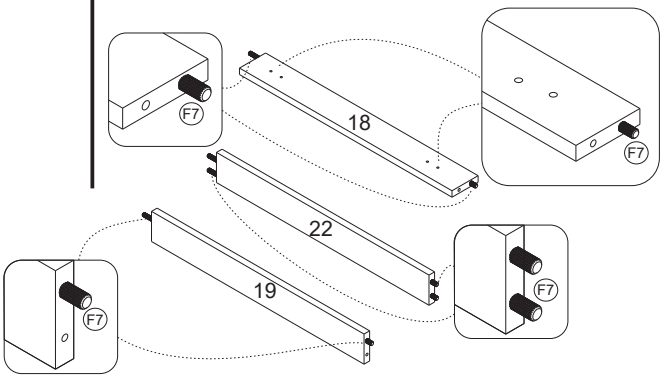

PASSO 8
STEP 8
PASO 8

F28 2

F9 1

1 - Encaixar a travessa frontal 19 e fixa-la com parafuso F28 (7x40mm)
2 - Encaixar a travessa frontal de condimento 18 na lateral direita 6 e divisão 23
2 - Encaixar a travessa traseira 22 na lateral direita 6 e divisão 23

1 - Fit the front crossbar 19 and secure it with screw F28 (7x40mm)
2 - Fit the condiment front crossbar 18 onto the right side panel 6 and divider 23
3 - Fit the rear crossbar 22 onto the right side panel 6 and divider 23

1 - Encajar la traviesa frontal 19 y fijarla con el tornillo F28 (7x40mm)
2 - Encajar la traviesa frontal de condimentos 18 en el lateral derecho 6 y la división 23
3 - Encajar la traviesa trasera 22 en el lateral derecho 6 y la división 23

OBS- NÃO PARAFUSAR TRAVESSA FRONTAL 18 NESSE PASSO
NOTE - DO NOT SCREW FRONT BEAM 18 AT THIS STEP
NOTA - NO ATORNILLAR EL LARGUERO DELANTERO 18 EN ESTE PASO

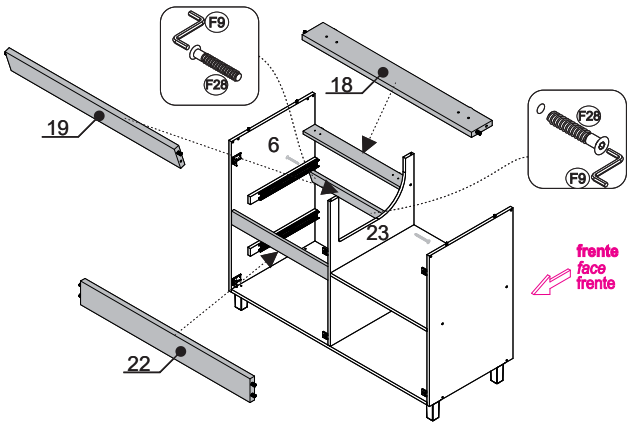

PASSO 10
STEP 10
PASO 10

F18 8

1 - Encaixar a bancada 26 nas laterais 6 e 7
2 - Fixar a bancada 26 nas travessas 24 e 25 com os parafusos F18 (3,5x30mm)
3 - inserir o pulsador A25 na travessa superior frontal 24

1 - Fit countertop 26 to sides 6 and 7
2 - Secure countertop 26 to the crosspieces 24 Aand 25 with screws F18 (3.5×30 mm)
3 - Insert the A25 plunger into the front rail 24.

1 - Encaje la encimera 26 a los laterales 6 y 7
2 - Fije la encimera 26 a los largueros 24 y 25 con tornillos F18 (3,5×30 mm)
3 - Insertar el pulsador A25 en la traviesa frontal 24.

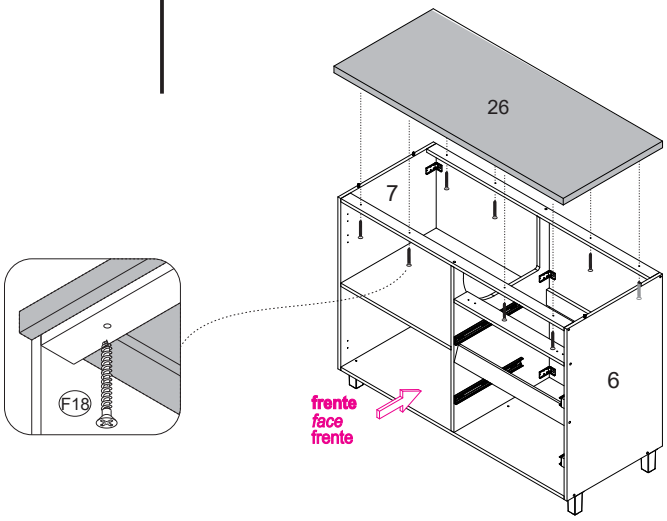

PASSO 9
STEP 9
PASO 9

F28 6

F9 1

F7 4

1 - Inserir as cavilhas F7 no topo da peças 24
2 - Encaixar a travessas superior frontal/traseira 24 entre as laterais 6 e 7, e fixa-la com parafuso F28 (7x40mm)
3 - Fixar as travessas 24 na divisão 23 com parafuso F28 (7x40mm), utilizando a chave zeta F9

1 - Insert dowels F7 into the top of parts 24
2 -Fit the top front/rear rail 24 between side panels 6 and 7, and fasten it with F28 screw (7x40mm).
3 - Fix the rails 24 and 25 to divider 23 using screw F28 (7x40mm), with the Zeta wrench F9

1 - Insertar las espigas F7 en la parte superior de las piezas 24 y 25
2 - Encajar el travesaño superior frontal/trasero 24 entre los laterales 6 y 7, y fijarlo con tornillo F28 (7x40mm)
3 - Fijar los travesaños 24 y 25 en la división 23 con tornillo F28 (7x40mm), utilizando la llave Zeta F9

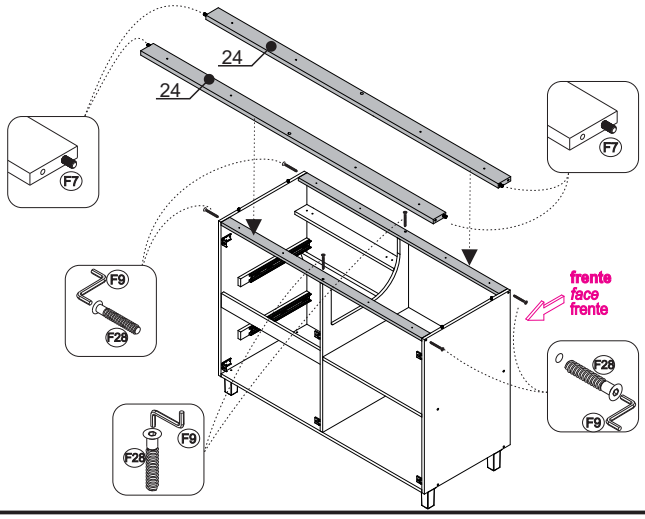

PASSO 11
STEP 11
PASO 11

F29 50

F11 6

F15 8

1 - Alinhar uma peça 28 e fixá-la com pregos F29 (10x10) na lateral e na base
2 - Em seguida alinhar a outra peça 28 e fixá-la com os pregos F29 (10x10) na lateral e na base
3 - Na junção entre as peças utilizar os pregos F29 (10x10) com o fixador metálico F11
4 - Utilizar o parafuso F15 (3,5x14mm) para fixar os fundos na travessa traseira

1 - Align part 28and secure it with nails F29 (10×10) on the side and base
2 - Then align the other part 28 and secure it with nails F29 (10×10) on the side and base
3 - At the junction between the parts, use nails F29 (10×10) with the metal fastener F11
4 - Use screw F15 (33.5×14 mm) to secure the bottoms to the back crosspiece

1 - Alinee una pieza 28 y fíjela con clavos F29 (10×10) en el lateral y en la base
2 - A continuación, alinee la otra pieza 28 y fíjela con los clavos F29 (10×10) en el lateral y en la base
3 - Al unir las piezas, utilice clavos F29 (10×10) con el sujetador metálico F11
4 - Utilice el tornillo F15 (33,5×14 mm) para fijar los fondos al larguero trasero.

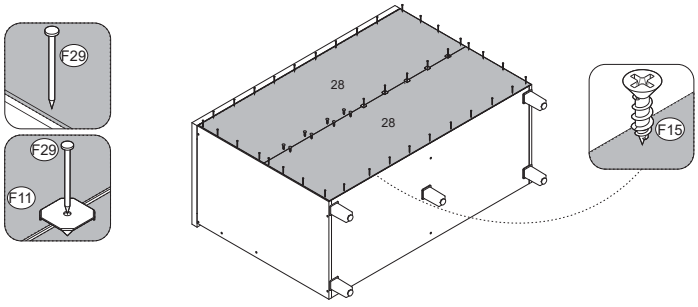

PASSO 12
STEP 12
PASO 12

F2 6

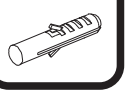

F22 6



FIXAÇÃO NA PAREDE (ALVENARIA)
ATENÇÃO: Antes de fixar o armário na parede verifique se o local possui condições adequadas para suportar o produto.
1 - Posicione o armário na parede e alinhe-o utilizando um nível
2 - Fure a parede com a broca de 8mm através do furo da cantoneira
3 - Insira o conjunto de parafuso e bucha no furo e aperte até o final para travar

SECURING TO WALL (MASONRY)
ATTENTION: Before securing the cabinet to the wall, check whether the location has suitable conditions to support the product.
1 - Position the cabinet on the wall and align it using a level
2 - Drill wall with 8 mm bit through the hole in the corner brace
3 - Insert the screw and anchor assembly into the hole and tighten to the end in order to lock into place

FIJACIÓN EN LA PARED (MAMPOSTERÍA)
ATENCIÓN: Antes de fijar el mueble a la pared, compruebe que la ubicación es adecuada y puede soportar el peso del producto.
1 - Coloque el armario en la pared y alinéelo con un nivel
2 - Taladre la pared con la broca de 8 mm a través del orificio de la cantonera
3 - Inserte el conjunto de tornillo y taco en el orificio y apriételo hasta el

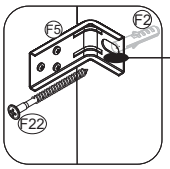

FURAR AQUI / *DRILL HERE* / PERFORAR

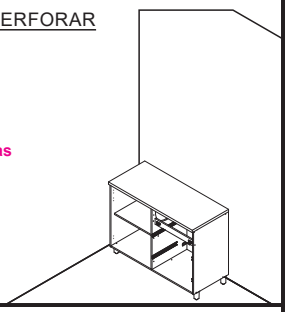

OBS: No final deste manual, verifique sugestões alternativas de instalação do produto em paredes que não sejam de alvenaria (gesso acartonado/drywall)
NOTE: At the end of this manual, see alternative suggestions for installing the product on non-masonry walls (plasterboard/drywall)
OBS: Al final de este manual, consulte las sugerencias alternativas para instalar el producto en paredes que no sean de mampostería (yeso acartonado/pared seca)

PASSO 13
STEP 13
PASO 13

F31 6



F23 12



1 - Colocar as molduras 27 na parte frontal do balcão e fixá-las nas laterais 6 e 7 com os acessórios F31 e parafusos F23 (4x14mm)

1 - Place moldings 27 on the front of the cabinet and secure them on sides 6 and 7 with accessories F31 and screws F23 (4×14 mm)

1 - Coloque los marcos 27 en la parte delantera del mostrador y fíjelos a los laterales 6 y 7 con los herrajes F31 y los tornillos F23 (4×14 mm)

PASSO 14
STEP 14
PASO 14

A7 2



F23 4



1 - Encaixar as dobradiças slow motion A7 na peça 4 e fixá-las com os parafusos F23 (4x14mm)

1 - Fit the slow-motion hinges A7 the parts 4 and secure them with screws F23 (4×14 mm)

1 - Encaje las bisagras cierre suave A7 en las partes 4 y fíjelas con los tornillos F23 (4×14 mm)

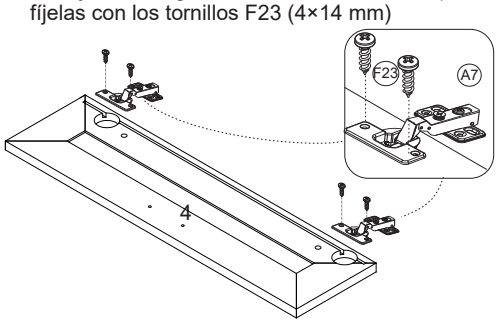

PASSO 15
STEP 15
PASO 15

F19 2



F7 4



1 - Inserir as cavilhas F7 (8x30mm) nas peças 13, 14 e 15
2 - Encaixar a peça 15 entre as laterais 13 e 14
3 - Fixar as peças com os parafusos F19 (3,5x40mm)
4 - Encaixar o fundo 29 no conjunto

1 - Insert dowel pins F7 (8×30 mm) into parts 13, 14 and 15
2 - Fit part 15 between sides 13 and 14
3 - Secure the parts with screws F19 (3.5×40 mm)
4 - Fit drawer bottom 29 into the assembly

1 - Inserte los tarugos F7 (8 x 30 mm) en las piezas 13, 14 y 15
2 - Encaje la pieza 15 entre los laterales 13 y 14
3 - Fije las piezas con tornillos F19 (3,5 x 40 mm)
4 - Encaje el fondo 29 en el conjunto

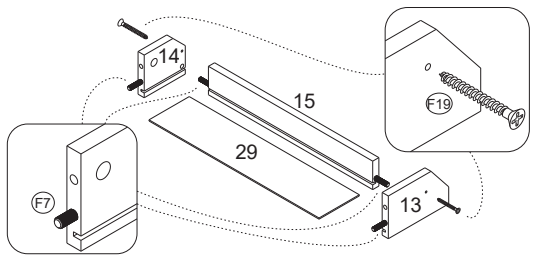

PASSO 16
STEP 16
PASO 16

F3 2



F15 4



1 - Encaixe o conjunto montado no passo anterior na frente de gaveta 4 e fixe-o utilizando a cantoneira F3 e os parafusos F15 (3,5 × 14 mm).

1 - Fit the assembly from the previous step onto drawer front 4 and secure it using the F3 angle bracket and F15 screws (3.5 × 14 mm).

1 - Encaje el conjunto montado en el paso anterior en el frente de cajón 4 y fíjelo utilizando la escuadra F3 y los tornillos F15 (3,5 × 14 mm).

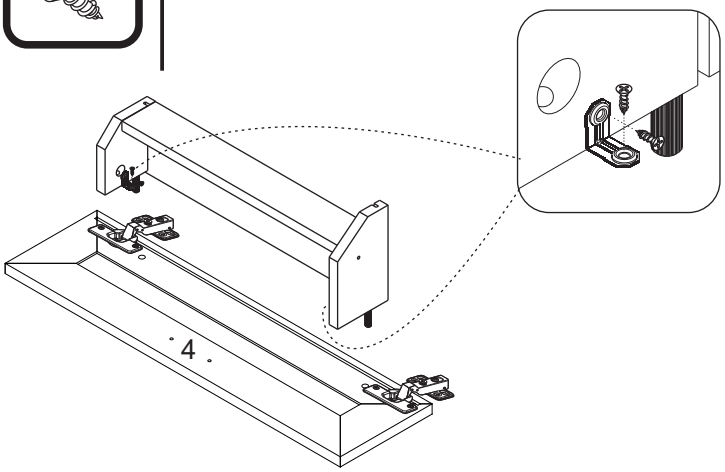

PASSO 17
STEP 17
PASO 17

A7 2



F26 4

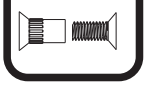

1 - Para montar o conjunto da gaveta para condimentos, Fixar dobradiças A7 na travessa 18, utilizando os parafusos de união F26 (17mm)

1 - To assemble the condiment drawer assembly, Attach hinge bases A7 to crossbar 18 usingunion screws F26 (17mm)

1 - Para montar el conjunto del cajón de condimentos, Fije las bases de bisagra A7 en la traviesa 18 utilizandolos tornillos de unión F26 (17mm)

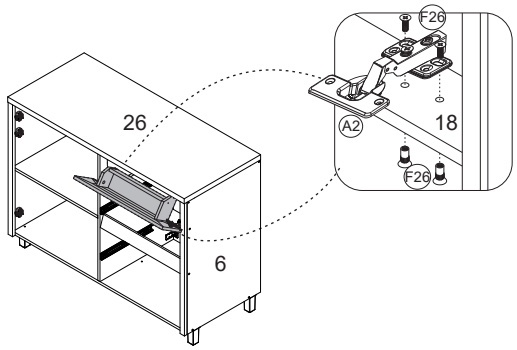

PASSO 18
STEP 18
PASO 18

F28 2

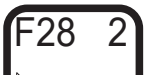

F9 1



1 - Feche a gaveta para condimentos como na imagem abaixo, deixando a travessa 18 na posição horizontal
2 - Fixe a travessa 18 na lateral 6 e divisão 23 com os parafusos F28 (7x40mm), utilizando a chave zeta F9

1 - Close the condiment drawer as in the image below, leaving crosspiece 18 in a horizontal position
2 - Secure crosspiece 18 on side 6 and divider 23 with screws F28 (7x40 mm), using hex key F9

1 - Cierre el cajón de condimentos como muestra la imagen inferior, dejando el larguero 18 en posición horizontal
2 - Fije el larguero 18 al lateral 6 y a la división 23 con los tornillos F28 (7 x 40 mm), utilizando la llave zeta F9

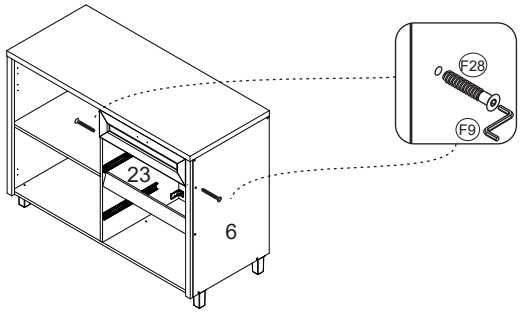

PASSO 19
STEP 19
PASO 19

F19 2



F7 4



1 - Inserir as cavilhas F7 (8x30mm) nas peças 9, 10 e 16
2 - Encaixar a peça 16 entre as laterais 9 e 10
3 - Fixar as peças com os parafusos F19 (3,5x40mm)
4 - Encaixar o fundo 30 no conjunto

1 - Insert dowel pins F7 (8×30 mm) into parts 9, 10 and 16
2 - Fit part 16 between sides 9 and 10
3 - Secure the parts with screws F19 (3.5×40 mm)
4 - Fit drawer bottom 30 into the assembly

1 - Inserte los tarugos F7 (8×30 mm) en las partes 9, 10 y 16
2 - Encaje la pieza 16 entre los laterales 9 y 10
3 - Fije las piezas con tornillos F19 (3,5 x 40 mm)
4 - Encaje el fondo 30 en el conjunto

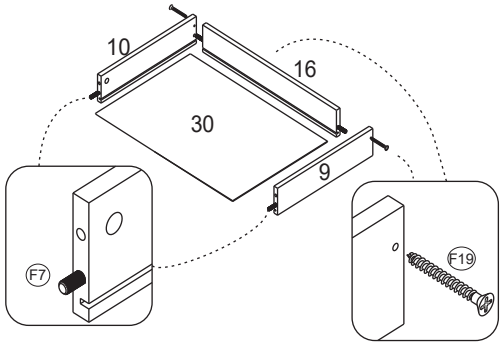

PASSO 20
STEP 20
PASO 20

F27 2



F32 2



1 - Inserir os parafusos minifix F27 na peça 3
2 - Encaixar a peça 3 no conjunto montado no passo anterior
3 - Encaixar o tambor do minifix F32 nas laterais de gaveta e utilizar uma chave philips. Girar até travar

1 - Insert overlay hinge F27 into the part 3
2 - Fit part 3 to the assembly completed in the previous step
3 - Fit cam lock nut F32 into the sides of the drawer and use a Philips screwdriver. Rotate until it locks into place

1 - Inserte el minifix F27 en la pieza 3
2 - Encaje la pieza 3 en el conjunto montado en el paso anterior
3 - Encaje el tambor del minifix F32 en los laterales del cajón y utilice un destornillador philips. Gire hasta que se bloquee

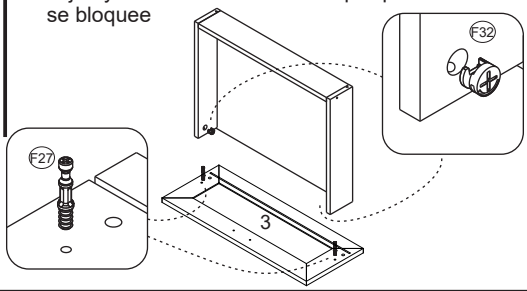

PASSO 21
STEP 21
PASO 21

F15 6



A15 2



F10 4



F14 4



1 - Encostar a corrediça A15 na frente de gaveta e alinhar na parte de baixo da lateral e fixar com parafuso F15 (3,5x14mm)
2 - Encaixe o fixador de fundo F10 entre o rasgo e o fundo de gaveta e fixe-os com os parafusos F14 (3x16mm)

1 - Place slide A15 on the front of the drawer and align it with the bottom of the side and secure it with an F15 screw (3.5x14 mm)
2 - Fit drawer edge fastener F10 between the slot and the drawer bottom and secure with screws F14 (3x16 mm)

1 - Coloque la guía A15 contra el frente del cajón y alinéela en la parte inferior del lateral y fíjela con el tornillo F15 (3,5 x14 mm)
2 - Coloque el sujetador de fondo F10 entre la ranura y el fondo del cajón y fíjelos con los tornillos F14 (3 x16 mm)

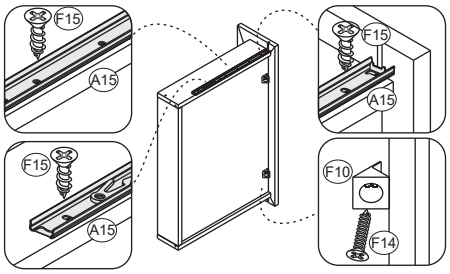

PASSO 22
STEP 22
PASO 22

F19 4



F7 8



1 - Inserir as cavilhas F7 (8x30mm) nas peças 11, 12 e 17
2 - Encaixar a peça 17 na lateral 11 e fixá-la com os parafusos F19 (3,5x40mm)
3 - Encaixar a peça 30 no conjunto
4 - Encaixar a peça 12 do outro lado e fixá-la com os parafusos F19 (3,5x40mm)

1 - Insert dowel pins F7 (8×30 mm) into parts 11, 12 and 17
2 - Fit part 17 to side 11 and secure it with screws F19 (3.5×40 mm)
3 - Fit part 30 into the assembly
4 - Fit part 12 on the other side and secure it with screws F19 (3.5×40 mm)

1 - Inserte los tarugos F7 (8 x 30 mm) en las piezas 11, 12 y 17
2 - Encaje la pieza 17 en el lateral 11 y fíjela con tornillos F19 (3,5×40 mm)
3 - Encaje la pieza 30 en el conjunto
4 - Encaje la pieza 12 en el otro lado y fíjela con los tornillos F19 (3,5×40 mm)

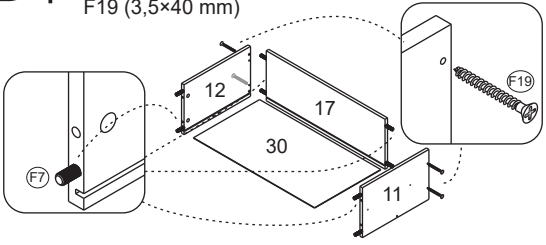

PASSO 23
STEP 23
PASO 23

F28 2

F9 1

F7 2

1 - Inserir as cavilhas F7 (8x30mm) na peça 21
2 - Encaixar a peça 21 entre as laterais 11 e 12 e fixá-la com parafusos F28 (7x40mm), utilizando a chave zeta F9

1 - Insert dowel pins F7 (8x30 mm) into part 21
2 - Fit part 21 between sides 11 and 12 and secure it with screws F28 (7x40 mm), using S-shaped hex key F9

1 - Inserte los tarugos F7 (8 x 30 mm) en la pieza 21
2 - Encaje la pieza 21 entre los laterales 11 y 12 y fíjela con tornillos F28 (7×40 mm), utilizando la llave zeta F9

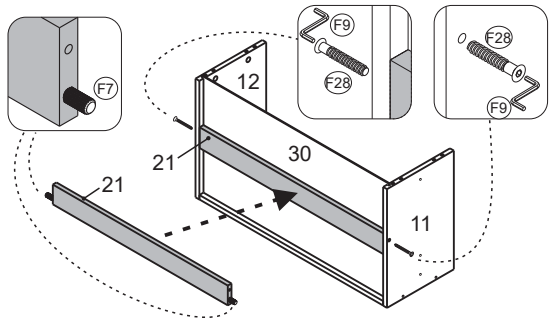

PASSO 24
STEP 24
PASO 24

F27 4

F32 4

1 - Inserir os parafusos minifix F27 na peça 2
2 - Encaixar a peça 2 no conjunto montado
3 - Encaixar o tambor do minifix F32 nas laterais de gaveta e utilizar uma chave philips. Girar até travar

1 - Insert overlay hinge F27 into part 2
2 - Fit part 2 into the assembled set
3 - Fit cam lock nut F32 into the sides of the drawer and use a Philips screwdriver. Rotate it until it locks into place

1 - Inserte el minifix F27 en la pieza 2
2 - Encaje la pieza 2 en el conjunto montado
3 - Encaje el tambor del minifix F32 en los laterales del cajón y utilice un destornillador philips. Girar hasta que se bloquee

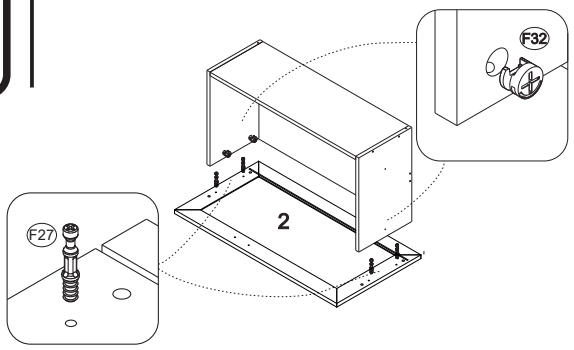

PASSO 25
STEP 25
PASO 25

F15 6

A15 2

F10 4

F14 4

1 - Encostar a corrediça A15 (350x35mm) na frente de gaveta, alinhar os furos com as marcações da lateral e fixar com parafuso F15 (3,5x14mm)
2 - Encaixe o fixador de fundo F10 entre o rasgo e o fundo de gaveta e fixe-os com os parafusos F14 (3x16mm)

1 - Place drawer slide A15(350×35 mm) on the drawer front, align the holes with the markings on the side and secure with screw F15 (3.5×14 mm)
2 - Fit drawer edge fastener F10 between the slot and the drawer bottom and secure them with screws F14 (3×16 mm)

1 - Coloque la guía A15 (350×35 mm) contra el frente del cajón, alinee los agujeros con las marcas del lateral y fíjela con el tornillo F15 (3,5×14 mm)
2 - Coloque el sujetador de fondo F10 entre la ranura y el fondo del cajón y fíjelos con los tornillos F14 (3 x16 mm)

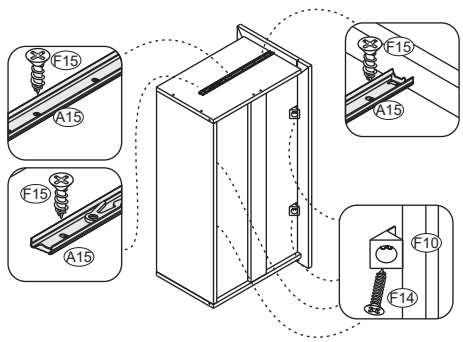

PASSO 26
STEP 26
PASO 26

1 - Encaixar os conjuntos de gavetas no armário
2 - Verificar se os 2 lados estão bem encaixados

1 - Place the drawer sets into the cabinet
2 - Check that the 2 sides fit properly

1 - Encaje los conjuntos de cajones en el armario
2 - Compruebe que los 2 lados están bien encajados

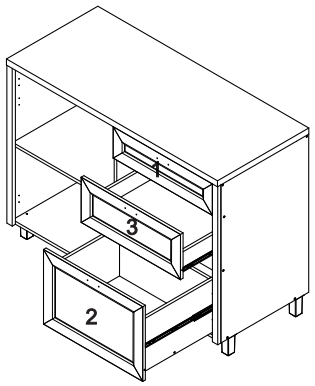

PASSO 27
STEP 27
PASO 27

A31 3

F23 6

1 - Fixar as dobradiças A31 na porta 1 com parafuso F23 (4x14mm)

1 - Secure hinges A31 on door 1 with screw F23 (4×14 mm)

1 - Fije las bisagras A31 a la puerta 1 con el tornillo F23 (4×14 mm)

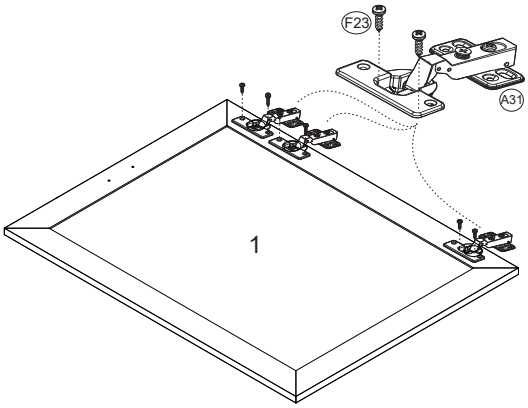

PASSO 28
STEP 28
PASO 28

F24 6

F30 4

1 - Para montar a porta 1, posicione as dobradiças junto com os afastadores F30 nas marcações e fixe-os com o parafuso F24 (4x30 mm)

1 - To assemble door 1, position the hinges together with the spacers F30 on the markings and fasten them with screw F24 (4x30 mm)

1 - Para montar la puerta 1, coloque las bisagras junto con los separadores F30 en las marcas y fíjelos con el tornillo F24 (4x30 mm)

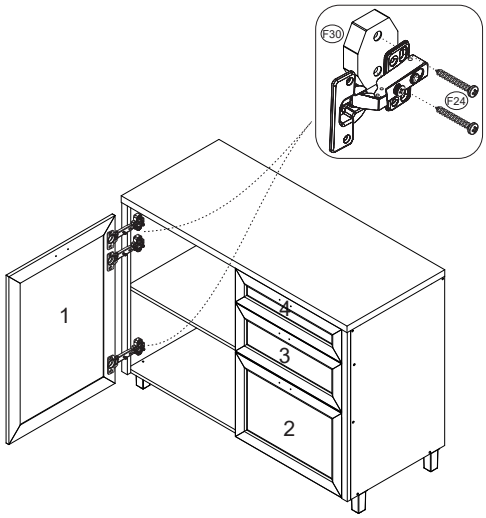

PASSO 29
STEP 29
PASO 29

A40 4



1 - Posicione o puxador A40 nas furações indicadas das peças 1, 2, 3 e 4, garantindo o correto alinhamento. Em seguida, fixe o puxador utilizando os parafusos fornecidos junto com o mesmo.

1 - Posicione o puxador A40 nas furações indicadas das peças 1, 2, 3 e 4, garantindo o correto alinhamento. Em seguida, fixe o puxador utilizando os parafusos fornecidos junto com o mesmo.

1 - Coloque el tirador A40 en los orificios indicados de las piezas 1, 2, 3 y 4, asegurando una correcta alineación. A continuación, fije el tirador utilizando los tornillos suministrados con el mismo.

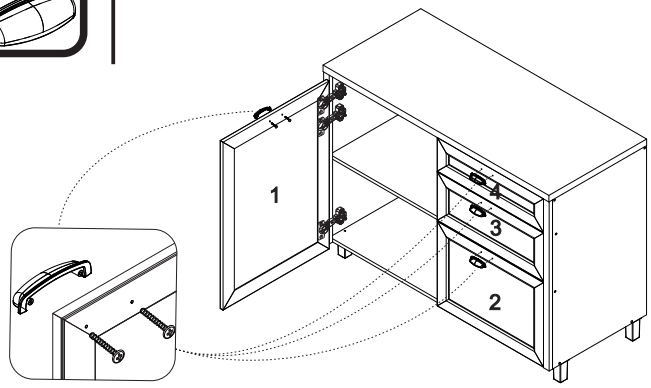

PASSO 30
STEP 30
PASO 30

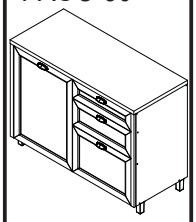

Para regulagem das portas siga as instruções conforme números abaixo:
1 - Se precisar subir ou abaixar um pouco a porta desaperte um pouco os parafusos indicados com o número 1, reposicione e aperte novamente
2 - Se precisar empurrar a porta um pouco mais para dentro ou puxá-la para fora, desaperte um pouco o parafuso indicado com o nº 2, reposicione e aperte novamente
3 - Se precisar alinhar as portas um pouco mais para o centro ou em direção as laterais, utilize uma chave philips para girar o parafuso indicado com o nº 3 até posicionar a porta da forma desejada

To adjust the doors, follow the instructions according to the numbers below:
1 - If you need to raise or lower the door a little, loosen the screws indicated with # 1, reposition and tighten again
2 - If you need to push the door a little further in or pull it out, loosen the screw indicated by # 2 a little, reposition it and tighten it again
3 - If you need to align the doors a little more towards the center or towards the sides, use a Philips screwdriver to turn the screw indicated by # 3 until you position the door as desired.

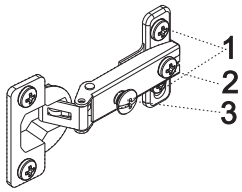

Para ajustar las puertas, siga las instrucciones de las figuras siguientes:
1 - Si necesita subir o bajar un poco la puerta, afloje los tornillos indicados con el número 1, vuelva a colocarlos y apriételos de nuevo
2 - Si necesita empujar la puerta un poco más hacia dentro o afuera, afloje un poco el tornillo indicado con el número 2, vuelva a colocarlo y apriételo de nuevo
3 - Si necesita alinear las puertas un poco más hacia el centro o hacia los lados, utilice un destornillador philips para girar el tornillo indicado con el número 3 hasta que la puerta quede colocada de la forma deseada

PASSO 31
STEP 31
PASO 31

F34 14



F1 8

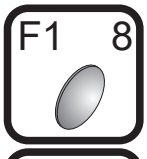

F6 6

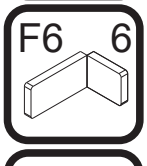

F33 8



Para fazer o acabamento dos módulos siga os passos abaixo:
1 - Cole o tapa furo adesivo F34 (12mm) sobre todos os parafusos aparentes
2 - Encaixe a tampa plástica F6 sobre todas as cantoneiras metálicas
3 - Cole os batentes de silicone F1 nos cantos superiores da porta basculante e da frente de gaveta
4 - Encaixe as tampas F33 sobre os tambores dos minifix das gavetas

To finish the modules, follow the steps below:
1 - Stick adhesive hole covers F34 (12 mm) over all visible screws
2 - Fit plastic cover F6 over all metal corner braces
3 - Stick silicone bumpers F1 to the upper corners of the pull-down door and drawer front
4 - Place the covers F33 over the cam lock nuts in the drawers

Para terminar el armado de los módulos, siga los pasos que se indican a continuación:
1 - Pegue el cubre orificio adhesivo F34 (12 mm) sobre todos los tornillos a la vista
2 - Coloque la cubierta de plástico F6 sobre todas las cantoneras metálicas
3 - Pegue los topes F1 de silicona en las esquinas superiores de la puerta báscula y del frente del cajón
4 - Coloque las cubiertas F33 sobre los tambores de los minifix de los cajones

ATENÇÃO: Caro(a) cliente, na ferragem desse produto contém componentes para instalação do móvel em parede de alvenaria. Para fixação do armário em paredes de gesso acartonado/drywall, é necessário adquirir, em uma loja de material de construção, a ferragem específica para esses tipos de parede

ATTENTION: Dear customer, the hardware of this product contains components for installing the unit on a masonry wall. To secure the cabinet to plasterboard/drywall walls, it is necessary to purchase specific hardware for these types of walls at a hardware store.

ATENCIÓN: Estimado cliente, los herrajes de este producto contienen componentes para instalar el mueble en un muro de mampostería. Para fijar el armario a las paredes de yeso acartonado/pared seca, tendrá que comprar los herrajes específicos para este tipo de paredes en una tienda de materiales de construcción

OPÇÃO 2 - FIXAÇÃO GESSO/DRYWALL - BUCHA MU
OPTION 2 – SECURING ON PLASTERBOARD/DRYWALL – M.U. ANCHOR
OPCIÓN 2 - FIJACIÓN EN YESO/PARED SECA - TACO MU

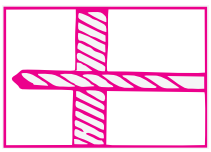

1 - Fure a parede de acordo com o diâmetro da bucha
1 - Drill the wall according to the diameter of the anchor
1 - Taladre la pared en función del diámetro del taco

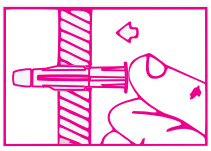

2 - Introduza a bucha no furo da parede
2 - Insert the anchor into the hole in the wall
2 - Inserte el taco en el agujero de la pared

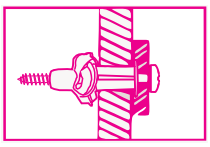

3 - Posicione o armário com a cantoneira sobre a bucha e fixe-o com um parafuso. Aperte o parafuso até a fixação estar segura
3 - Position the cabinet with the corner brace over the anchor and secure it with a screw.Tighten the screw until securely affixed
3 - Coloque el armario con la cantonera sobre el taco y fíjela con un tornillo. Apriete el tornillo hasta que la fijación quede firme

ATENÇÃO: Caro(a) cliente, na ferragem desse produto contém componentes para instalação do móvel em parede de alvenaria. Para fixação do armário em paredes de gesso acartonado/drywall, é necessário adquirir, em uma loja de material de construção, a ferragem específica para esses tipos de parede.

ATTENTION: Dear customer, the hardware of this product contains components for installing the unit on a masonry wall. To secure the cabinet to plasterboard/drywall walls, it is necessary to purchase specific hardware for these types of walls at a hardware store.

ATENCIÓN: Estimado cliente, los herrajes de este producto contienen componentes para instalar el mueble en un muro de mampostería. Para fijar el armario a las paredes de yeso acartonado/pared seca, tendrá que comprar los herrajes específicos para este tipo de paredes en una tienda de materiales de construcción

OPÇÃO 1 - FIXAÇÃO GESSO/DRYWALL - BUCHA FLY
OPTION 1 – SECURING ON PLASTERBOARD/DRYWALL – WINGED ANCHOR
OPCIÓN 1 - FIJACIÓN EN YESO/PARED SECA - TACO CON ALAS



1 - Fure a parede de acordo com o diâmetro da bucha
1 - Drill the wall according to the anchor diameter
1 - Taladre la pared en función

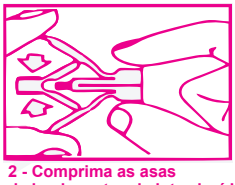

2 - Comprima as asas da bucha antes de introduzí-la
2 - Compress the wings of the anchor before inserting it
2 - Comprima las alas del taco antes de insertarlo

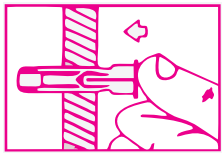

3 - Introduza a bucha no furo da parede
3 - Insert the anchor into the hole in the wall
3 - Inserte el taco en el agujero de la pared



Aperte o parafuso até a fixação estar segura
Tighten the screw until securely affixed
Apriete el tornillo hasta que la fijación quede firme

4 - Posicione o armário com a cantoneira sobre a bucha e fixe-o com um parafuso
4 - Position the cabinet with the corner brace over the anchor and secure it with a screw
4 - Coloque el armario con la cantonera sobre el taco y fíjela con un tornillo

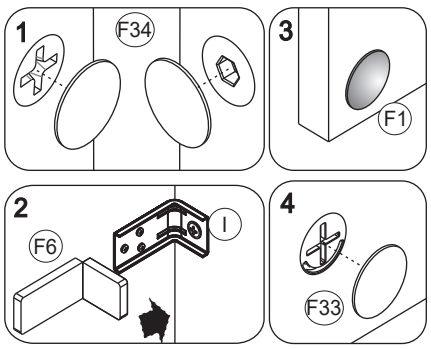

CERTIFICADO

— DE GARANTIA —

COZINHAS NESHER

Você acaba de adquirir um produto Nesher.
A marca especialista em cozinhas!

PRODUTO ARTESANAL
FEITO COM AMOR.

100% MDF

FSC
www.fsc.org
FSC® C16829

Beto Rigoni

CEO

Após a montagem, envie uma foto ou nos marque no nosso **Instagram @cozinhasnesher.**

Vamos adorar conhecer o seu projeto e ver como os produtos Nesher ficaram na sua casa!

nesher
cozinhas moduladas

TERMO DE GARANTIA

A Indústria de Móveis Nesher Ltda garante a qualidade de seus produtos contra vícios de produção, conforme a Lei 8.078/90, nos limites estabelecidos.
Esta garantia é válida em todo o território brasileiro, incluindo qualquer região litorânea.
A Nesher se reserva o direito de realizar modificações de caráter técnico, sem aviso prévio.

DISPOSIÇÕES E PRAZOS DE GARANTIA

A Indústria de Móveis Nesher Ltda. estipula que o produto especificado fica garantido, a partir da data de emissão da nota fiscal, por noventa (90) dias, conforme os termos da garantia legal do artigo 26, II, do CDC.

Constatando-se um eventual defeito de fabricação, o consumidor deverá entrar em contato com a loja onde adquiriu o produto. Durante o período de garantia, as partes eventualmente defeituosas serão substituídas gratuitamente por outras da mesma linha e modelo.

O projeto, a montagem e a instalação na residência do consumidor não são responsabilidades da Nesher. A montagem deve seguir as instruções fornecidas na embalagem de cada módulo.

EXCLUSÃO DA GARANTIA

O presente termo exclui de sua garantia:

- Danos causados por acidentes, mau uso, manuseio ou deslocamento incorreto dos produtos;
- Danos causados por montagem incorreta ou em paredes inadequadas (a fixação dos armários de forma segura e garantida depende da qualidade da parede);
- Danos provenientes de agentes externos (inundações, incêndios, entre outros);
- Danos causados por produtos de limpeza não recomendados por este certificado;
- Danos provocados por agentes da natureza externa (ataque de cupins, insetos, brocas ou outras pragas);
- Despesas com transporte, frete ou seguro;
- Defeitos decorrentes do uso do produto em ambientes sujeitos a gases corrosivos, umidade excessiva, locais de altas ou baixas temperaturas, poeira ou acidez;
- A Nesher não se responsabiliza por instalação incorreta de cubas, pias, mármores, granitos ou similares;
- Também não se responsabiliza por instalações elétricas, hidráulicas e de gás, bem como por danos que possam vir a causar no produto.

INSTRUÇÕES DE LIMPEZA E CONSERVAÇÃO:

- Utilize um pano macio levemente umedecido para remover qualquer acúmulo de poeira e sujeira superficial.
- Não utilize panos ásperos, esponjas ou qualquer outro material abrasivo que possa provocar arranhões na superfície durante o processo de limpeza.
- Após a limpeza, certifique-se de secar completamente o móvel.
- Não utilize produtos que contenham amônia para a limpeza dos móveis.
- Ao forrar seu móvel, evite utilizar plásticos ou papéis coloridos.
- Evite arrastar objetos diretamente sobre o móvel, pois isso pode resultar em riscos e danos ao acabamento.
- Proteja seu móvel contra danos causados pela exposição direta ao sol; considere o uso de cortinas ou outros meios de sombreamento.

(27) 3047-0040 cozinhasnesher

www.cozinhasnesher.com.br