madeiramadeira

CABECASA

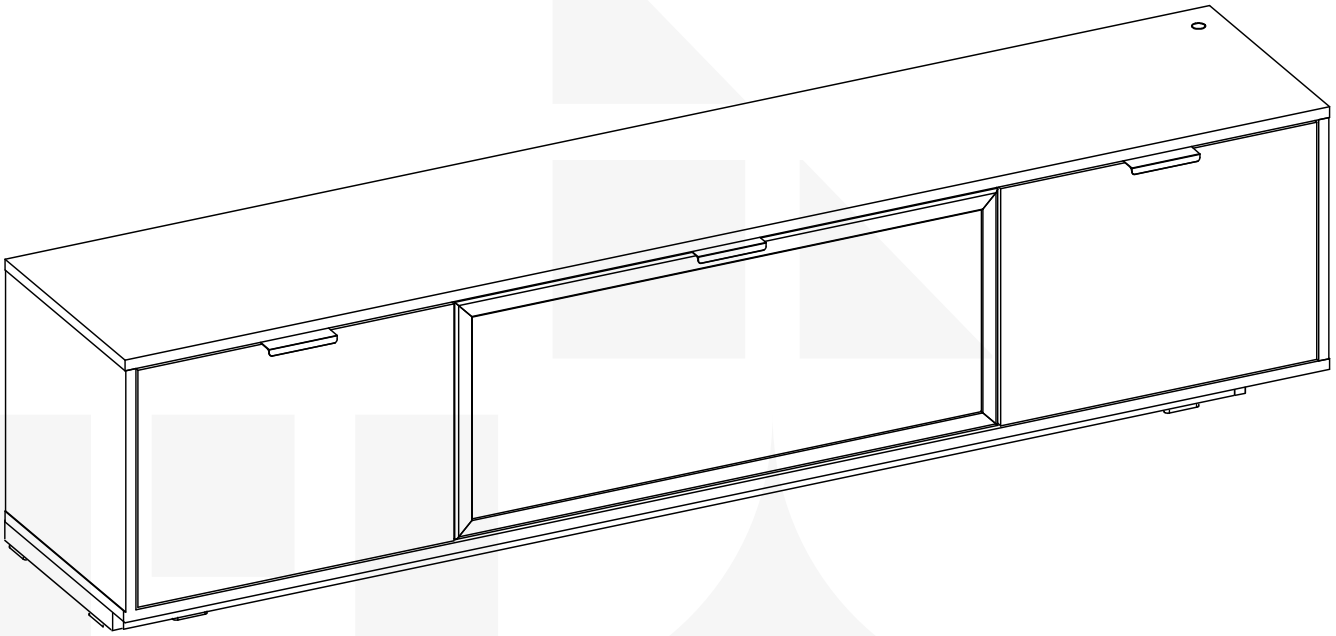

**2 anos** de garantia

# Rack para TV ate 75 polegadas reflecta com led 225 Amburana

Conheça nossos produtos CabeCasa

Preserve a Segurança da sua Família!
Fixação Obrigatória do produto na parede

# CabeCasa

## Casa e Decoração por MadeiraMadeira

Caber é fazer dar certo.
E para caber na sua vida, criamos a CabeCasa.
Ao invés da gente dizer o que cabe
Fomos perguntar para quem sabe: você, cliente Madeira.
Agora cabe no bolso, cabe na vida
Cabe o que você quiser que caiba.
Cabe em casa.

**CabeCasa é a primeira marca original MadeiraMadeira, conheça nossa loja:**

+ de **10 anos** de mercado

+ de **8 mil** entregas por dia

+ de **5 milhões** de clientes

# Como trocar seu produto

Para caber na sua vida, tem que caber mais transparência.
Se o seu produto CabeCasa chegou com algum defeito, **você tem 7 dias para solicitar a troca**, saiba como agora mesmo.

1. Tenha em mãos: as fotos das peças com defeito; nome; código (como está aqui no manual) e quantidade de peças com defeito

2. Acesse o chat em nosso site, clicando no ícone 

3. Selecione o seu pedido, e depois a opção “Quero trocar um produto”.

4. Pronto, agora é só preencher as informações e enviar. Vamos entrar em contato por e-mail e te dar todas as instruções.

CABE NO BOLSO • CABE NA VIDA • CABE EM CASA

# Garantia Cabecasa

A MadeiraMadeira garante que o produto está isento de defeitos de material e fabricação durante período de tempo a contar partir do recebimento do produto com a assinatura de recebimento do mesmo:

• 90 dias (garantia legal) - Abrange o acabamento de peças, defeitos de costura, revestimentos, partes e peças sujeitas a desgaste natural. Neste tipo de garantia o cliente deve acionar o canal de vendas no qual fez a compra.
• Produtos com 2 anos (garantia estrutural) - Estão inclusos aqui, defeitos estruturais que possam comprometer o correto funcionamento do produto.
• Produtos com 5 anos (garantia estrutural) - Estão inclusos aqui, defeitos estruturais que possam comprometer o correto funcionamento do produto.

O presente termo e as garantias aplicam-se apenas ao território nacional.

## Solicitação da Garantia

Aconselhamos que a caixa deva ser aberta no momento do recebimento do produto e que a qualidade do mesmo seja verificada, desta forma podemos solucionar eventuais problemas o mais rápido possível. Ocorrendo algum problema dentro do prazo de 90 dias, o consumidor deve entrar em contato com o canal de vendas seguindo as orientações do mesmo.

Em casos de garantia superior a 90 dias, o consumidor deve entrar em contato com a central de atendimento ao cliente através da área www.madeiramadeira.com.br/central-de-ajuda ou www.madeiramadeira.com.br/garantia-cabecasa, que lhe trará as orientações necessárias.

A MadeiraMadeira caberá a responsabilidade de realizar uma análise prévia do produto através de fotos e vídeos, em caso de parecer positivo (comprovado defeito) a empresa arcará com custo de transporte envio de peças e produtos. É reservado o direito da empresa de reter o produto ou a(s) peça(s) danificada(s). Com a comprovação de defeito no produto, a MadeiraMadeira poderá optar pela substituição total ou parcial de peças. Esta se reserva no direito de realizar os serviços de reposição de partes de peças e componentes que constatem satisfatoriamente a existência de defeito de material ou de manufatura. Se, no momento em que ocorrer a assistência o mesmo produto ou seus materiais não estiverem disponíveis, a empresa poderá substituí-los por de igual qualidade e valor equivalentes a nova linha de produção.

## Perda de Garantia

Fica determinado que a garantia perderá efeito nos casos:

• Desgaste em parte e/ ou peças e acabamento decorrentes de uso intenso ou exposição a condições extremas, incluindo, mas não se limitando a exposição ao frio e calor intensos, luz direta do sol, chuva, umidade excessiva, maresia, entre outros;

• Danos causados durante o transporte, quando estes não tiverem sido executados pela MadeiraMadeira e, principalmente, não há cobertura de danos decorrentes de transportes e mudanças de endereço do cliente;

• Danos decorrente da má utilização do produto, esforços indevidos ou qualquer uso diverso daquele orientado pela MadeiraMadeira, bem como no caso de montagem em desacordo com o manual de instruções ou no caso de o cliente ou prestador de serviços por este contratado, vir a realizar alterações na estrutura ou acabamento do produto diferente da forma como o produto foi entregue;

• Não há cobertura por danos causados por descuido, limpeza e/ou manutenção em desacordo com as instruções repassadas pela MadeiraMadeira ou no caso de danos causados por prestadores de serviços de limpeza ou conserto contratados pelo cliente;

• Não se aplica a danos causados por materiais corrosivos como ácidos, solventes, tintas e fluídos corporais;

• Danos causados por acidentes, quedas, sinistros, ataques de pragas ou agentes da natureza. Ou ainda danos decorrentes de corrosão devido à falta de limpeza, manutenção com produtos inadequados ou conservação em lugares diversos daqueles indicados pela MadeiraMadeira (excetuados os produtos destinados ao uso nestas condições);

• Esta garantia não cobre afrouxamento de tecido ocorrido com o uso e pelo desgaste natural do tecido bem como pela deformação do enchimento ou espuma e pelo desalinhamento de costuras eventualmente advindas com o tempo de uso;

• Produtos enviados a título de amostra não são cobertas por garantia.

• Produtos sem Nota Fiscal não possuem garantia.

# Prepare-se para a montagem

IMPORTANTE - LEIA CUIDADOSAMENTE - RETENHA PARA REFERÊNCIA FUTURA

- [x] Confira as peças, componentes e se já tem em mãos as ferramentas necessárias.
- [x] Para proteger seu móvel, coloque as peças sobre um tapete.
- [x] Para realizar a montagem são necessárias 02 pessoas. Convide sua família ou amigos pra montar com você.

Para realizar a montagem você vai precisar dessas ferramentas:

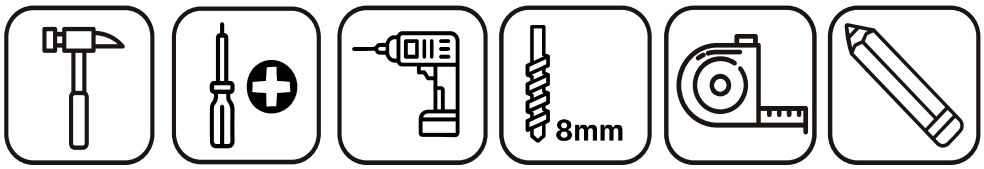


Se ficar alguma dúvida, é só falar com a gente pelo chat do site.

## Atenção!

Grau de dificuldade de montagem **INTERMEDIÁRIO**
Contrate nosso serviço profissional de montagem, é só apontar a câmera do seu celular para o QR Code ao lado ou chamar o número (41) 9 9877-0911 no whatsapp.

Faça utilização da régua abaixo para medir as ferragens.



# Como utilizar esse manual

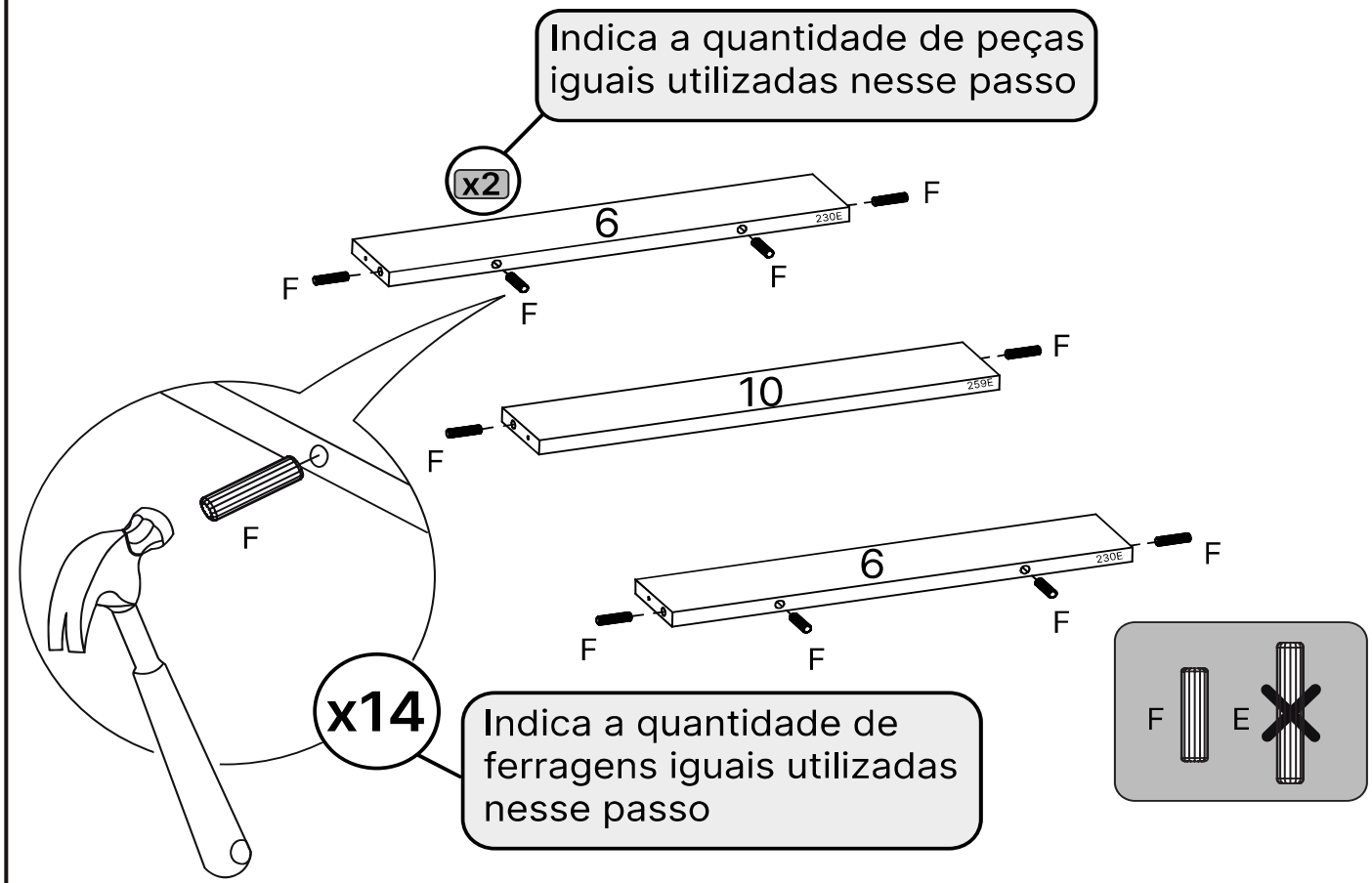

# LISTA DE FERRAGENS

| REF. | DESCRIÇÃO | ILUSTRAÇÃO | QTD |
|---|---|---|---|
| A | Cavilha 6x30mm |  | 32 |
| B | Parafuso 3,5x40mm cc |  | 06 |
| C | Parafuso 3,5x14mm cc | 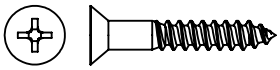 | 32 |
| D | Parafuso Minifix |  | 10 |
| E | Tambor Minifix 12mm | 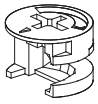 | 10 |
| F | Dobradiça Caneco 26 \| Curva | 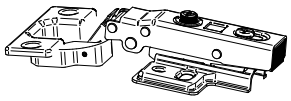 | 06 |
| G | Kit Led |  | 01 |
| H | Sapata | 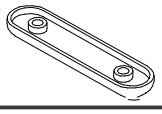 | 08 |
| I | Prego 10x10 | 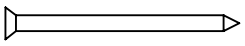 | 32 |
| K | Parafuso 3x10mm cc |  | 16 |
| L | Puxador | 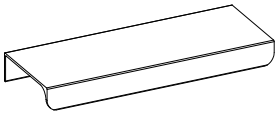 | 03 |
| M | Cantoneira | 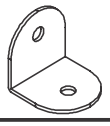 | 01 |
| N | Pistão |  | 03 |
| O | Pino | 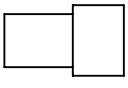 | 02 |

# LISTA DE PEÇAS

| Nº PEÇA | CÓD. FORNECEDOR | DESCRIÇÃO | QTD | DIMENSÕES (mm) | | | PESO UNT (KG) |
|---|---|---|---|---|---|---|---|
| | | | | COMP. | LARG. | ESP. | |
| 1 | PC61451 | Tampo | 1 | 2250 | 354 | 15 | 7,56 |
| 2 | PC61452 | Base | 1 | 2250 | 354 | 15 | 7,56 |
| 3 | PC61441 | Lateral esquerda | 1 | 338 | 354 | 15 | 1,13 |
| 4 | PC61442 | Lateral central esquerda | 1 | 338 | 354 | 15 | 1,06 |
| 5 | PC61443 | Lateral central direita | 1 | 338 | 354 | 15 | 1,06 |
| 6 | PC61444 | Lateral direita | 1 | 338 | 354 | 15 | 1,13 |
| 7 | PC61453 | Prateleira | 1 | 770 | 300 | 15 | 2,20 |
| 8 | PC61450 | Porta | 2 | 703 | 354 | 15 | 2,21 |
| 9 | PC61427 | Rodape frontal | 1 | 1164 | 80 | 15 | 0,88 |
| 10 | PC61428 | Rodape lateral | 2 | 300 | 80 | 15 | 0,22 |
| 11 | PC61429 | Rodape central | 1 | 284 | 80 | 15 | 0,21 |
| 12 | PC50684 | Costas | 1 | 2242 | 354 | 3 | 1,50 |
| 14 | PC61455 | Rodape lateral direito | 1 | 300 | 80 | 3 | 0,22 |
| 15 | ——— | Porta reflecta | 1 | 800 | 332 | 20 | 3,7 |

## Peças com variação de cor

| Nº | CÓD. FORNECEDOR | | DESCRIÇÃO |
|---|---|---|---|
| | | | |
| | | | |
| | | | |
| | | | |
| | | | |
| | | | |
| | | | |
| | | | |
| | | | |
| | | | |
| | | | |
| | | | |
| | | | |
| | | | |
| | | | |
| | | | |

# Vista Explodida

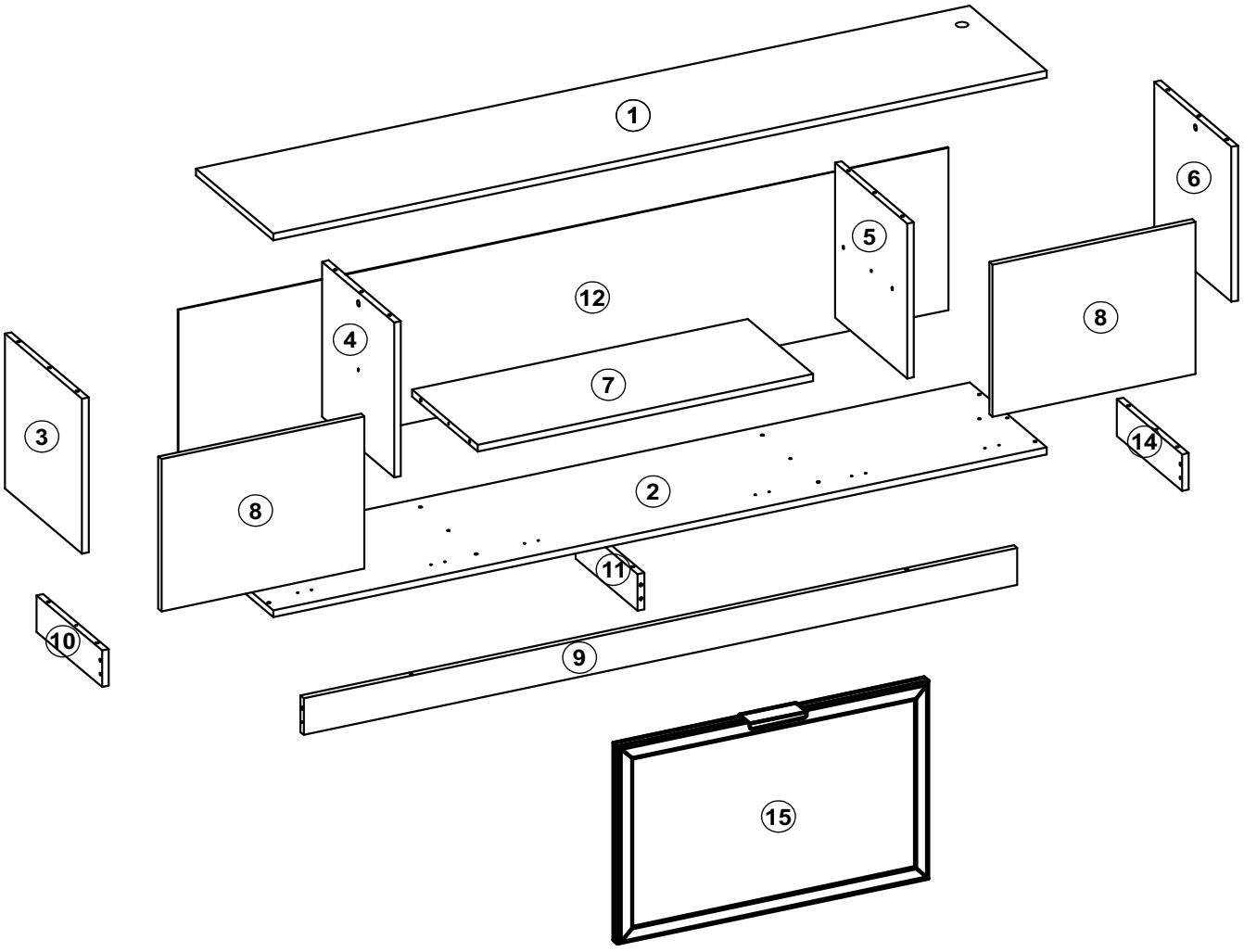

1

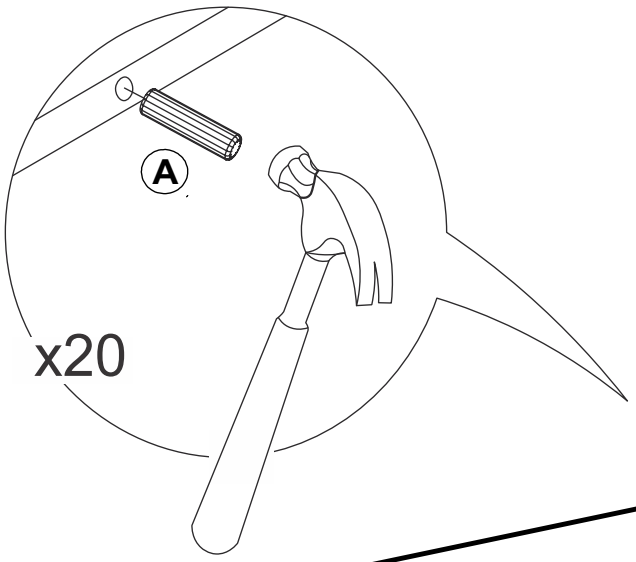


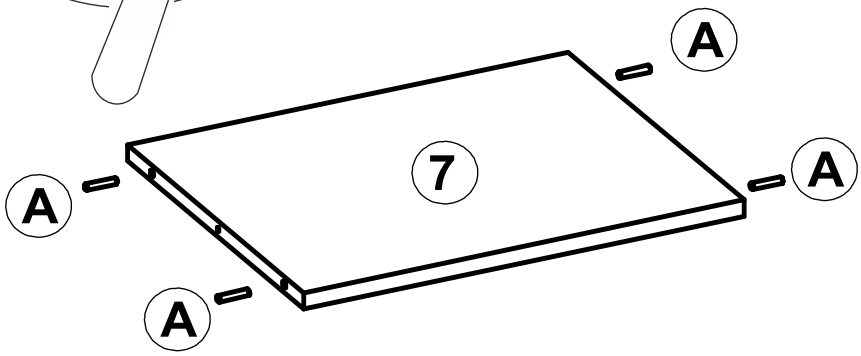


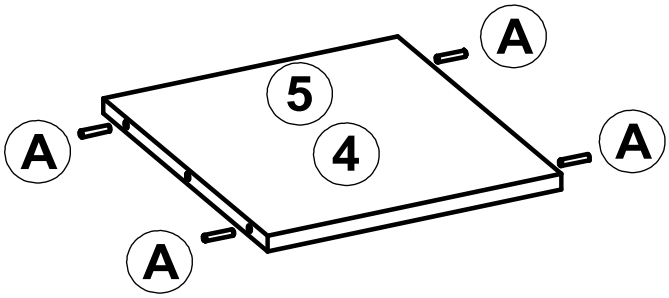


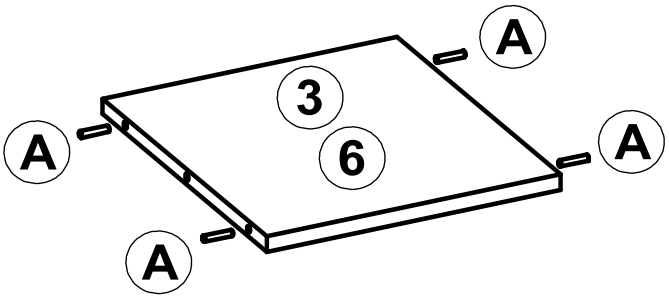


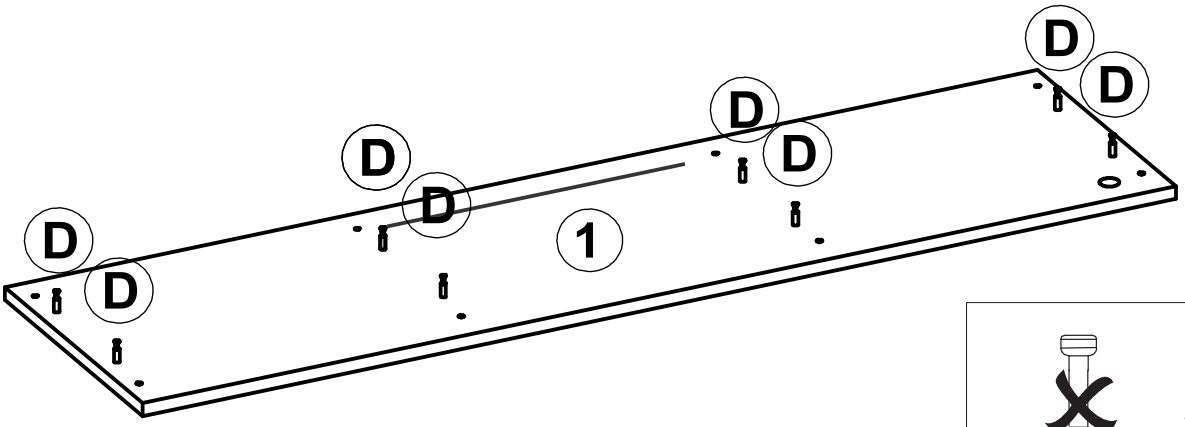


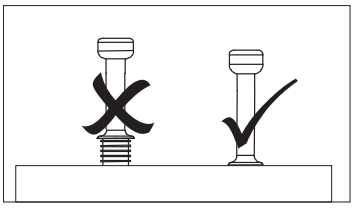

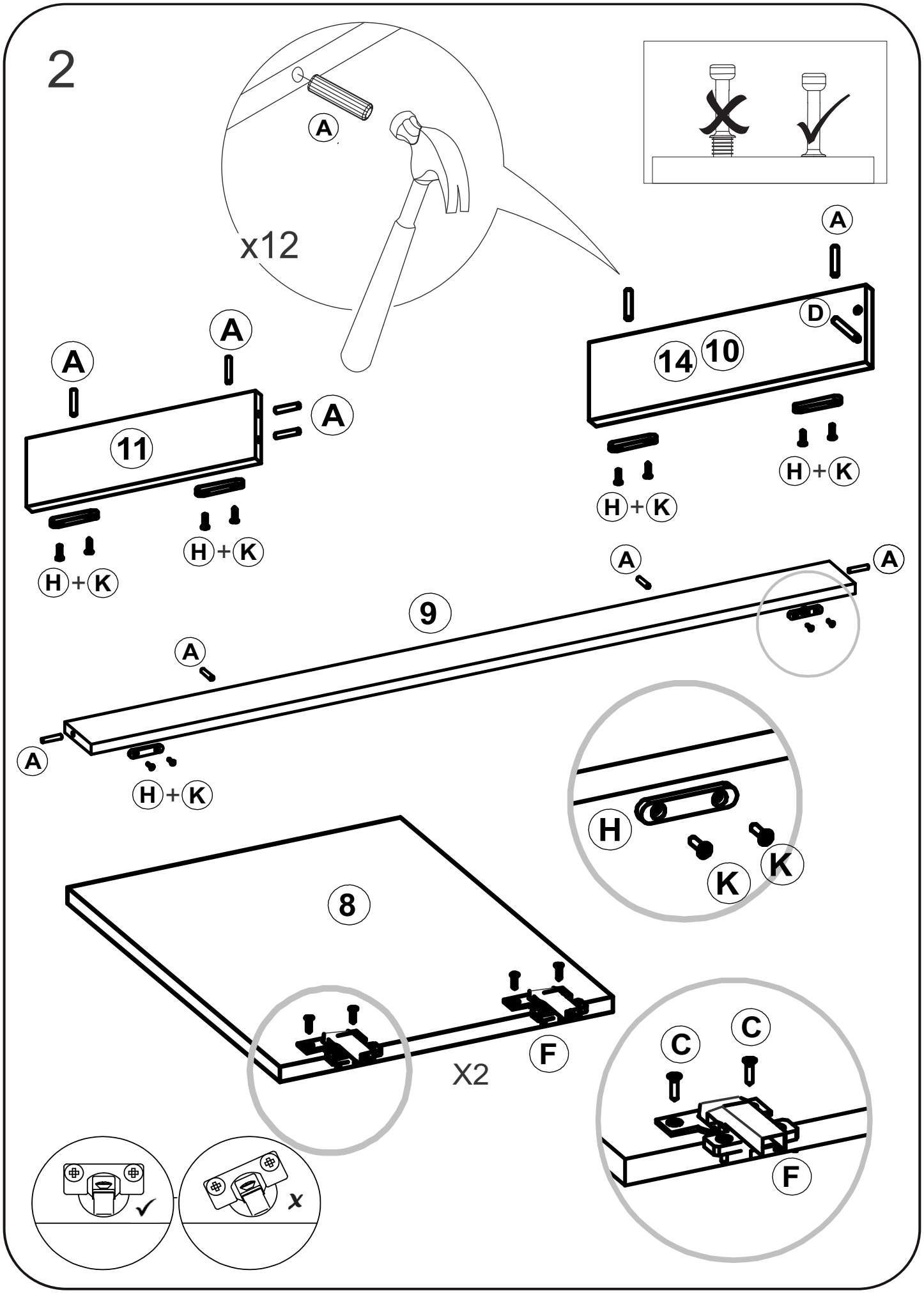
2
A
x12
A
A
A
11
H+K
H+K
A
A
D
14
10
H+K
H+K
A
A
9
A
A
H+K
H
K
K
8
F
X2
C
C
F

3

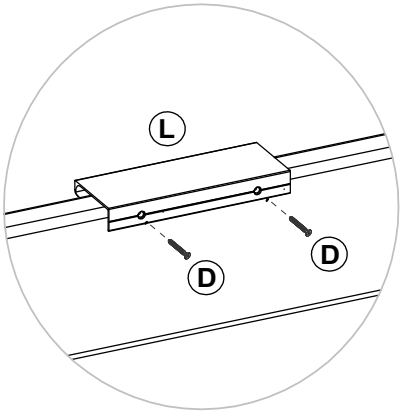


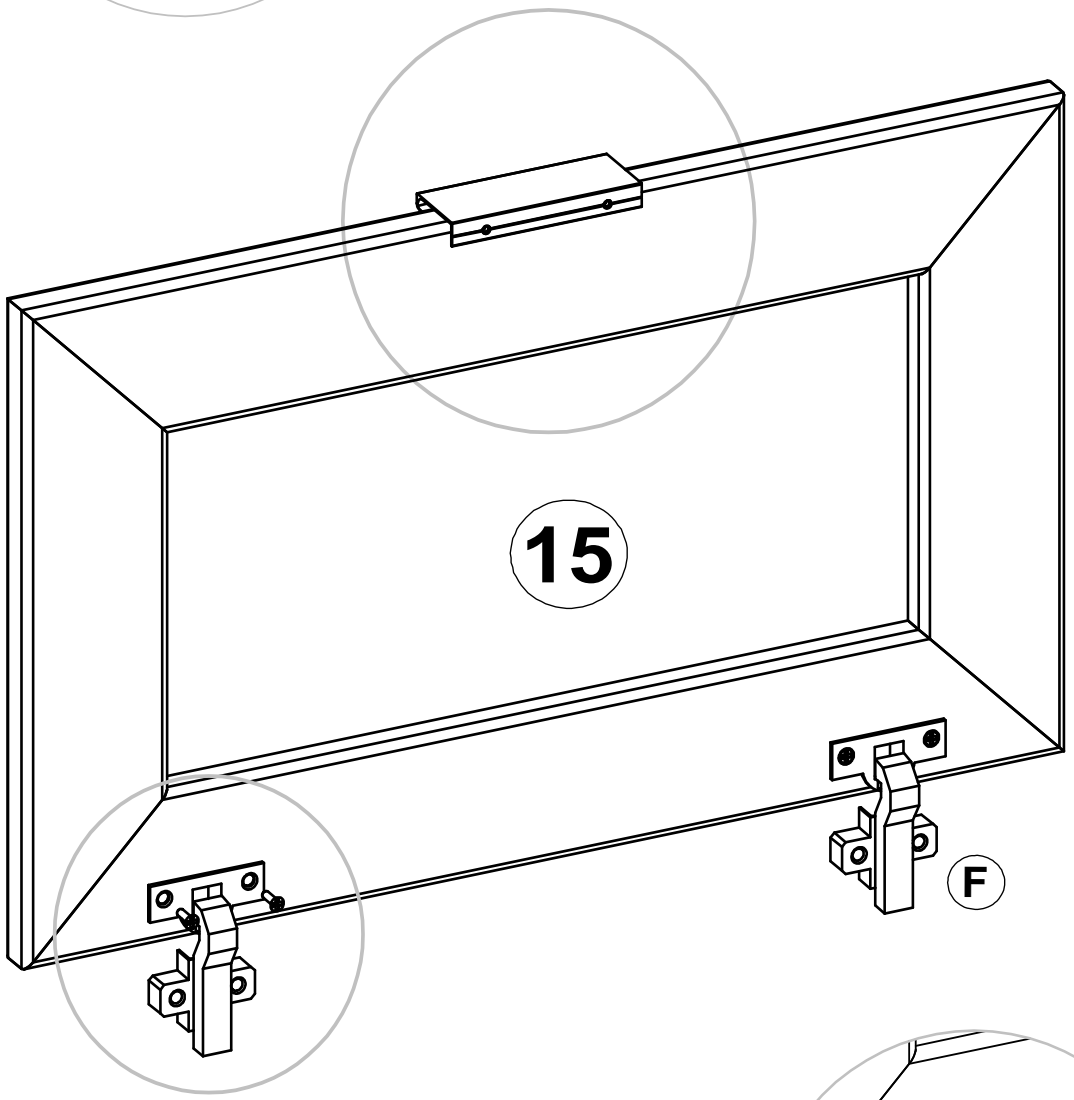


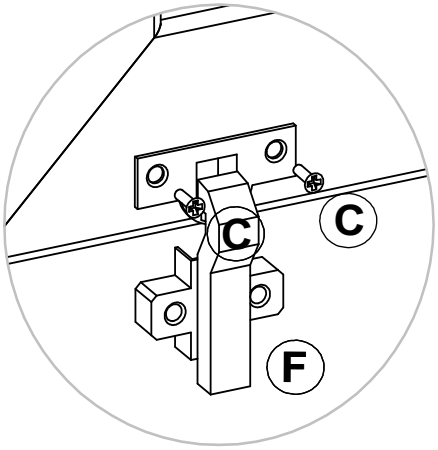

4

**ENCAIXAR FILETE DE LED NA RANHURA DA BASE.**

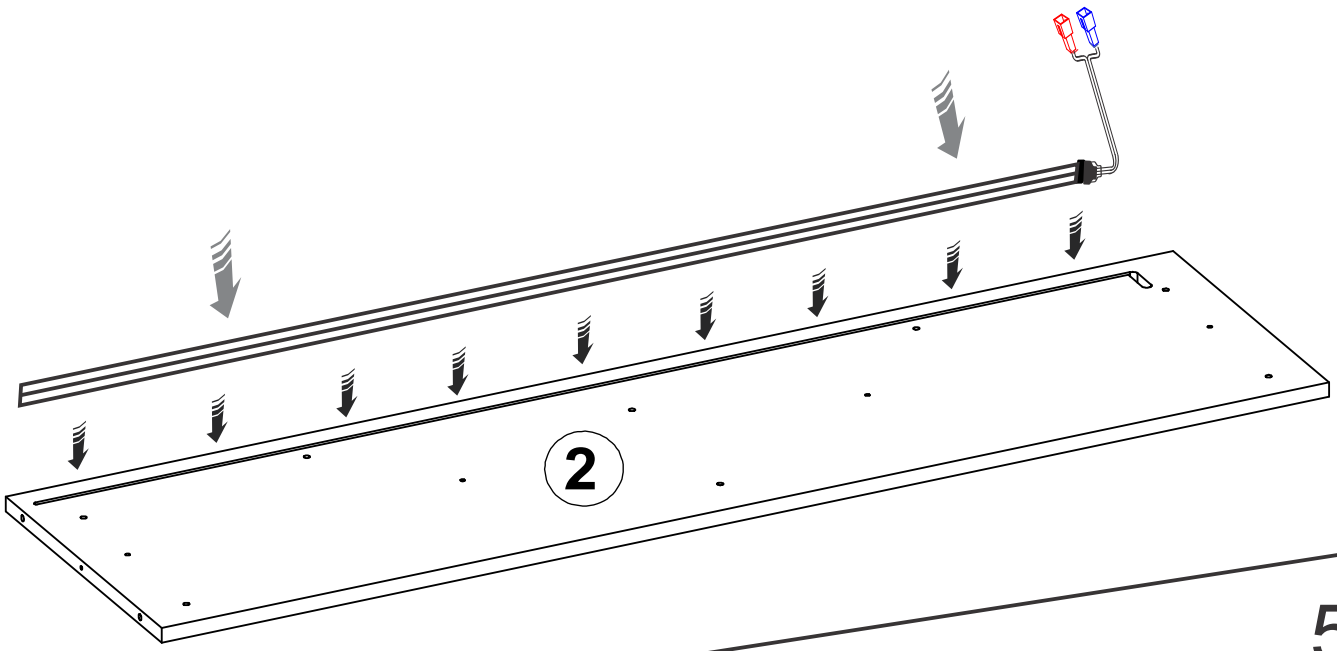


5

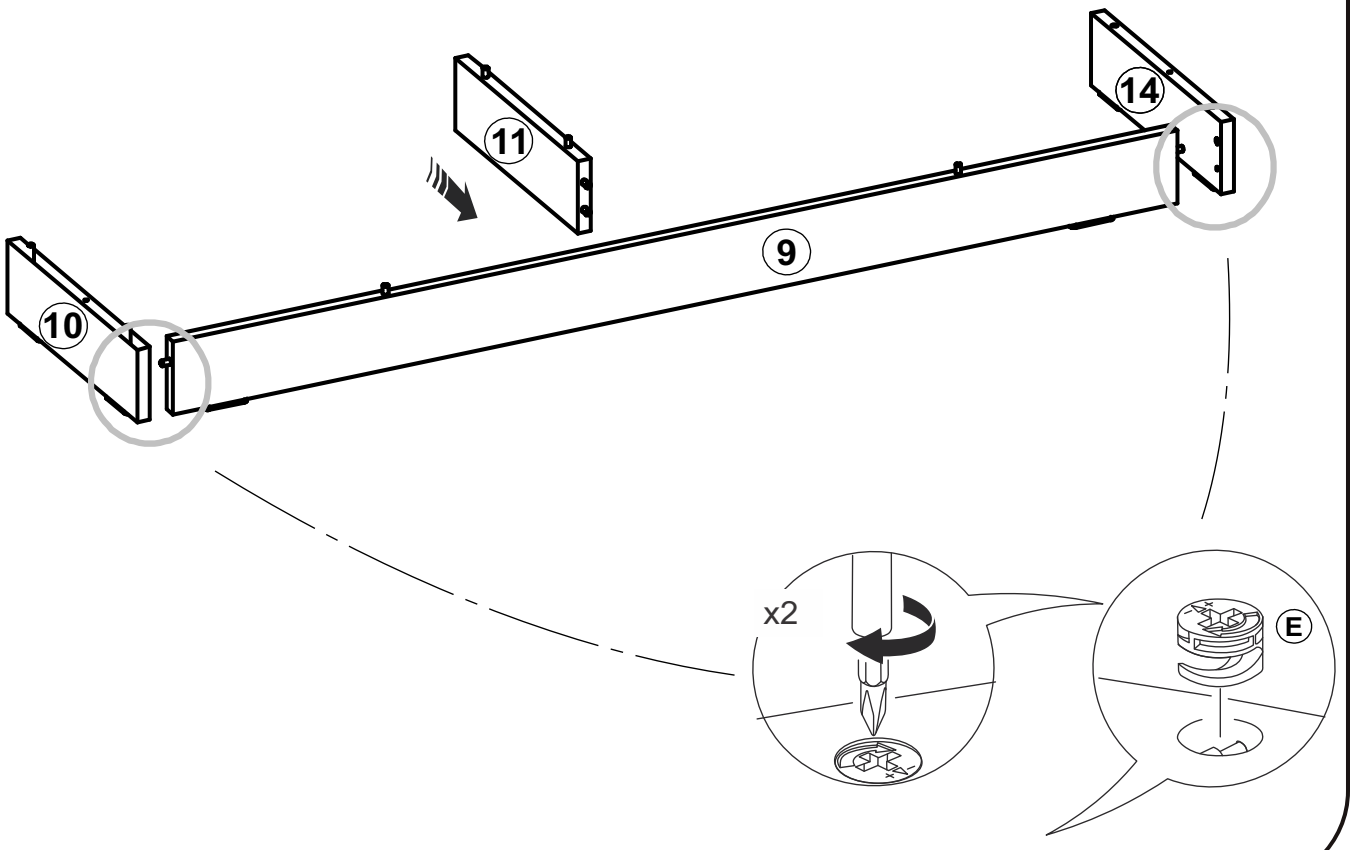

6

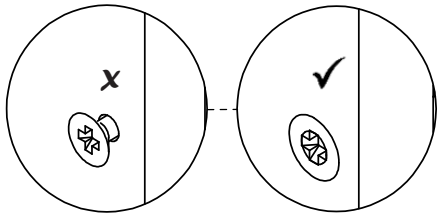


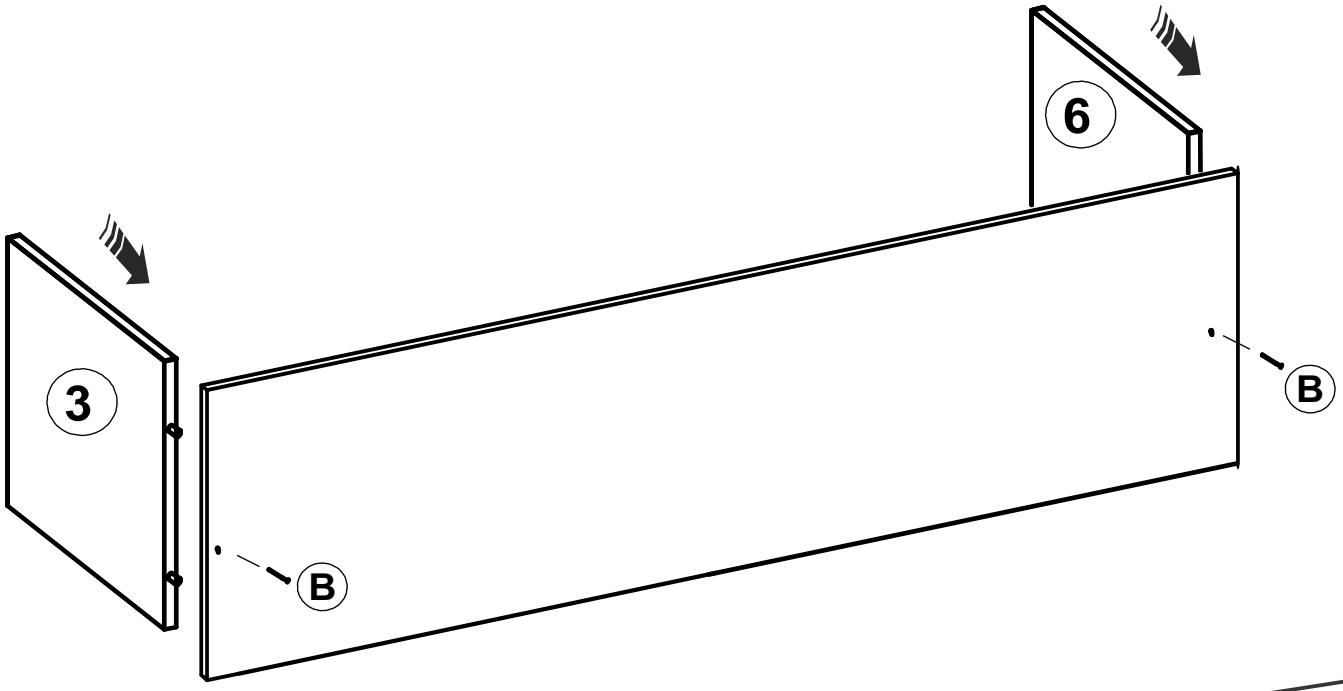


7

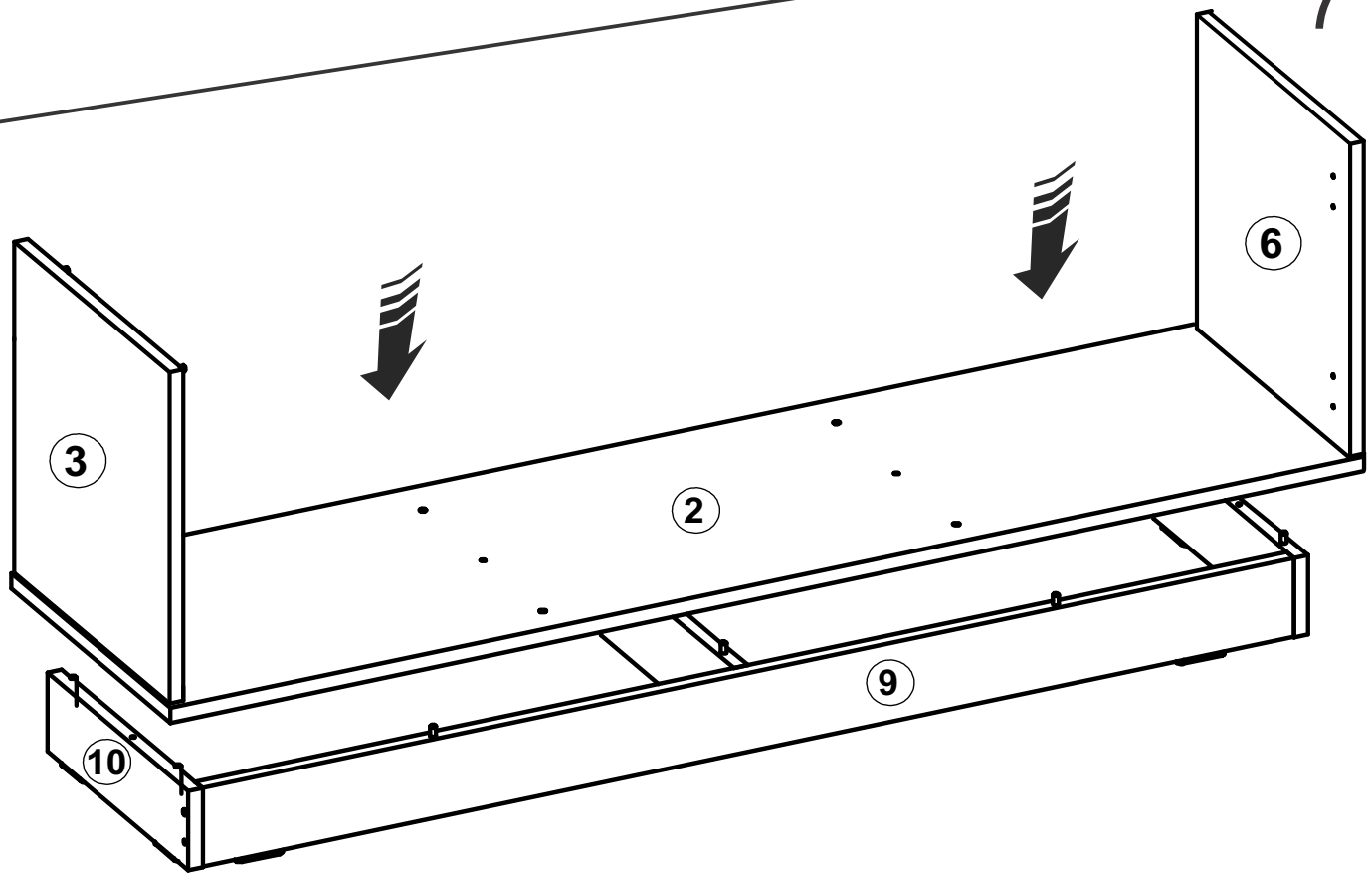

8

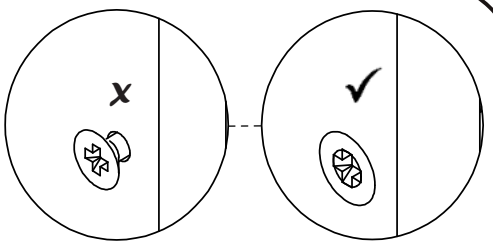


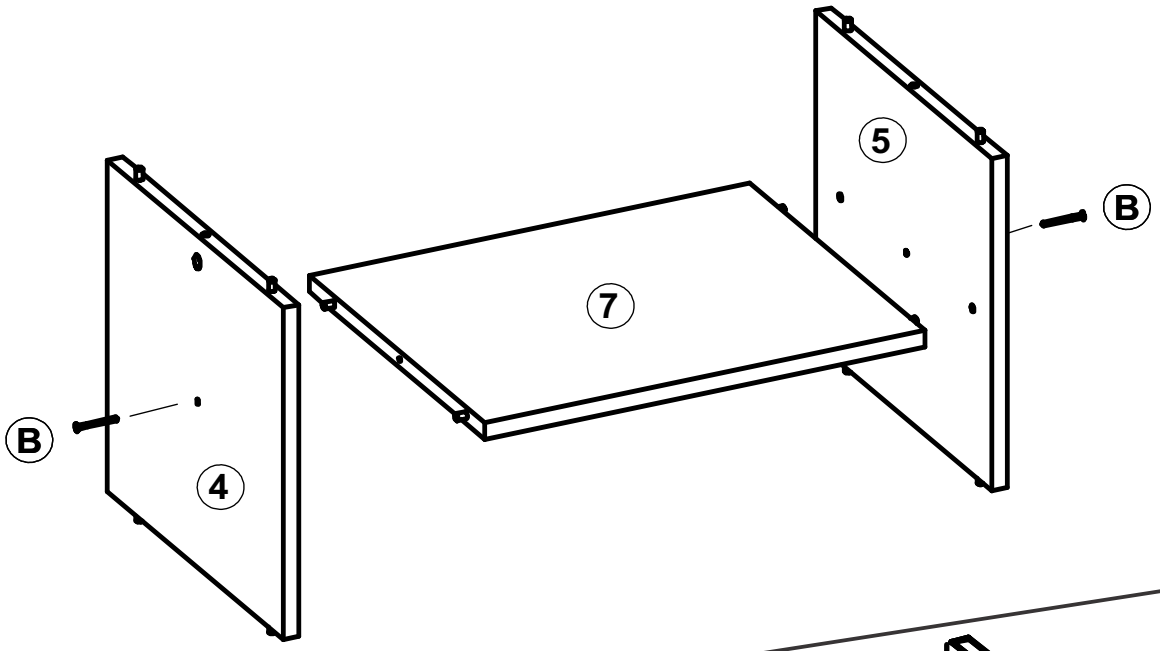


9

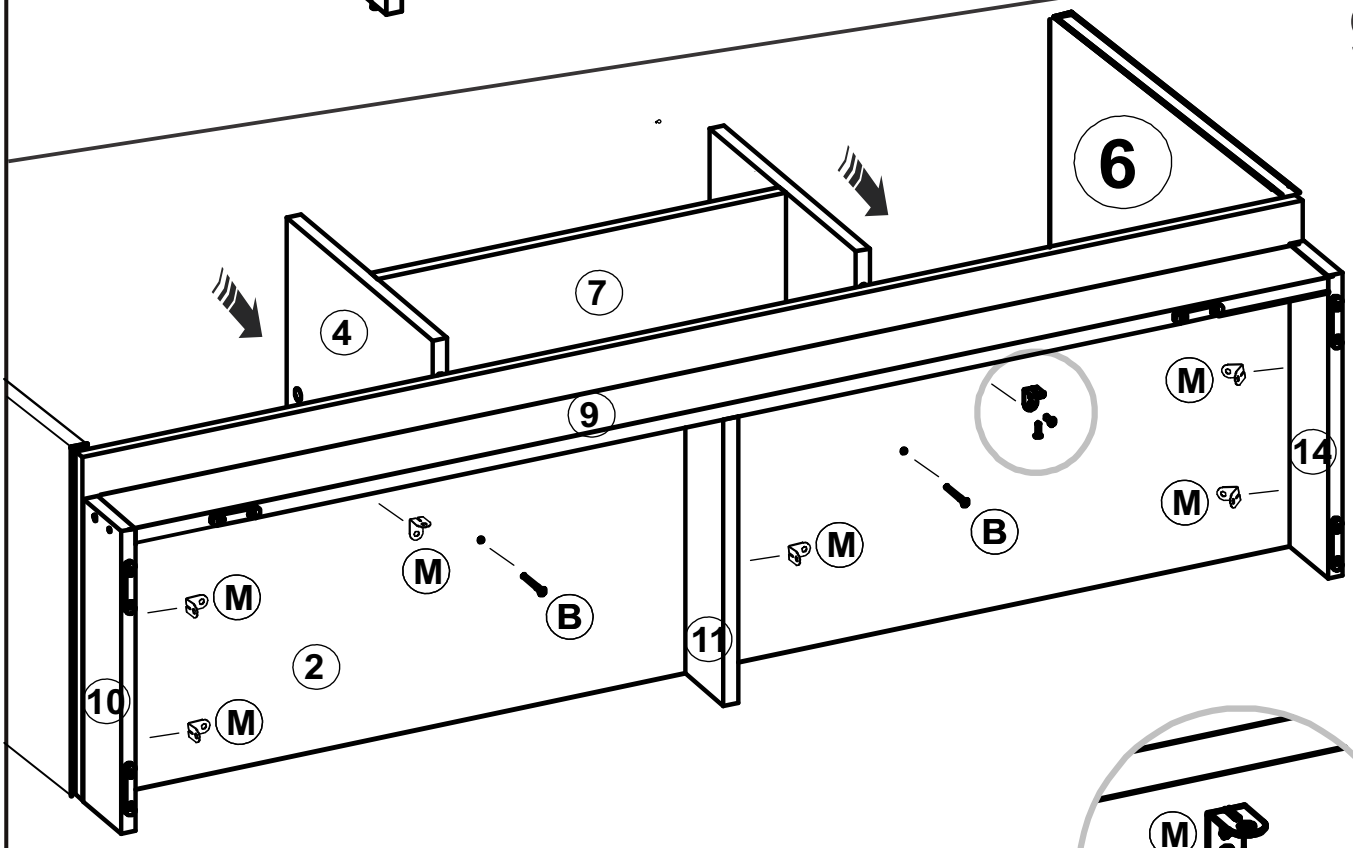


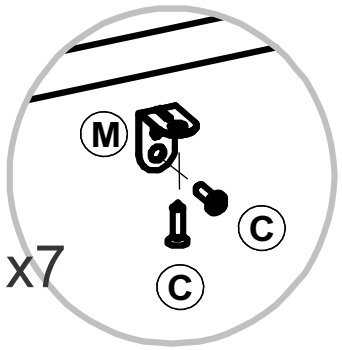

10

**ENCAIXAR FILETE DE LED NA RANHURA DO TAMPO.**

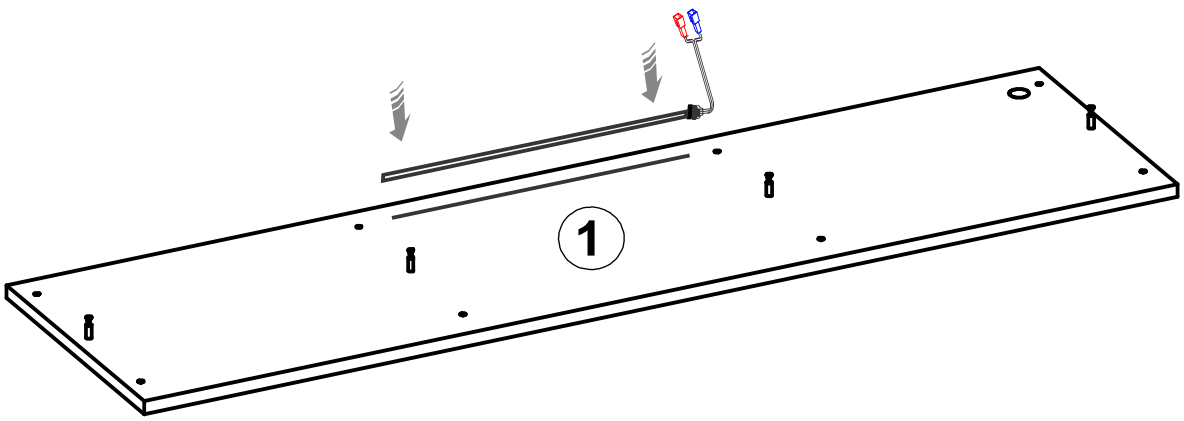

# 11

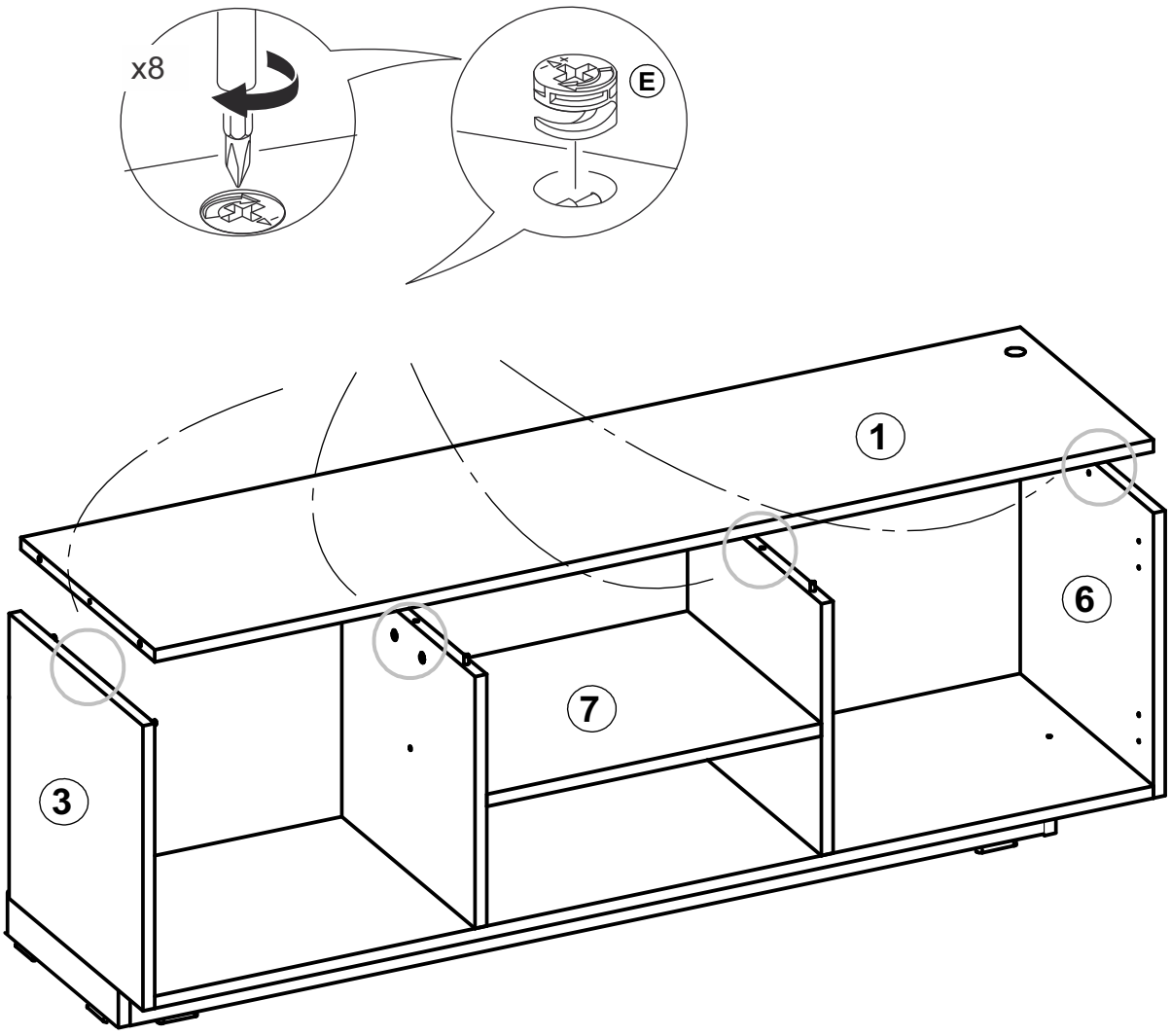

# 12

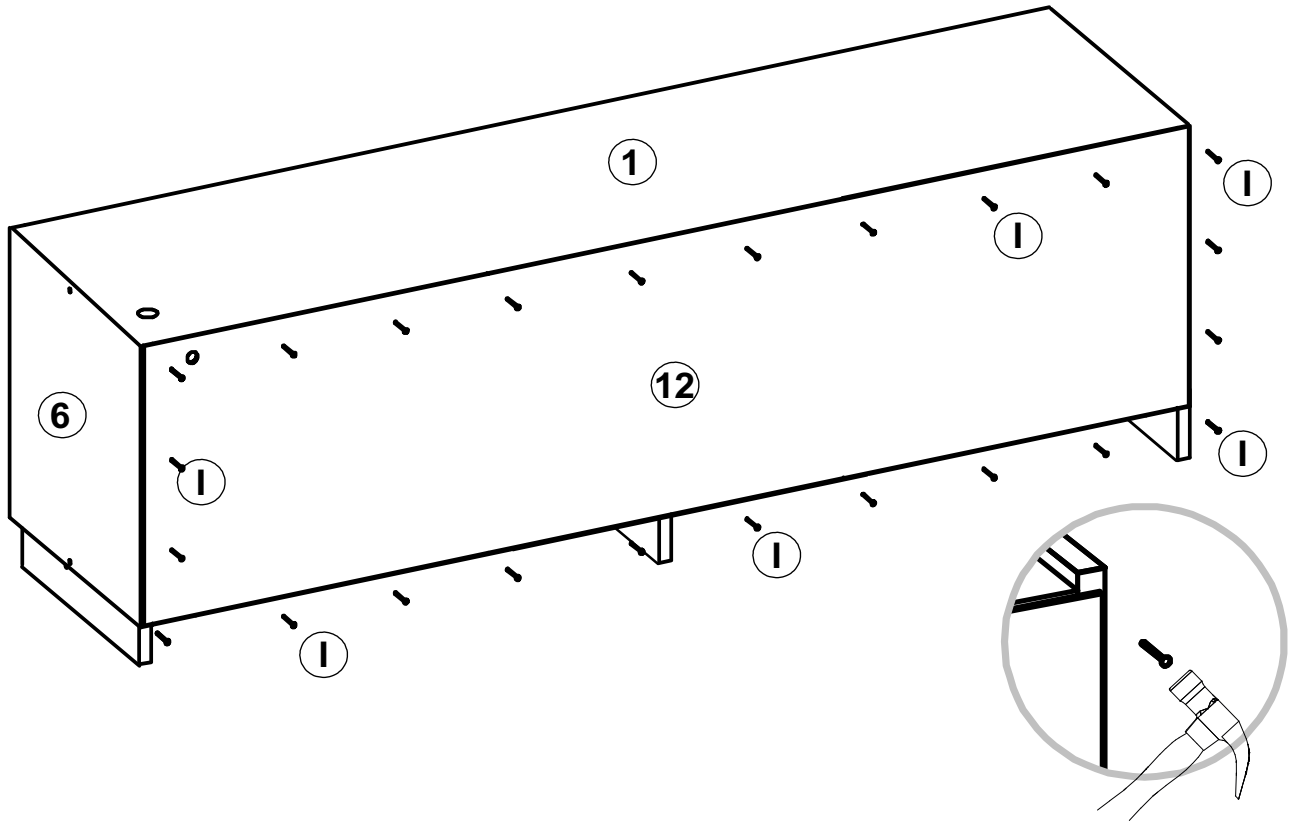

# 13

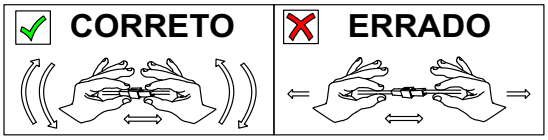
CORRETO
ERRADO

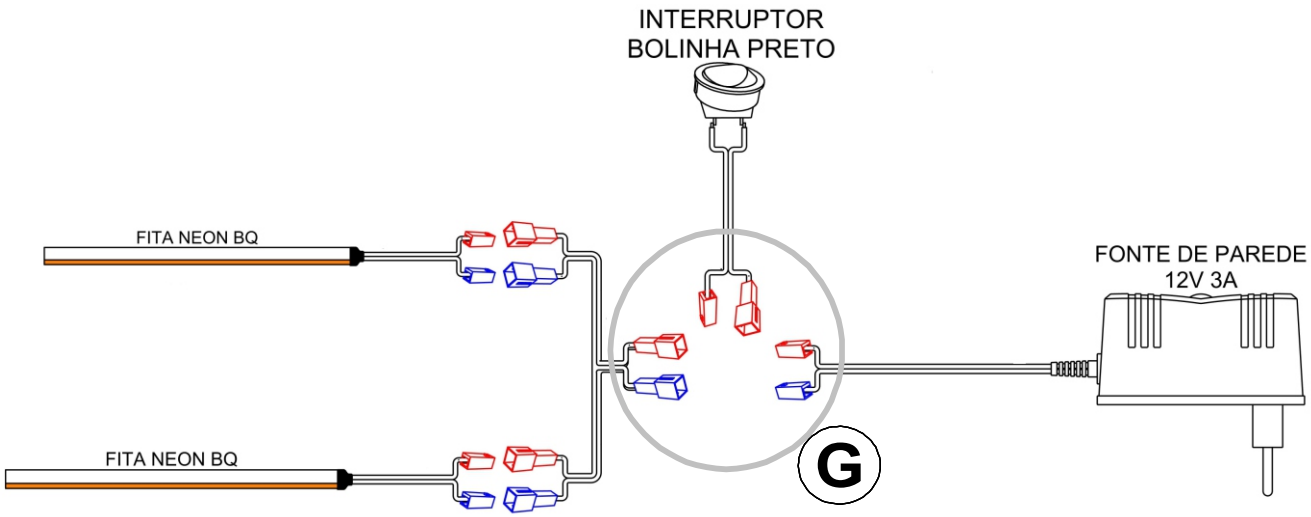
INTERRUPTOR
BOLINHA PRETO
FITA NEON BQ
FITA NEON BQ
FONTE DE PAREDE
12V 3A
G

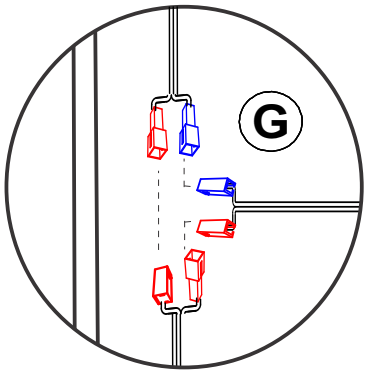
G

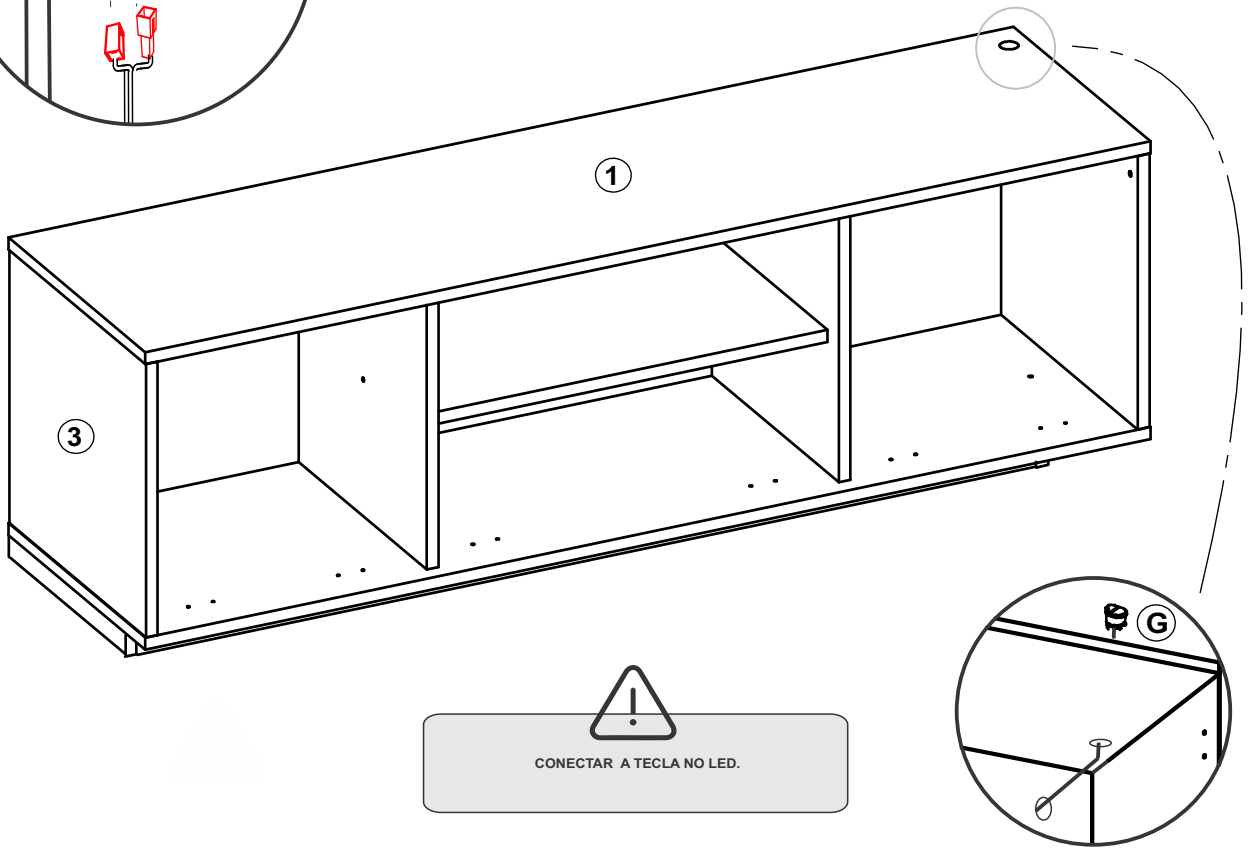
1
3
G
CONECTAR A TECLA NO LED.

# 14

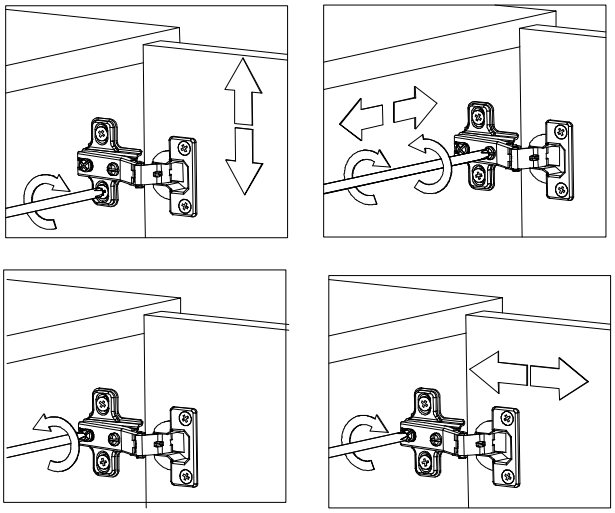

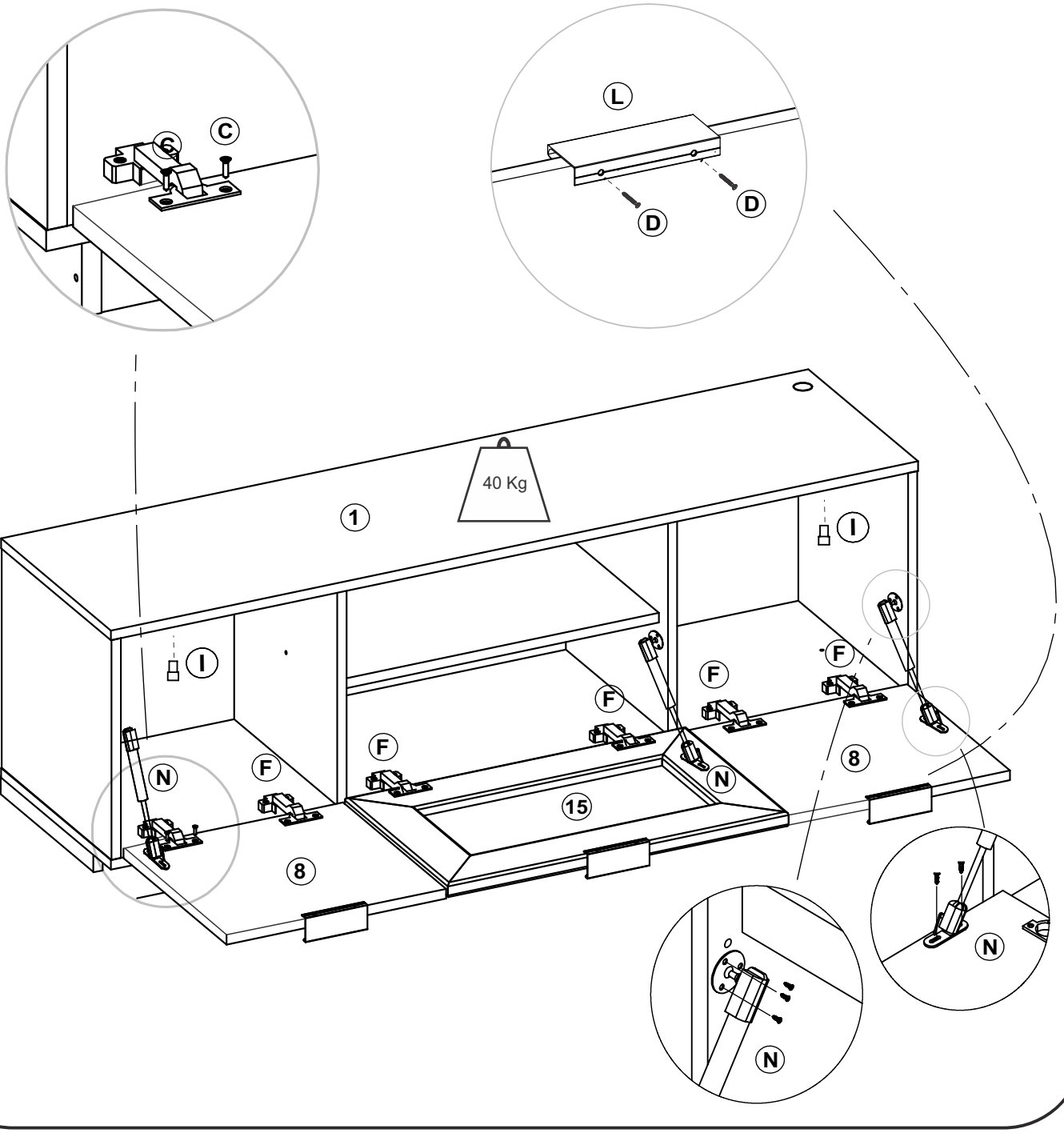

# Dicas para assegurar a garantia e prolongar a vida útil do seu móvel

### Limpeza
Use um  pano macio, levemente umedecido com água. É possível o uso  detergente neutro, ou sabão neutro com água.

### Manutenção
Para garantir estabilidade e durabilidade, é recomendado reapertar os parafusos de tempos em tempos.

### Ventilação
A falta de ventilação e excesso de calor pode prejudicar a durabilidade e acabamento do produto.

madeira
madeira
CABE
CASA

V.01

madeiramadeira

CABECASA

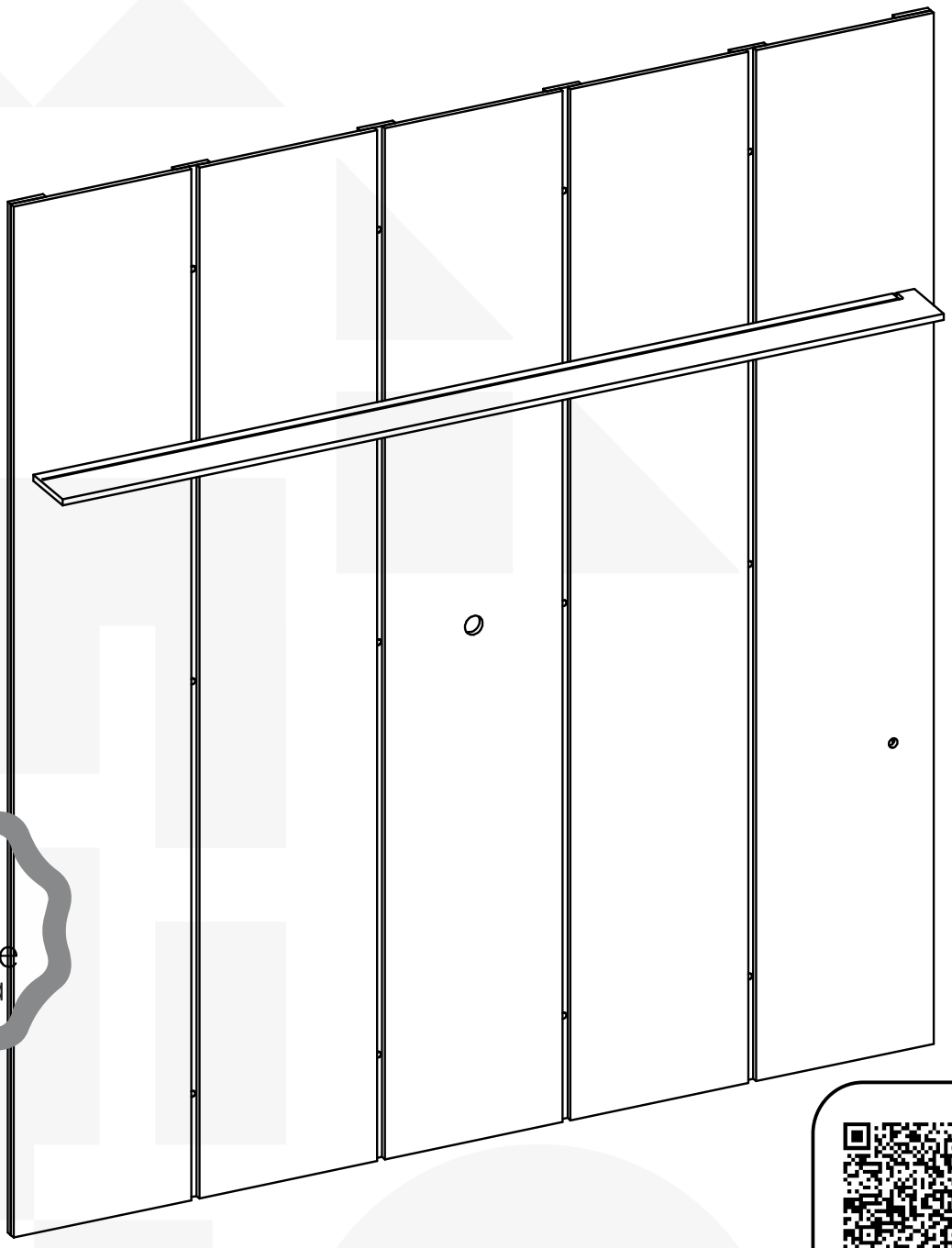

2 anos de garantia

# Painel para TV ate 75 polegadas com iluminação led 235 Amburana

Conheça nossos produtos CabeCasa

Preserve a Segurança da sua Família!
Fixação Obrigatória do produto na parede

# CabeCasa

## Casa e Decoração por MadeiraMadeira

Caber é fazer dar certo.
E para caber na sua vida, criamos a CabeCasa.
Ao invés da gente dizer o que cabe
Fomos perguntar para quem sabe: você, cliente Madeira.
Agora cabe no bolso, cabe na vida
Cabe o que você quiser que caiba.
Cabe em casa.

**CabeCasa é a primeira marca original MadeiraMadeira, conheça nossa loja:**

+ de **10 anos** de mercado

+ de **8 mil** entregas por dia

+ de **5 milhões** de clientes

# Como trocar seu produto

Para caber na sua vida, tem que caber mais transparência.
Se o seu produto CabeCasa chegou com algum defeito, **você tem 7 dias para solicitar a troca**, saiba como agora mesmo.

1. Tenha em mãos: as fotos das peças com defeito; nome; código (como está aqui no manual) e quantidade de peças com defeito

2. Acesse o chat em nosso site, clicando no ícone

3. Selecione o seu pedido, e depois a opção “Quero trocar um produto”.

4. Pronto, agora é só preencher as informações e enviar. Vamos entrar em contato por e-mail e te dar todas as instruções.

CABE NO BOLSO • CABE NA VIDA • CABE EM CASA

# Garantia Cabecasa

A MadeiraMadeira garante que o produto está isento de defeitos de material e fabricação durante período de tempo a contar partir do recebimento do produto com a assinatura de recebimento do mesmo:

• 90 dias (garantia legal) - Abrange o acabamento de peças, defeitos de costura, revestimentos, partes e peças sujeitas a desgaste natural. Neste tipo de garantia o cliente deve acionar o canal de vendas no qual fez a compra.
• Produtos com 2 anos (garantia estrutural) - Estão inclusos aqui, defeitos estruturais que possam comprometer o correto funcionamento do produto.
• Produtos com 5 anos (garantia estrutural) - Estão inclusos aqui, defeitos estruturais que possam comprometer o correto funcionamento do produto.

O presente termo e as garantias aplicam-se apenas ao território nacional.

## Solicitação da Garantia

Aconselhamos que a caixa deva ser aberta no momento do recebimento do produto e que a qualidade do mesmo seja verificada, desta forma podemos solucionar eventuais problemas o mais rápido possível. Ocorrendo algum problema dentro do prazo de 90 dias, o consumidor deve entrar em contato com o canal de vendas seguindo as orientações do mesmo.

Em casos de garantia superior a 90 dias, o consumidor deve entrar em contato com a central de atendimento ao cliente através da área www.madeiramadeira.com.br/central-de-ajuda ou www.madeiramadeira.com.br/garantia-cabecasa, que lhe trará as orientações necessárias.

A MadeiraMadeira caberá a responsabilidade de realizar uma análise prévia do produto através de fotos e vídeos, em caso de parecer positivo (comprovado defeito) a empresa arcará com custo de transporte envio de peças e produtos. É reservado o direito da empresa de reter o produto ou a(s) peça(s) danificada(s). Com a comprovação de defeito no produto, a MadeiraMadeira poderá optar pela substituição total ou parcial de peças. Esta se reserva no direito de realizar os serviços de reposição de partes de peças e componentes que constatem satisfatoriamente a existência de defeito de material ou de manufatura. Se, no momento em que ocorrer a assistência o mesmo produto ou seus materiais não estiverem disponíveis, a empresa poderá substituí-los por de igual qualidade e valor equivalentes a nova linha de produção.

## Perda de Garantia

Fica determinado que a garantia perderá efeito nos casos:

• Desgaste em parte e/ ou peças e acabamento decorrentes de uso intenso ou exposição a condições extremas, incluindo, mas não se limitando a exposição ao frio e calor intensos, luz direta do sol, chuva, umidade excessiva, maresia, entre outros;

• Danos causados durante o transporte, quando estes não tiverem sido executados pela MadeiraMadeira e, principalmente, não há cobertura de danos decorrentes de transportes e mudanças de endereço do cliente;

• Danos decorrente da má utilização do produto, esforços indevidos ou qualquer uso diverso daquele orientado pela MadeiraMadeira, bem como no caso de montagem em desacordo com o manual de instruções ou no caso de o cliente ou prestador de serviços por este contratado, vir a realizar alterações na estrutura ou acabamento do produto diferente da forma como o produto foi entregue;

• Não há cobertura por danos causados por descuido, limpeza e/ou manutenção em desacordo com as instruções repassadas pela MadeiraMadeira ou no caso de danos causados por prestadores de serviços de limpeza ou conserto contratados pelo cliente;

• Não se aplica a danos causados por materiais corrosivos como ácidos, solventes, tintas e fluídos corporais;

• Danos causados por acidentes, quedas, sinistros, ataques de pragas ou agentes da natureza. Ou ainda danos decorrentes de corrosão devido à falta de limpeza, manutenção com produtos inadequados ou conservação em lugares diversos daqueles indicados pela MadeiraMadeira (excetuados os produtos destinados ao uso nestas condições);

• Esta garantia não cobre afrouxamento de tecido ocorrido com o uso e pelo desgaste natural do tecido bem como pela deformação do enchimento ou espuma e pelo desalinhamento de costuras eventualmente advindas com o tempo de uso;

• Produtos enviados a título de amostra não são cobertas por garantia.

• Produtos sem Nota Fiscal não possuem garantia.

# Prepare-se para a montagem

IMPORTANTE - LEIA CUIDADOSAMENTE - RETENHA PARA REFERÊNCIA FUTURA

- [x] Confira as peças, componentes e se já tem em mãos as ferramentas necessárias.
- [x] Para proteger seu móvel, coloque as peças sobre um tapete.
- [x] Para realizar a montagem são necessárias 02 pessoas. Convide sua família ou amigos pra montar com você.

Para realizar a montagem você vai precisar dessas ferramentas:

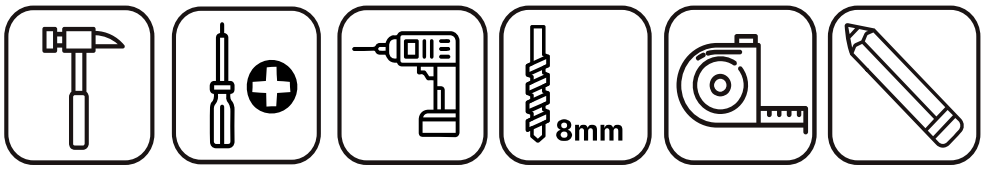


Se ficar alguma dúvida, é só falar com a gente pelo chat do site.

## Atenção!

Grau de dificuldade de montagem **INTERMEDIÁRIO**
Contrate nosso serviço profissional de montagem, é só apontar a câmera do seu celular para o QR Code ao lado ou chamar o número (41) 9 9877-0911 no whatsapp.

Faça utilização da régua abaixo para medir as ferragens.



# Como utilizar esse manual

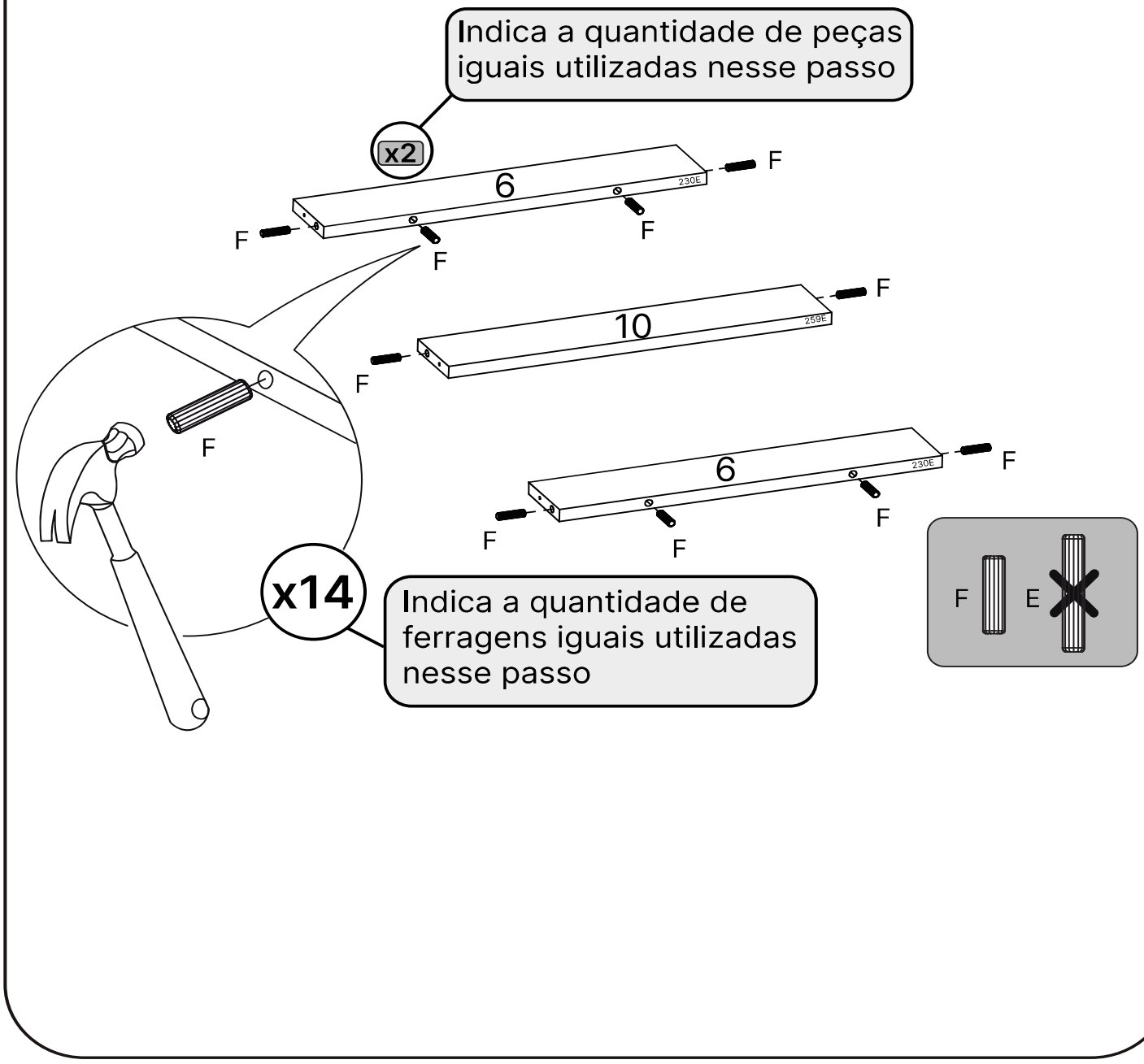

# LISTA DE FERRAGENS

| REF. | DESCRIÇÃO | ILUSTRAÇÃO | QTD |
|---|---|---|---|
| A | Bucha 8mm | 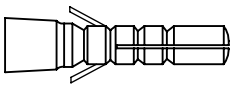 | 10 |
| B | Parafuso 5x70mm cc |  | 10 |
| C | Parafuso 3,5x40mm cc |  | 10 |
| D | Parafuso 4x25mm cc | 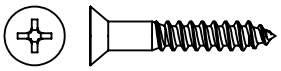 | 60 |
| E | Cavilha 6x30mm |  | 03 |
| F | Cavilha 6x20mm |  | 30 |
| G | Kit Led | 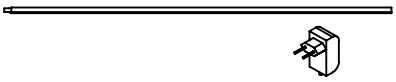 | 01 |
| H | Tapa Furo |  | 12 |
| I | Passa Fios 46mm | 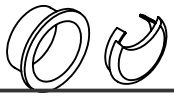 | 01 |
| J | Parafuso 3,5x14mm cc | 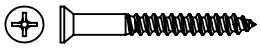 | 32 |
| K | Distanciador | 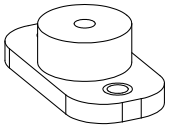 | 16 |

# LISTA DE PEÇAS

| Nº PEÇA | CÓD. FORNECEDOR | DESCRIÇÃO | QTD | DIMENSÕES (mm) | | | PESO UNT (KG) |
|---|---|---|---|---|---|---|---|
| | | | | COMP. | LARG. | ESP. | |
| 1 | PC61404 | Painel esquerdo | 1 | 2500 | 454 | 15 | 10,78 |
| 2 | PC61405 | Painel direito | 1 | 2500 | 454 | 15 | 10,78 |
| 3 | PC61406 | Painel central | 1 | 2500 | 454 | 15 | 10,78 |
| 7 | PC61411 | Painel central esquerda | 1 | 2500 | 454 | 15 | 10,78 |
| 8 | PC61413 | Painel central direito | 1 | 2500 | 454 | 15 | 10,78 |
| 4 | PC61407 | Travessa | 4 | 2500 | 90 | 15 | 2,3 |
| 5 | PC61408 | Travessa lateral | 2 | 2500 | 90 | 15 | 2,3 |
| 6 | PC61412 | Prateleira maior | 1 | 2250 | 150 | 15 | 3,2 |
| | | | | | | | |
| | | | | | | | |
| | | | | | | | |
| | | | | | | | |
| | | | | | | | |
| | | | | | | | |

## Peças com variação de cor

| Nº | CÓD. FORNECEDOR | | DESCRIÇÃO |
|---|---|---|---|
| | | | |
| | | | |
| | | | |
| | | | |
| | | | |
| | | | |
| | | | |
| | | | |
| | | | |
| | | | |
| | | | |
| | | | |
| | | | |
| | | | |
| | | | |

# Vista Explodida

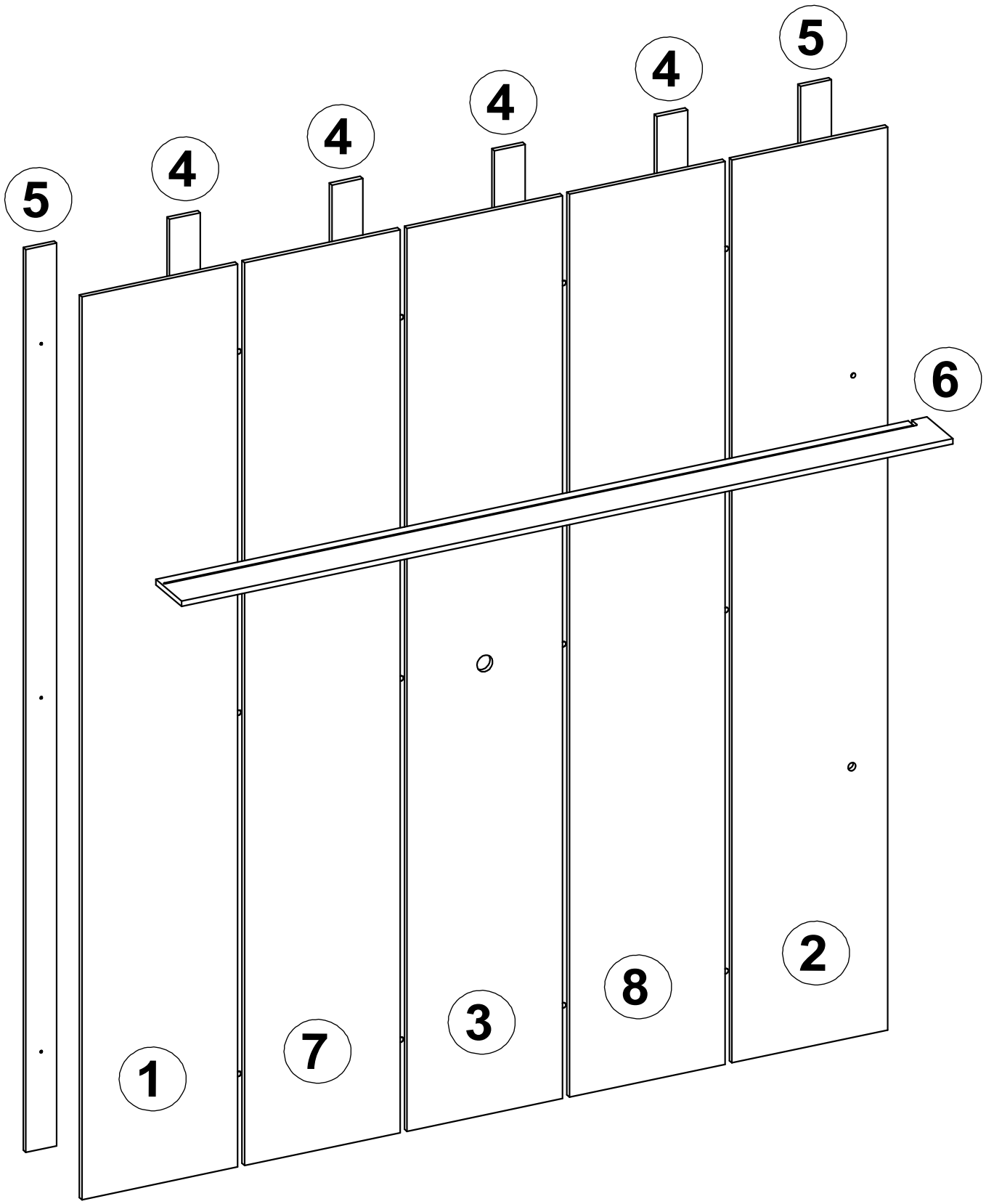

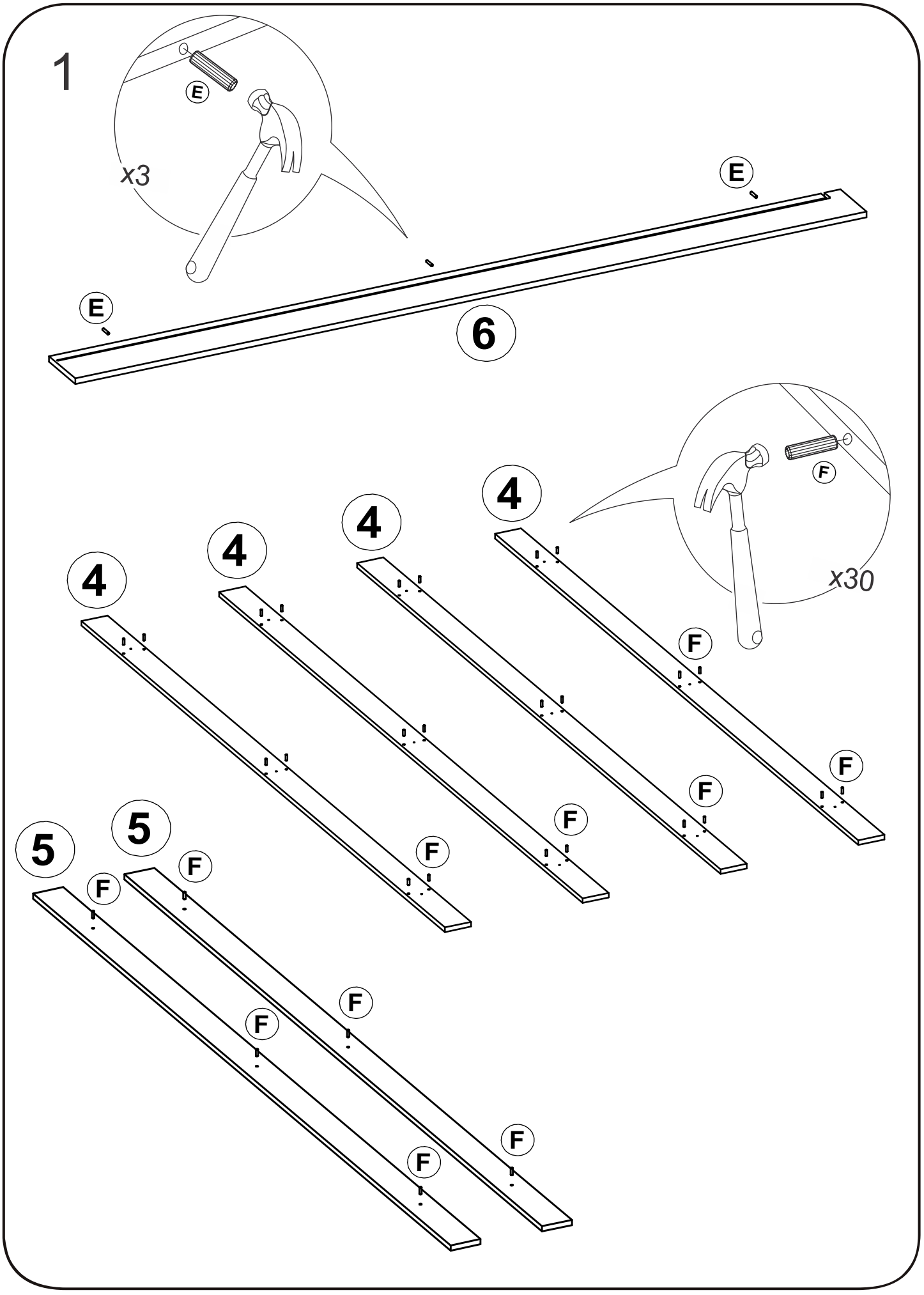
1
E
x3
E
E
6
F
x30
4
4
4
4
F
F
F
F
F
F
5
5
F
F
F
F
F
F

2

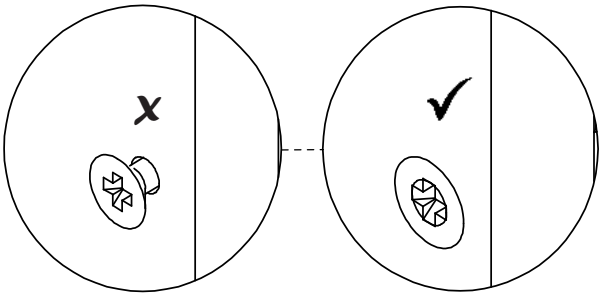


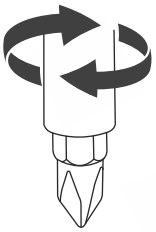

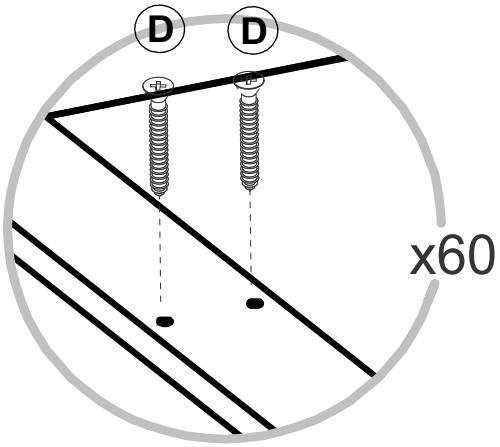


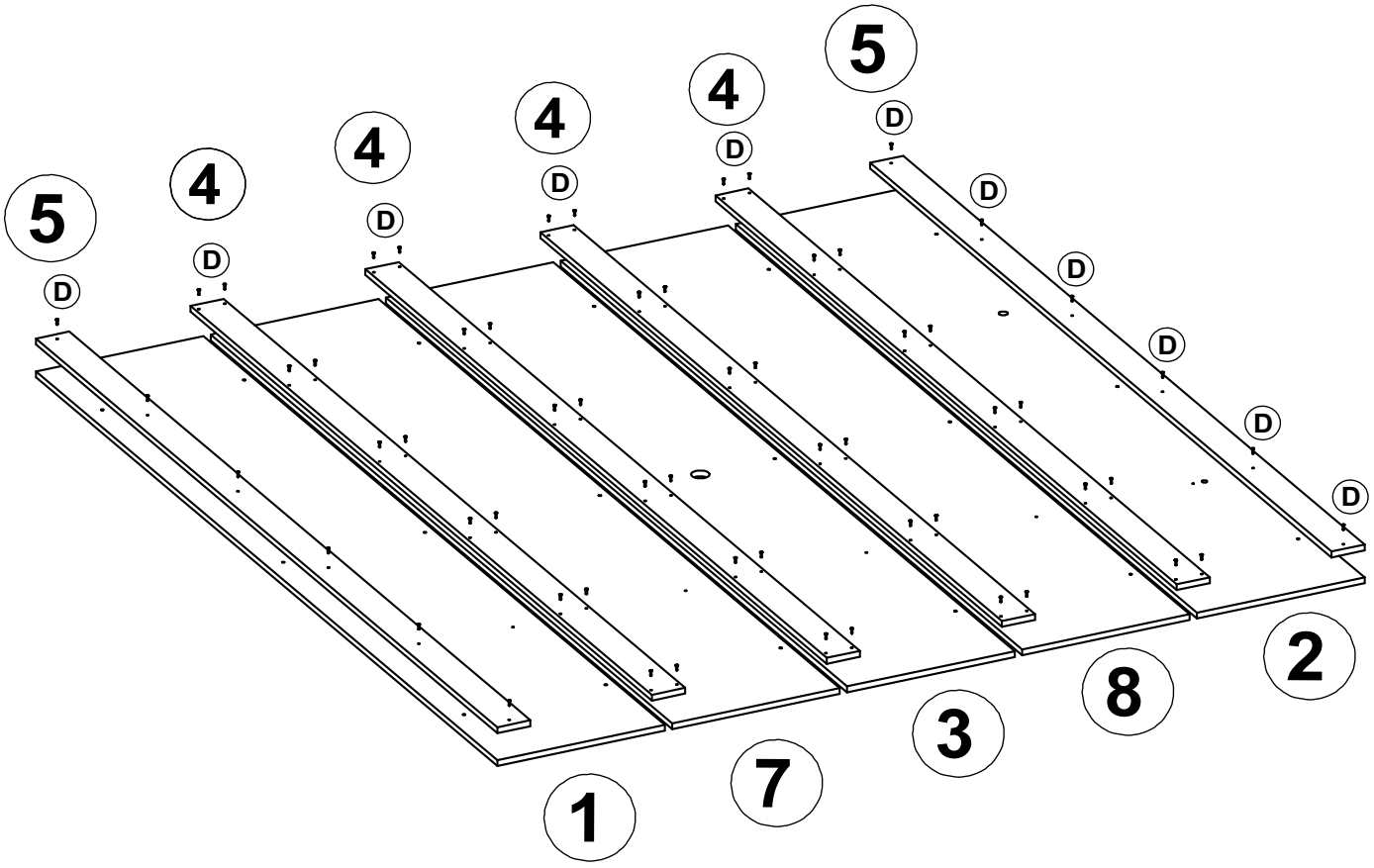

3

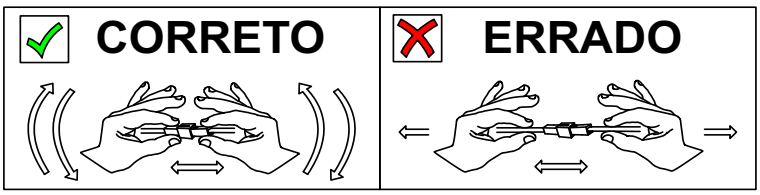


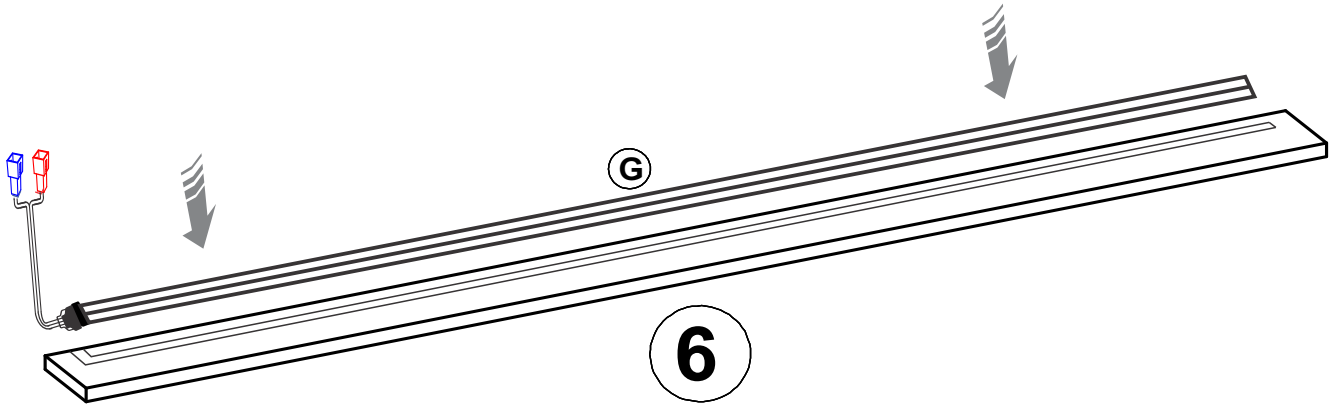

4

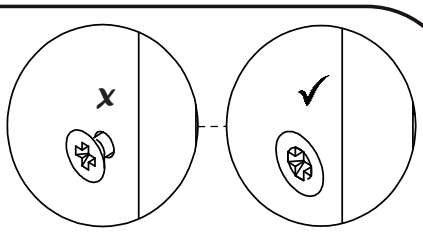


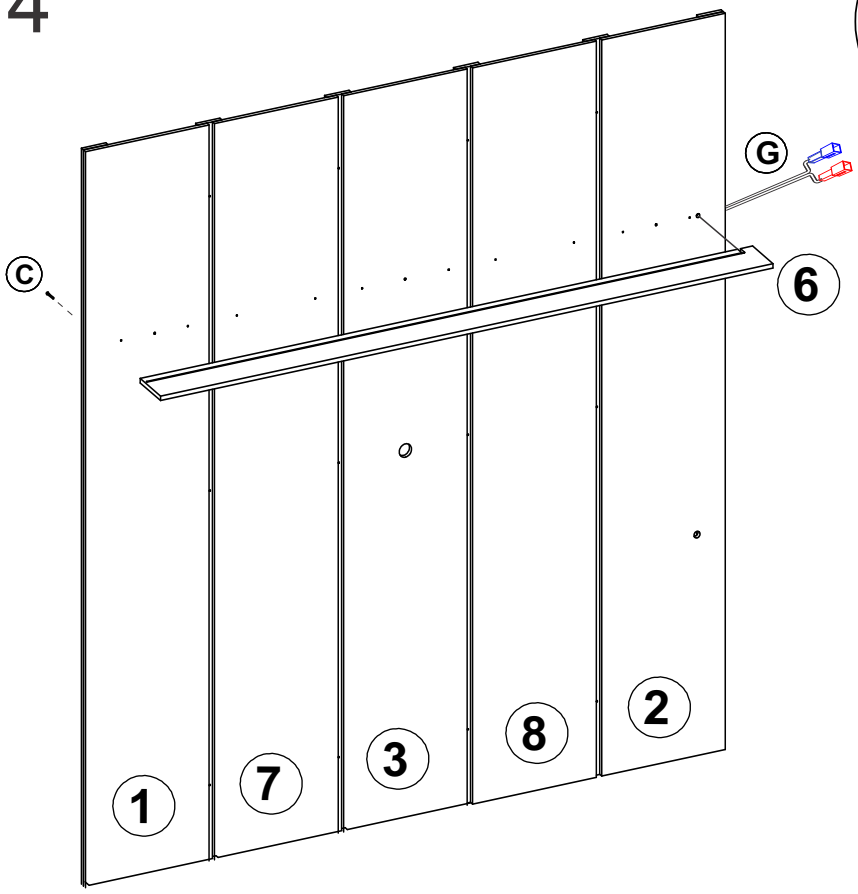


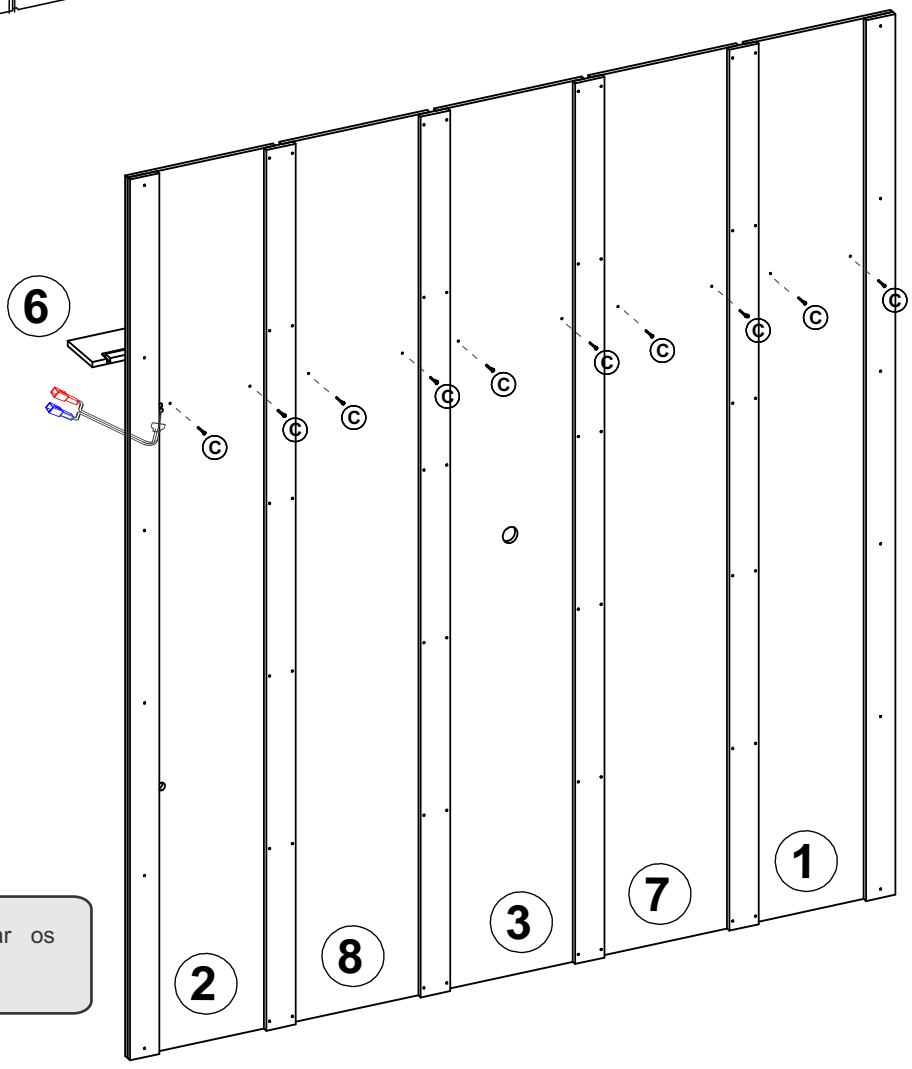


Antes de fixar a prateleira passar os fios para conexão do LED.

5

Conectar cada conector na sua
respectiva cor.
Azul - Azul / Vermelho - Vermelho

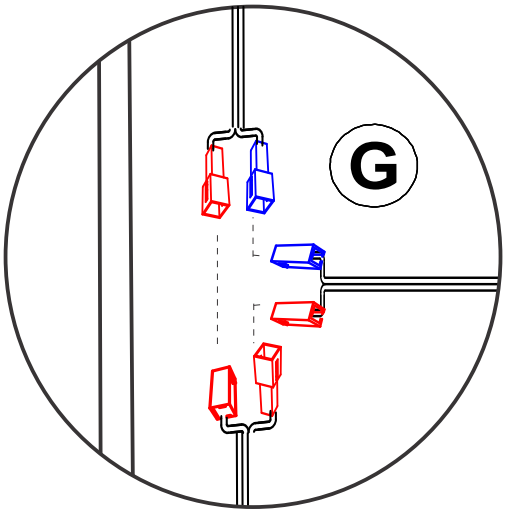


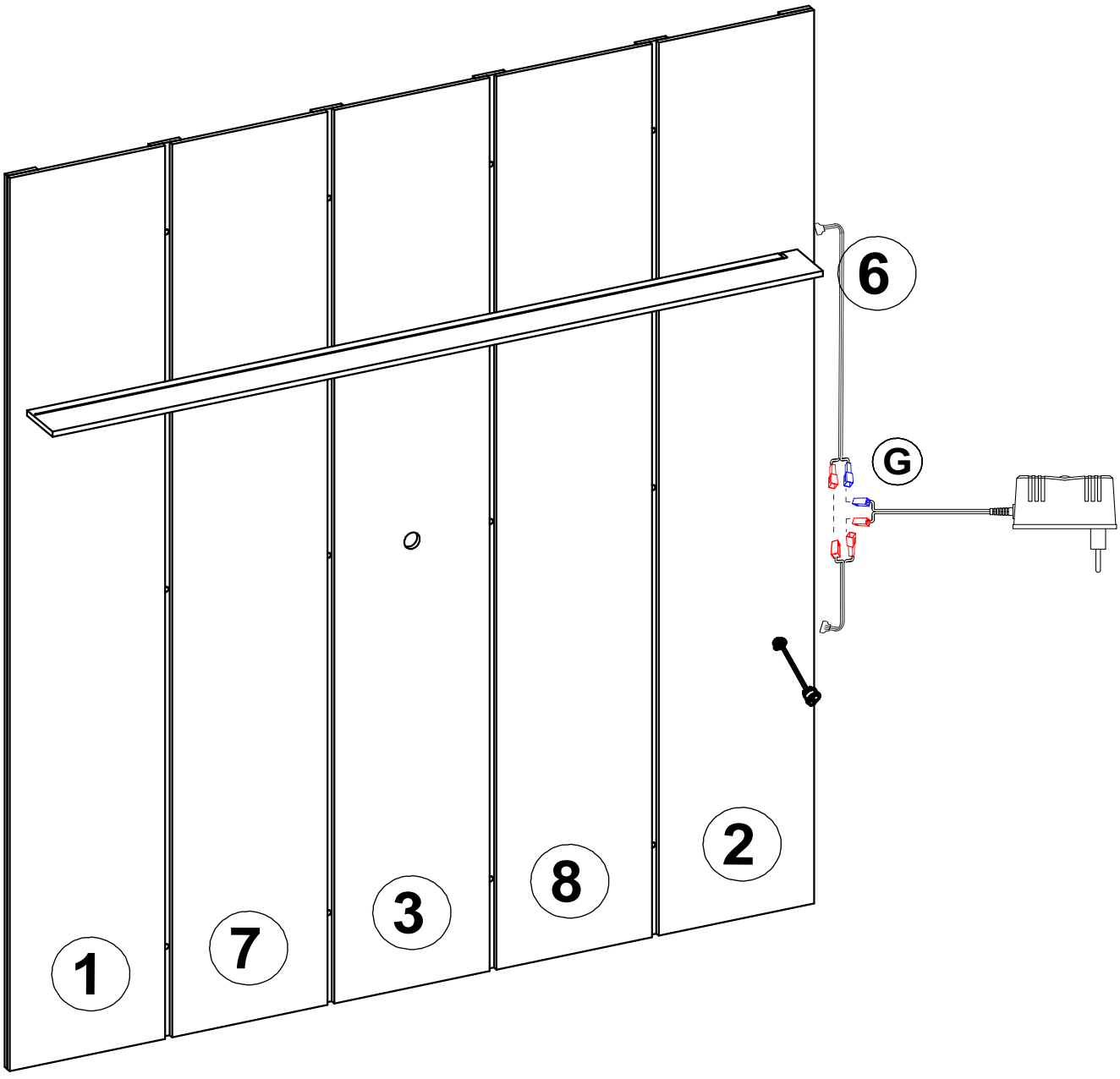

5

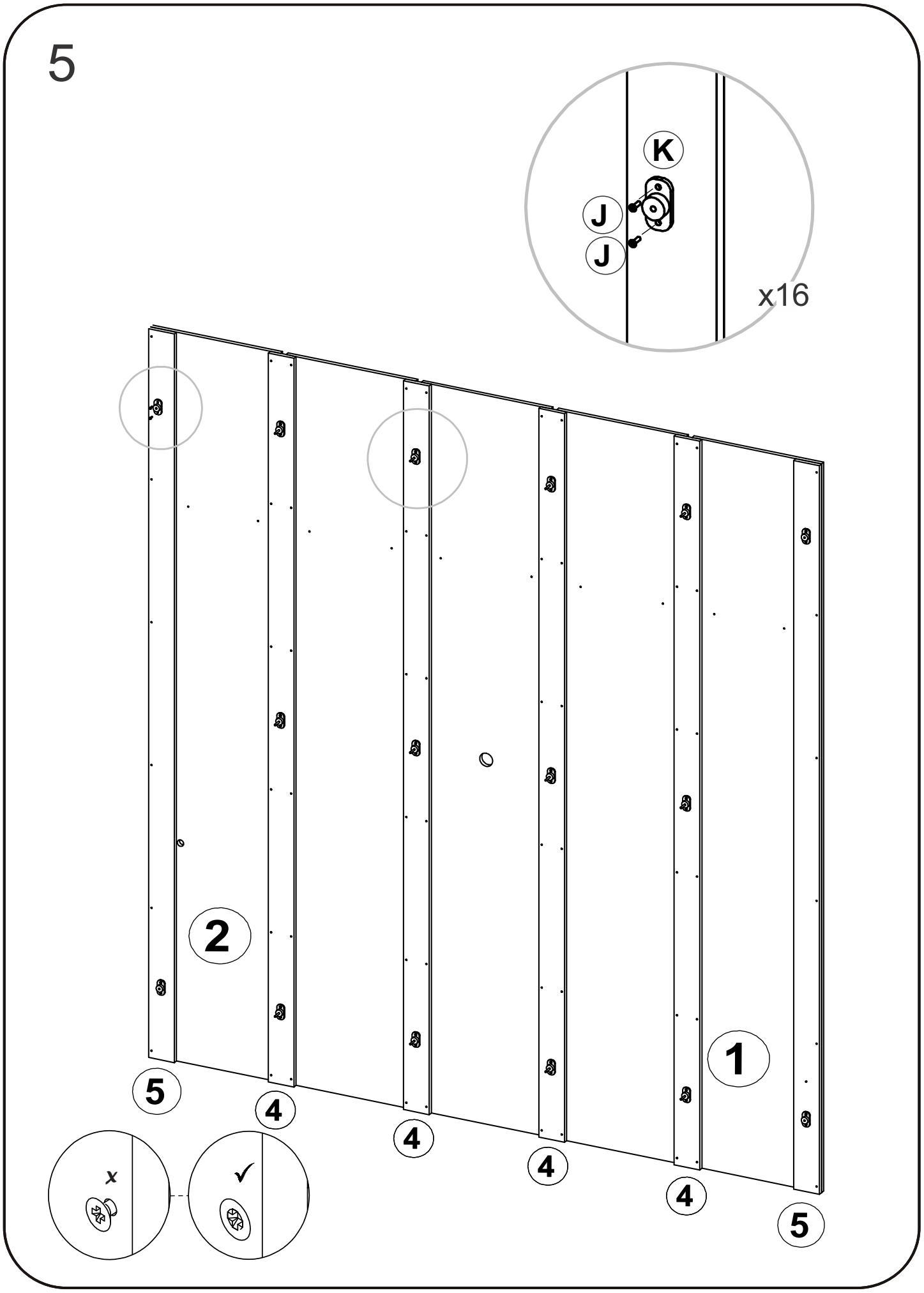

6

Passo a passo para suspender/fixar o móvel na parede.

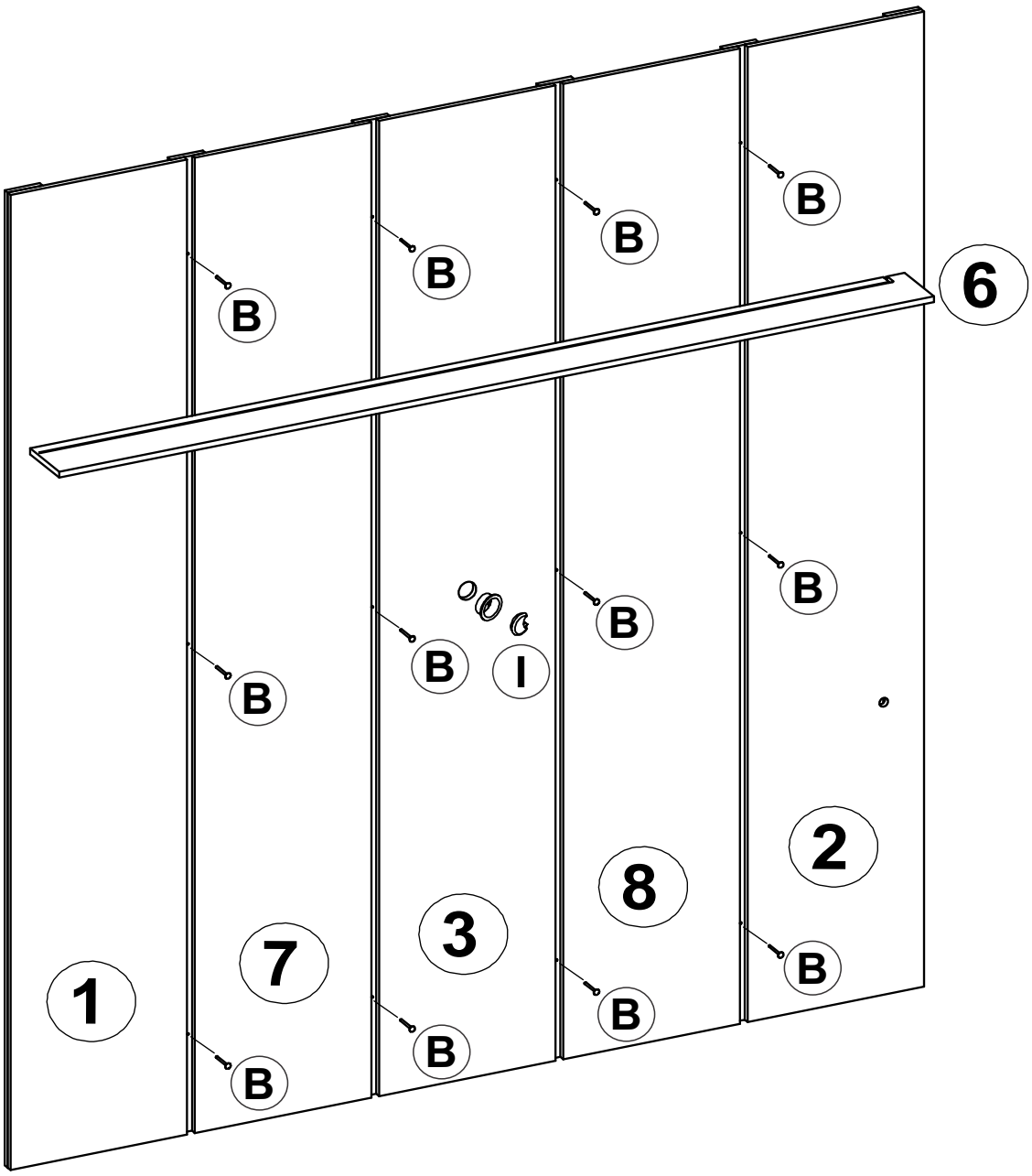


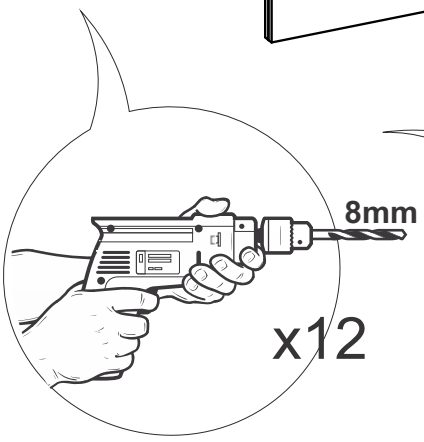


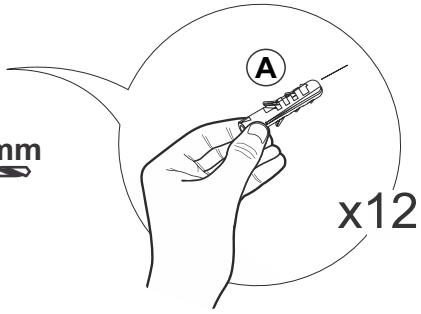

# Dicas para assegurar a garantia e prolongar a vida útil do seu móvel

### Limpeza
Use um  pano macio, levemente umedecido com água. É possível o uso  detergente neutro, ou sabão neutro com água.

### Manutenção
Para garantir estabilidade e durabilidade, é recomendado reapertar os parafusos de tempos em tempos.

### Ventilação
A falta de ventilação e excesso de calor pode prejudicar a durabilidade e acabamento do produto.

madeira
madeira
CABE
CASA

V.01

madeiramadeira

CABECASA

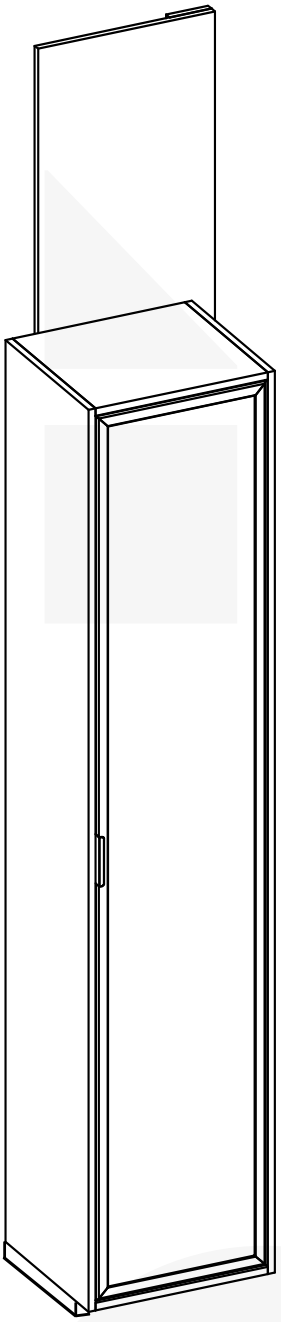

2 anos de garantia

# Cristaleira suspensa com 1 porta refleta e iluminação led Amburana

Conheça nossos produtos CabeCasa

Preserve a Segurança da sua Família!
Fixação Obrigatória do produto na parede

# CabeCasa

## Casa e Decoração por MadeiraMadeira

Caber é fazer dar certo.
E para caber na sua vida, criamos a CabeCasa.
Ao invés da gente dizer o que cabe
Fomos perguntar para quem sabe: você, cliente Madeira.
Agora cabe no bolso, cabe na vida
Cabe o que você quiser que caiba.
Cabe em casa.

**CabeCasa é a primeira marca original MadeiraMadeira, conheça nossa loja:**

+ de **10 anos** de mercado

+ de **8 mil** entregas por dia

+ de **5 milhões** de clientes

# Como trocar seu produto

Para caber na sua vida, tem que caber mais transparência.
Se o seu produto CabeCasa chegou com algum defeito, **você tem 7 dias para solicitar a troca**, saiba como agora mesmo.

1. Tenha em mãos: as fotos das peças com defeito; nome; código (como está aqui no manual) e quantidade de peças com defeito

2. Acesse o chat em nosso site, clicando no ícone

3. Selecione o seu pedido, e depois a opção “Quero trocar um produto”.

4. Pronto, agora é só preencher as informações e enviar. Vamos entrar em contato por e-mail e te dar todas as instruções.

CABE NO BOLSO • CABE NA VIDA • CABE EM CASA

# Garantia Cabecasa

A MadeiraMadeira garante que o produto está isento de defeitos de material e fabricação durante período de tempo a contar partir do recebimento do produto com a assinatura de recebimento do mesmo:

• 90 dias (garantia legal) - Abrange o acabamento de peças, defeitos de costura, revestimentos, partes e peças sujeitas a desgaste natural. Neste tipo de garantia o cliente deve acionar o canal de vendas no qual fez a compra.
• Produtos com 2 anos (garantia estrutural) - Estão inclusos aqui, defeitos estruturais que possam comprometer o correto funcionamento do produto.
• Produtos com 5 anos (garantia estrutural) - Estão inclusos aqui, defeitos estruturais que possam comprometer o correto funcionamento do produto.

O presente termo e as garantias aplicam-se apenas ao território nacional.

## Solicitação da Garantia

Aconselhamos que a caixa deva ser aberta no momento do recebimento do produto e que a qualidade do mesmo seja verificada, desta forma podemos solucionar eventuais problemas o mais rápido possível. Ocorrendo algum problema dentro do prazo de 90 dias, o consumidor deve entrar em contato com o canal de vendas seguindo as orientações do mesmo.

Em casos de garantia superior a 90 dias, o consumidor deve entrar em contato com a central de atendimento ao cliente através da área www.madeiramadeira.com.br/central-de-ajuda ou www.madeiramadeira.com.br/garantia-cabecasa, que lhe trará as orientações necessárias.

A MadeiraMadeira caberá a responsabilidade de realizar uma análise prévia do produto através de fotos e vídeos, em caso de parecer positivo (comprovado defeito) a empresa arcará com custo de transporte envio de peças e produtos. É reservado o direito da empresa de reter o produto ou a(s) peça(s) danificada(s). Com a comprovação de defeito no produto, a MadeiraMadeira poderá optar pela substituição total ou parcial de peças. Esta se reserva no direito de realizar os serviços de reposição de partes de peças e componentes que constatem satisfatoriamente a existência de defeito de material ou de manufatura. Se, no momento em que ocorrer a assistência o mesmo produto ou seus materiais não estiverem disponíveis, a empresa poderá substituí-los por de igual qualidade e valor equivalentes a nova linha de produção.

## Perda de Garantia

Fica determinado que a garantia perderá efeito nos casos:

• Desgaste em parte e/ ou peças e acabamento decorrentes de uso intenso ou exposição a condições extremas, incluindo, mas não se limitando a exposição ao frio e calor intensos, luz direta do sol, chuva, umidade excessiva, maresia, entre outros;

• Danos causados durante o transporte, quando estes não tiverem sido executados pela MadeiraMadeira e, principalmente, não há cobertura de danos decorrentes de transportes e mudanças de endereço do cliente;

• Danos decorrente da má utilização do produto, esforços indevidos ou qualquer uso diverso daquele orientado pela MadeiraMadeira, bem como no caso de montagem em desacordo com o manual de instruções ou no caso de o cliente ou prestador de serviços por este contratado, vir a realizar alterações na estrutura ou acabamento do produto diferente da forma como o produto foi entregue;

• Não há cobertura por danos causados por descuido, limpeza e/ou manutenção em desacordo com as instruções repassadas pela MadeiraMadeira ou no caso de danos causados por prestadores de serviços de limpeza ou conserto contratados pelo cliente;

• Não se aplica a danos causados por materiais corrosivos como ácidos, solventes, tintas e fluídos corporais;

• Danos causados por acidentes, quedas, sinistros, ataques de pragas ou agentes da natureza. Ou ainda danos decorrentes de corrosão devido à falta de limpeza, manutenção com produtos inadequados ou conservação em lugares diversos daqueles indicados pela MadeiraMadeira (excetuados os produtos destinados ao uso nestas condições);

• Esta garantia não cobre afrouxamento de tecido ocorrido com o uso e pelo desgaste natural do tecido bem como pela deformação do enchimento ou espuma e pelo desalinhamento de costuras eventualmente advindas com o tempo de uso;

• Produtos enviados a título de amostra não são cobertas por garantia.

• Produtos sem Nota Fiscal não possuem garantia.

# Prepare-se para a montagem

IMPORTANTE - LEIA CUIDADOSAMENTE - RETENHA PARA REFERÊNCIA FUTURA

- [x] Confira as peças, componentes e se já tem em mãos as ferramentas necessárias.
- [x] Para proteger seu móvel, coloque as peças sobre um tapete.
- [x] Para realizar a montagem são necessárias 02 pessoas. Convide sua família ou amigos pra montar com você.

Para realizar a montagem você vai precisar dessas ferramentas:

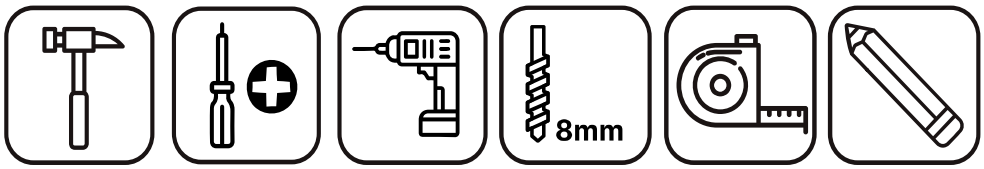


Se ficar alguma dúvida, é só falar com a gente pelo chat do site.

## Atenção!

Grau de dificuldade de montagem **INTERMEDIÁRIO**
Contrate nosso serviço profissional de montagem, é só apontar a câmera do seu celular para o QR Code ao lado ou chamar o número (41) 9 9877-0911 no whatsapp.

Faça utilização da régua abaixo para medir as ferragens.



# Como utilizar esse manual

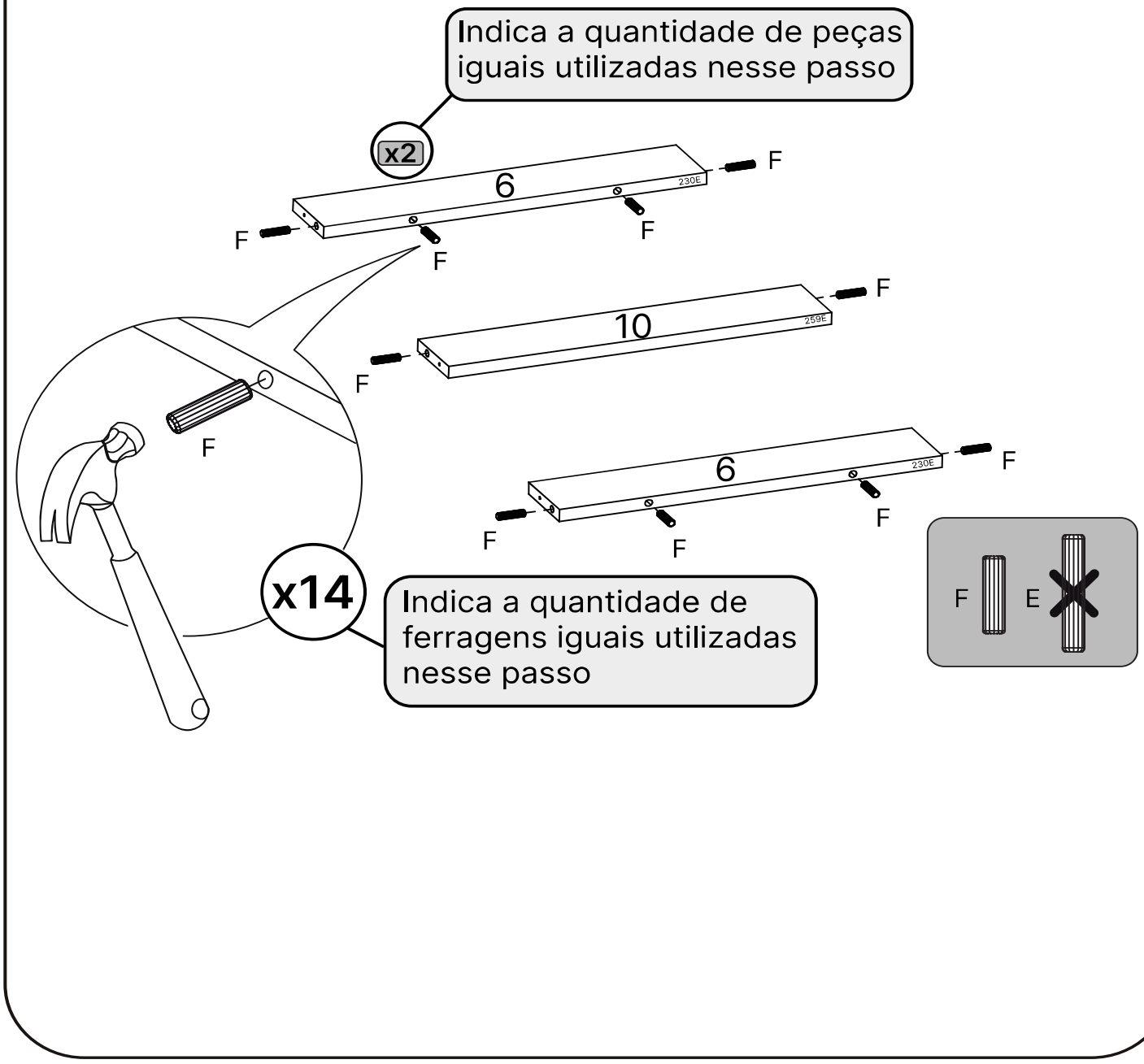

# LISTA DE FERRAGENS

| REF. | DESCRIÇÃO | ILUSTRAÇÃO | QTD |
|---|---|---|---|
| A | Bucha 8mm | 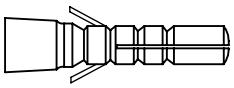 | 03 |
| B | Parafuso 5x70mm cc |  | 03 |
| C | Parafuso 3,5x40mm cc |  | 08 |
| D | Parafuso 3,5x14mm cc | 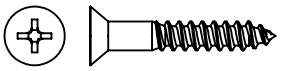 | 36 |
| E | Cavilha 6x30mm | 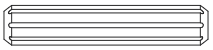 | 32 |
| F | Kit Led |  | 02 |
| G | Sapata | 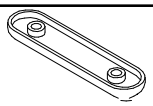 | 04 |
| H | Cantoneira |  | 04 |
| I | Dobradiça Caneco 26 \| Super Curva | 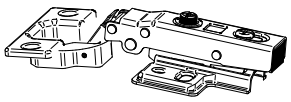 | 04 |
| J | Puxador | 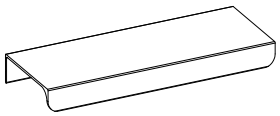 | 01 |
| K | Parafuso Minifix |  | 14 |
| L | Tambor Minifix 12mm | 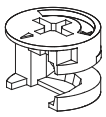 | 14 |
| M | Parafuso 3x10mm cc |  | 08 |
| N | Parafuso 4x25mm cc | 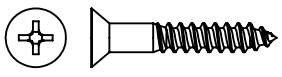 | 06 |
| O | Distanciador | 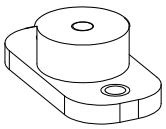 | 03 |

# LISTA DE PEÇAS

| Nº PEÇA | CÓD. FORNECEDOR | DESCRIÇÃO | QTD | DIMENSÕES (mm) | | | PESO UNT (KG) |
|---|---|---|---|---|---|---|---|
| | | | | COMP. | LARG. | ESP. | |
| 1 | PC61414 | Painel | 1 | 2500 | 380 | 15 | 9,02 |
| 2 | PC61415 | Lateral esquerda | 1 | 1840 | 337 | 15 | 5,89 |
| 3 | PC61416 | Lateral direita | 1 | 1840 | 337 | 15 | 5,89 |
| 4 | PC61407 | Travessa | 1 | 2500 | 90 | 15 | 2,13 |
| 5 | PC61417 | Tampo | 1 | 348 | 337 | 15 | 1,11 |
| 6 | PC61418 | Prateleira | 2 | 348 | 290 | 15 | 0,95 |
| 7 | PC61454 | Rodape frontal | 1 | 346 | 80 | 15 | 0,26 |
| 8 | PC61456 | Base | 1 | 348 | 337 | 15 | 1,11 |
| 9 | PC61457 | Prateleira central | 1 | 348 | 290 | 15 | 0,95 |
| 10 | PC61428 | Rodape lateral | 1 | 300 | 80 | 15 | 0,22 |
| 14 | PC61455 | Rodape lateral direito | 1 | 300 | 80 | 15 | 0,22 |
| 15 | ———— | Porta reflecta | 1 | 1836 | 374 | 20 | 9,6 |
| | | | | | | | |
| | | | | | | | |

## Peças com variação de cor

| Nº | CÓD. FORNECEDOR | | DESCRIÇÃO |
|---|---|---|---|
| | | | |
| | | | |
| | | | |
| | | | |
| | | | |
| | | | |
| | | | |
| | | | |
| | | | |
| | | | |
| | | | |
| | | | |
| | | | |
| | | | |
| | | | |

# Vista Explodida

MONTAGEM DIREITA / ESQUERDA

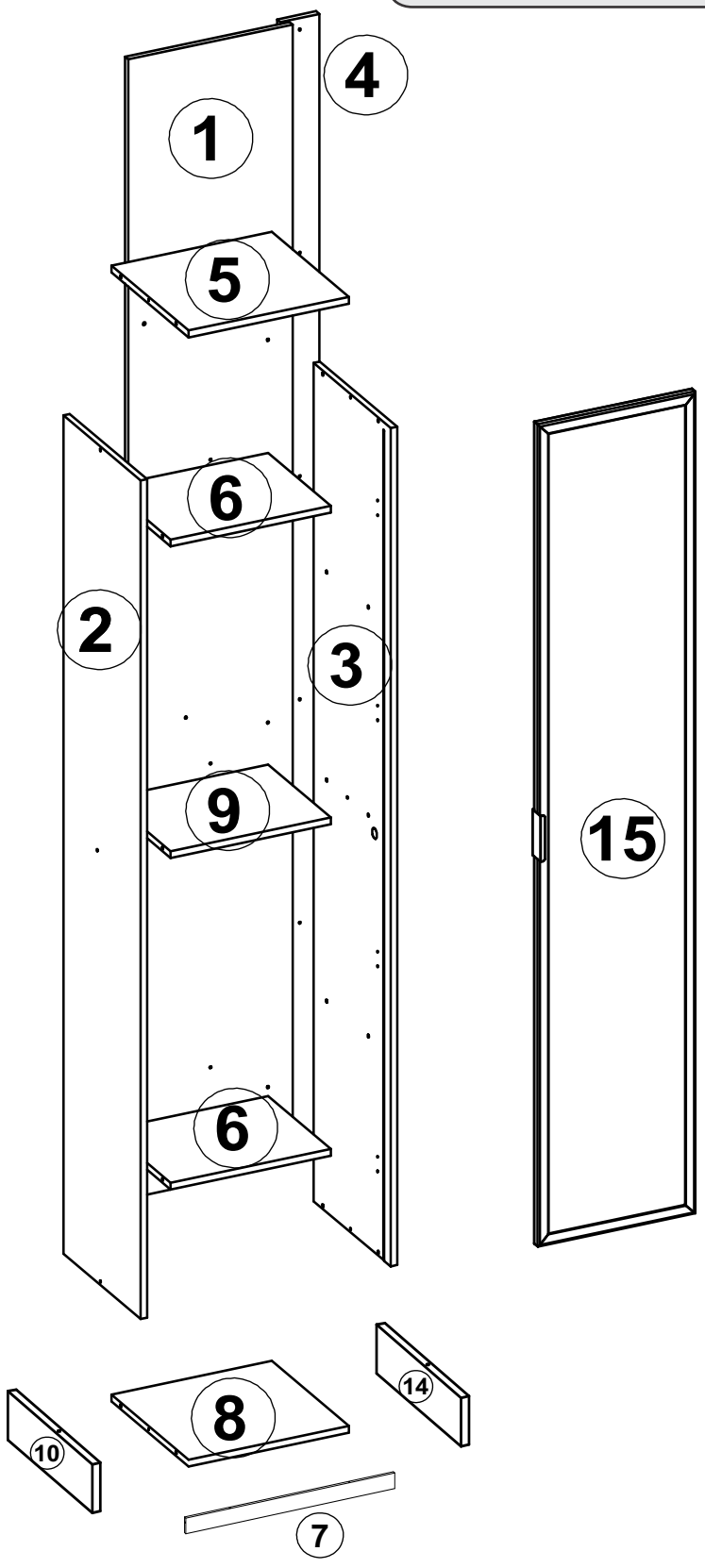

1

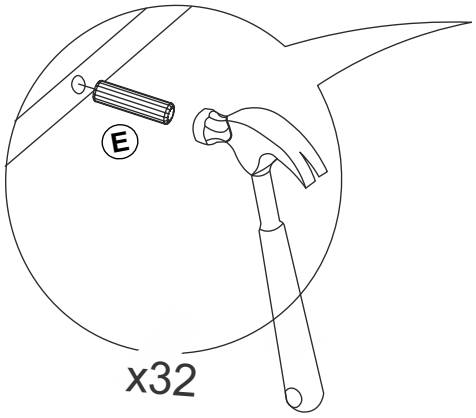


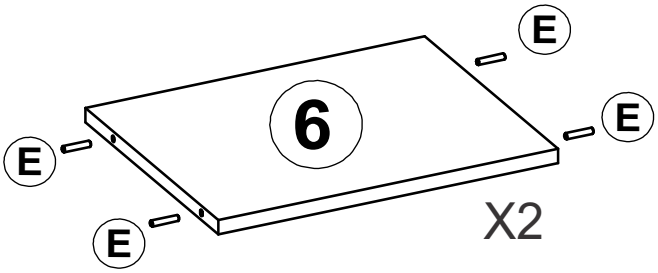


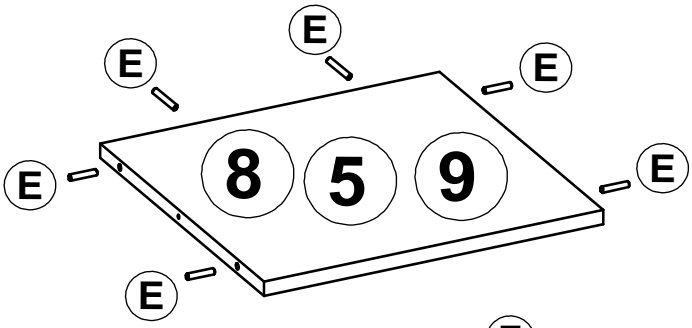


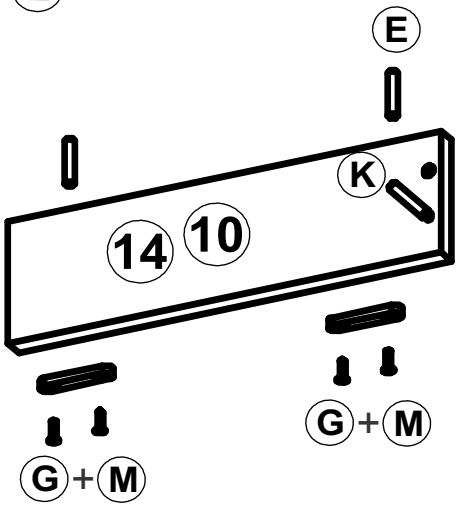


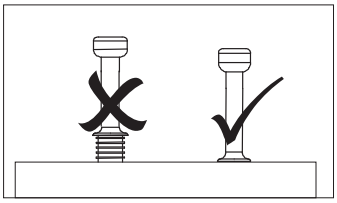

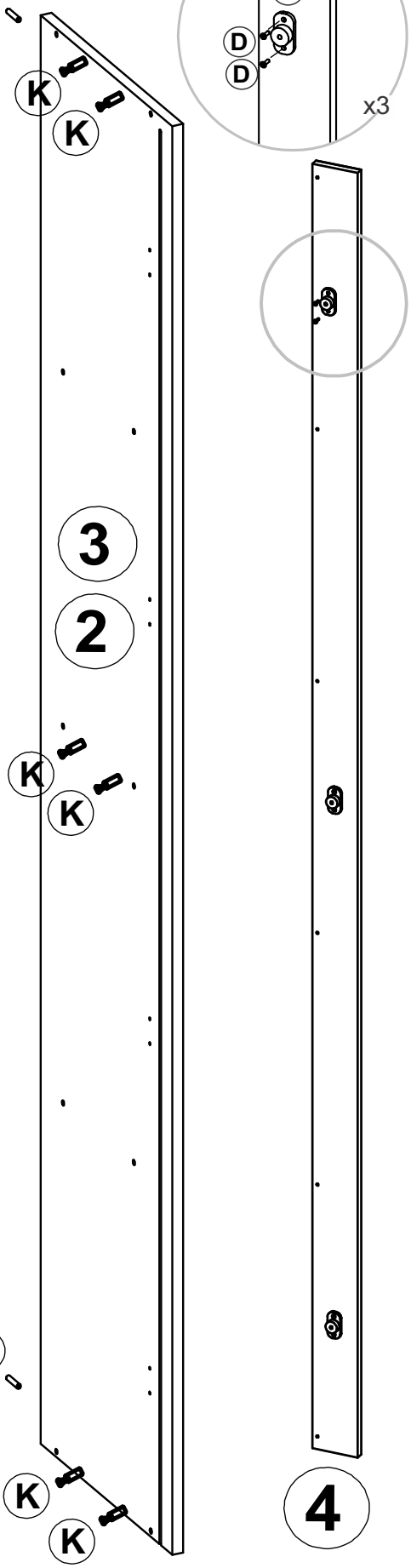

2

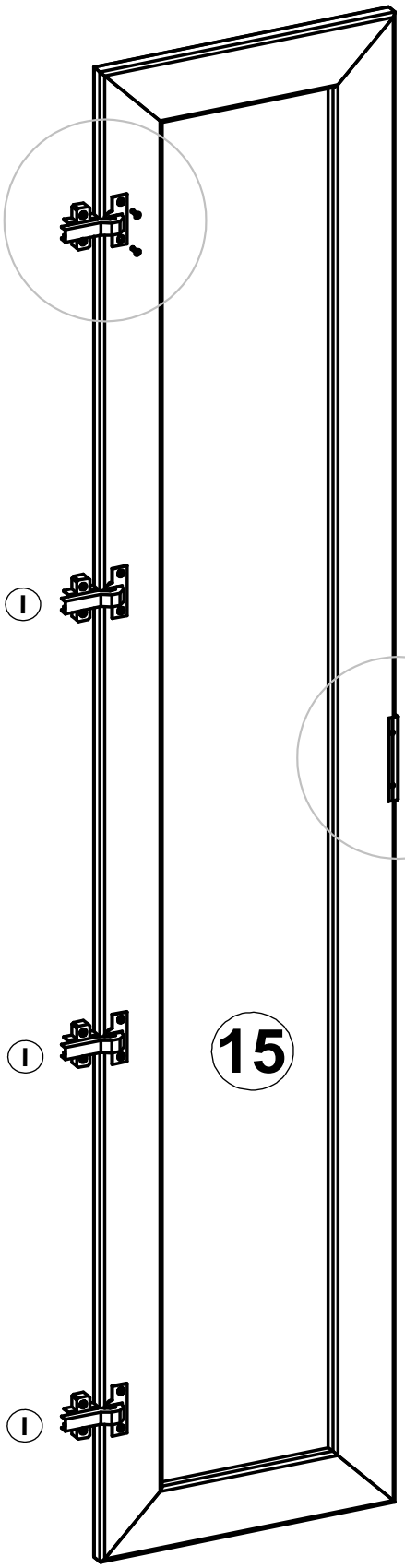


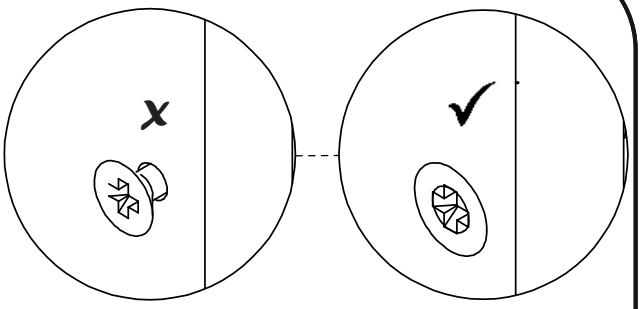


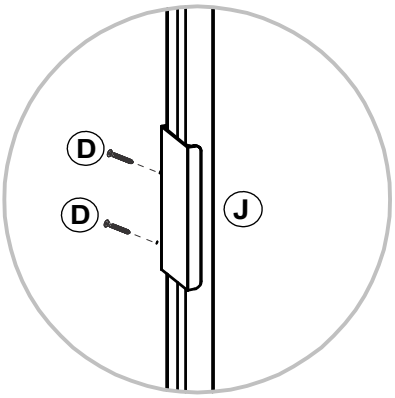


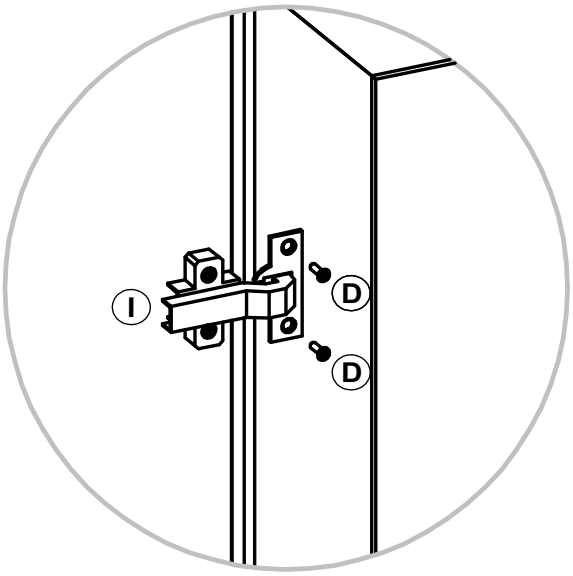

3

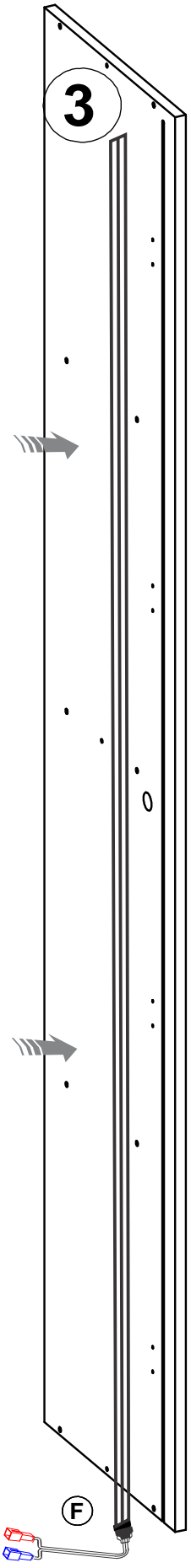


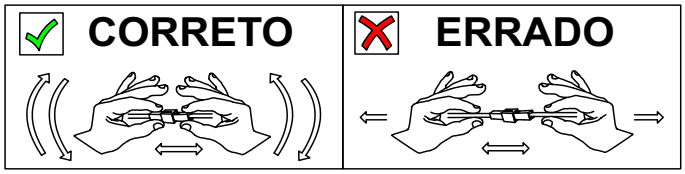


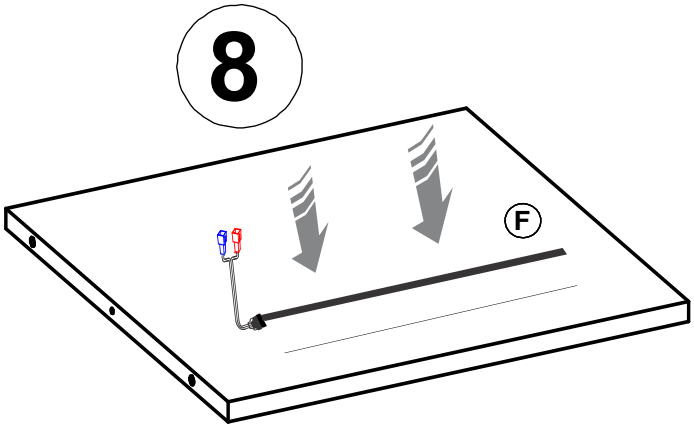

4

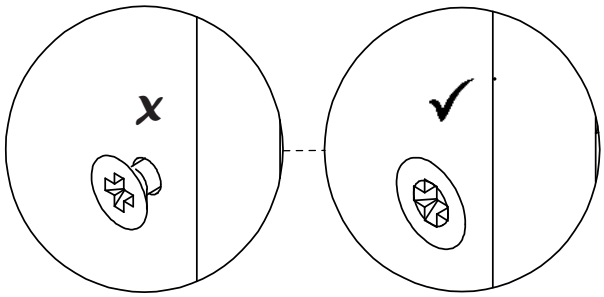


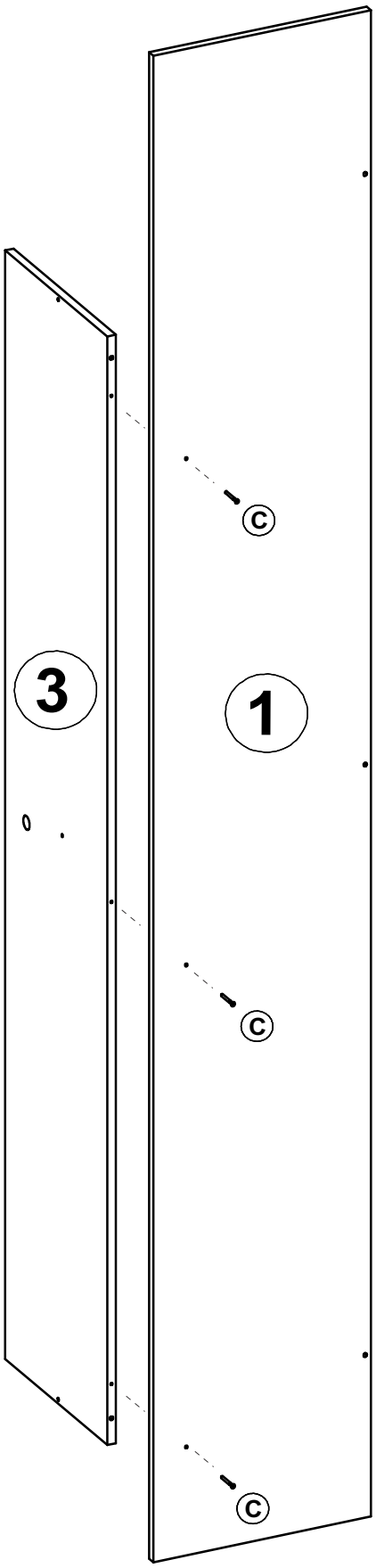

5

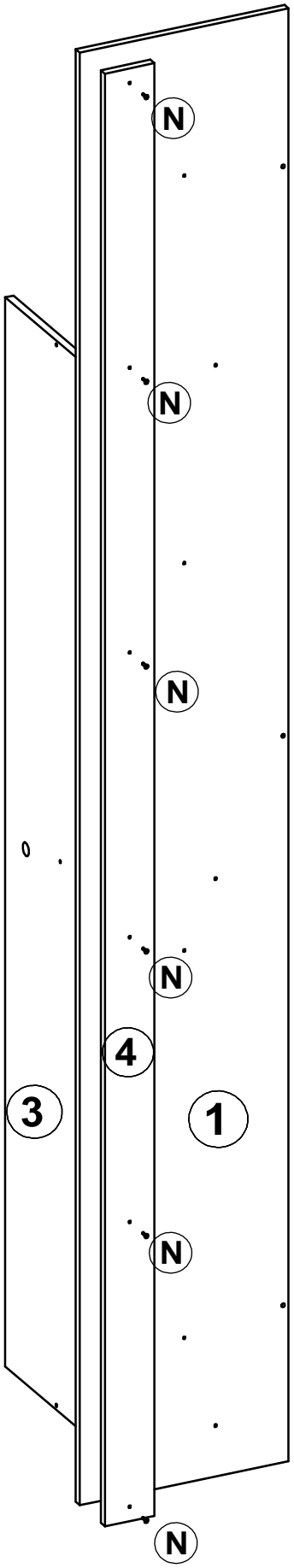


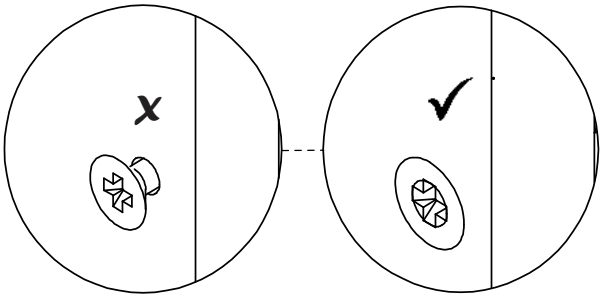


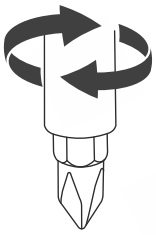

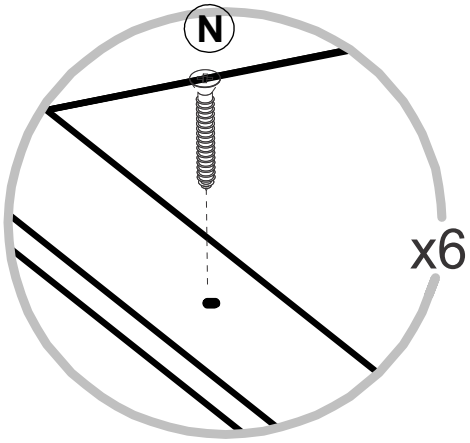

6

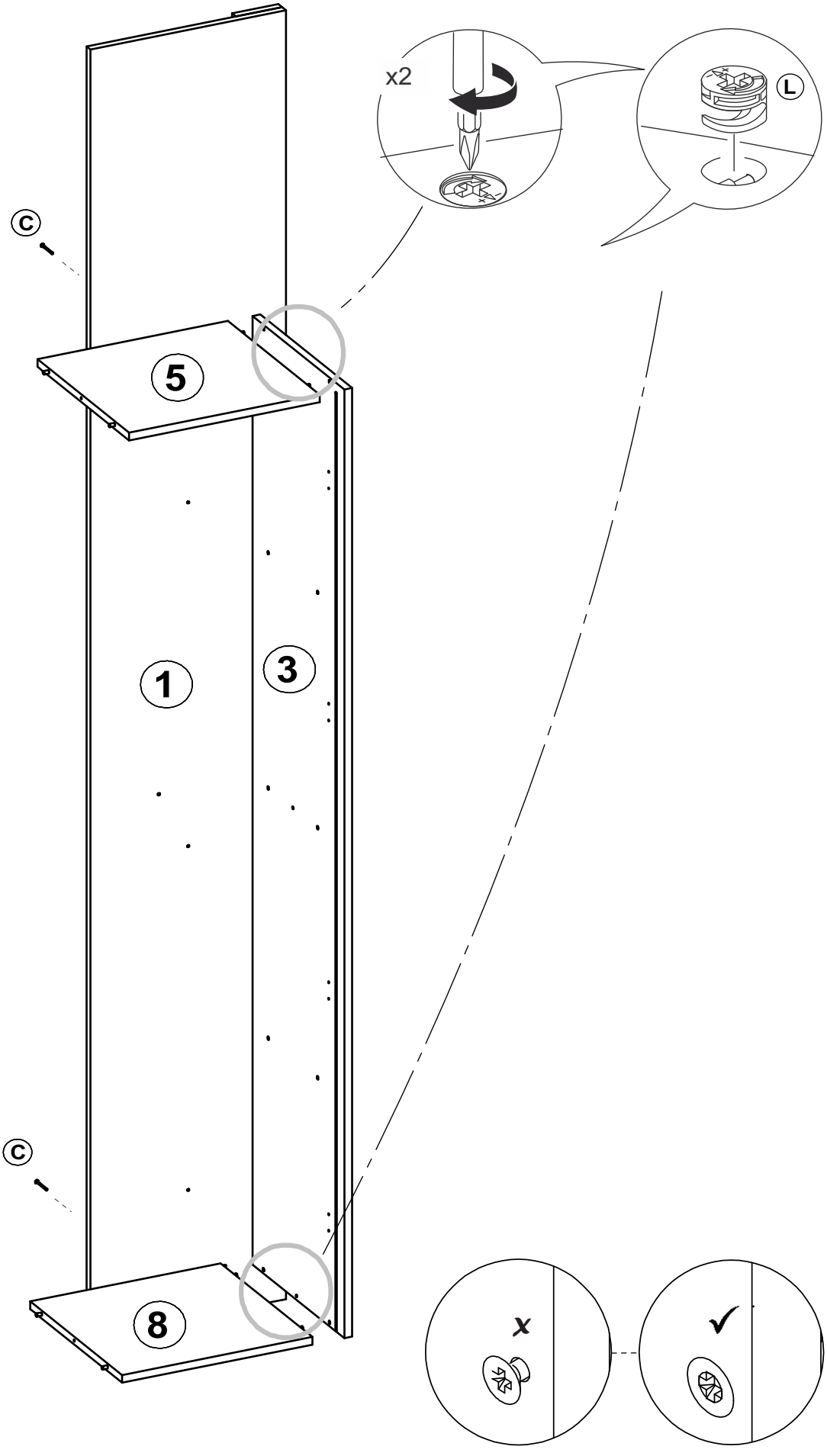

7

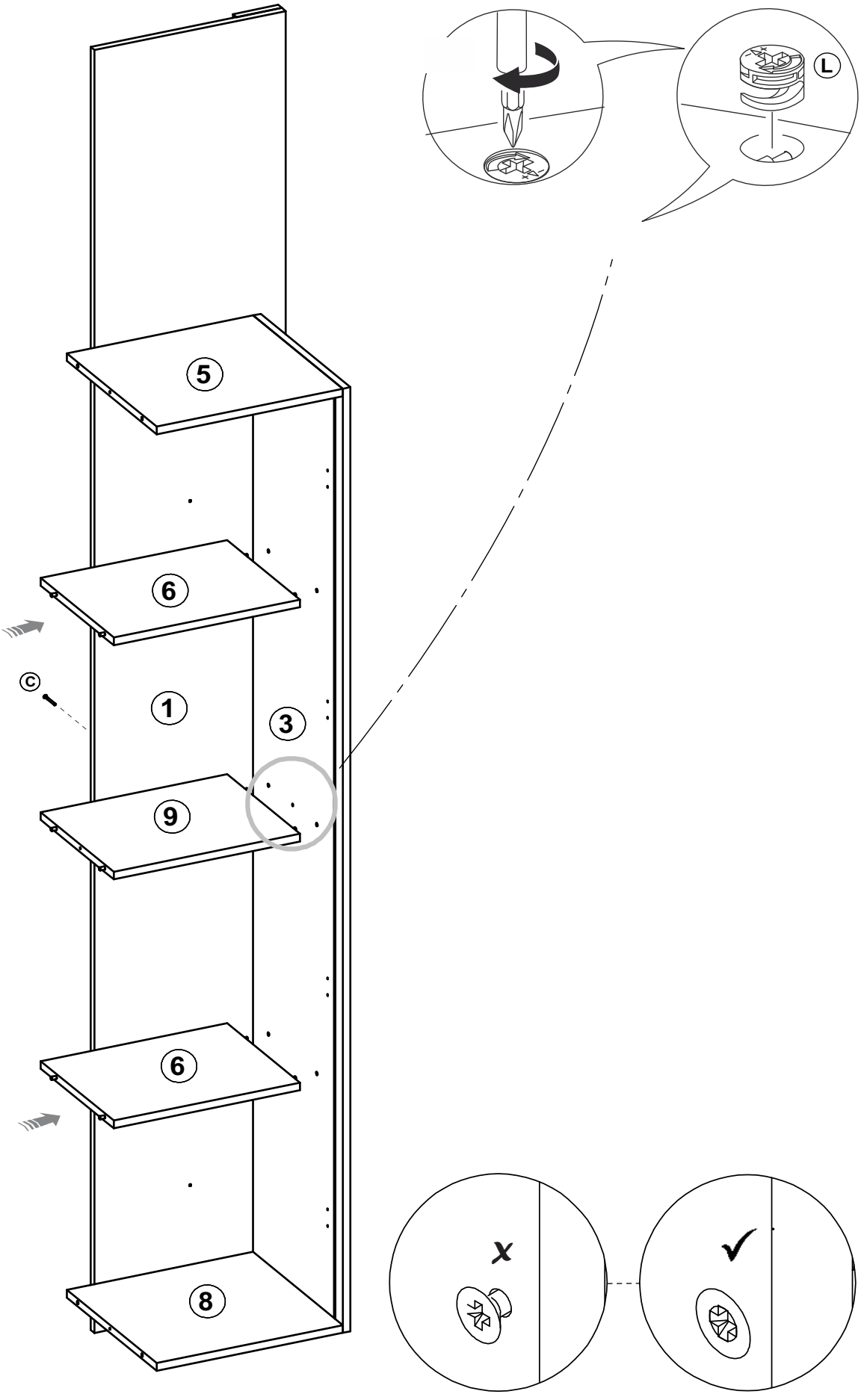

8

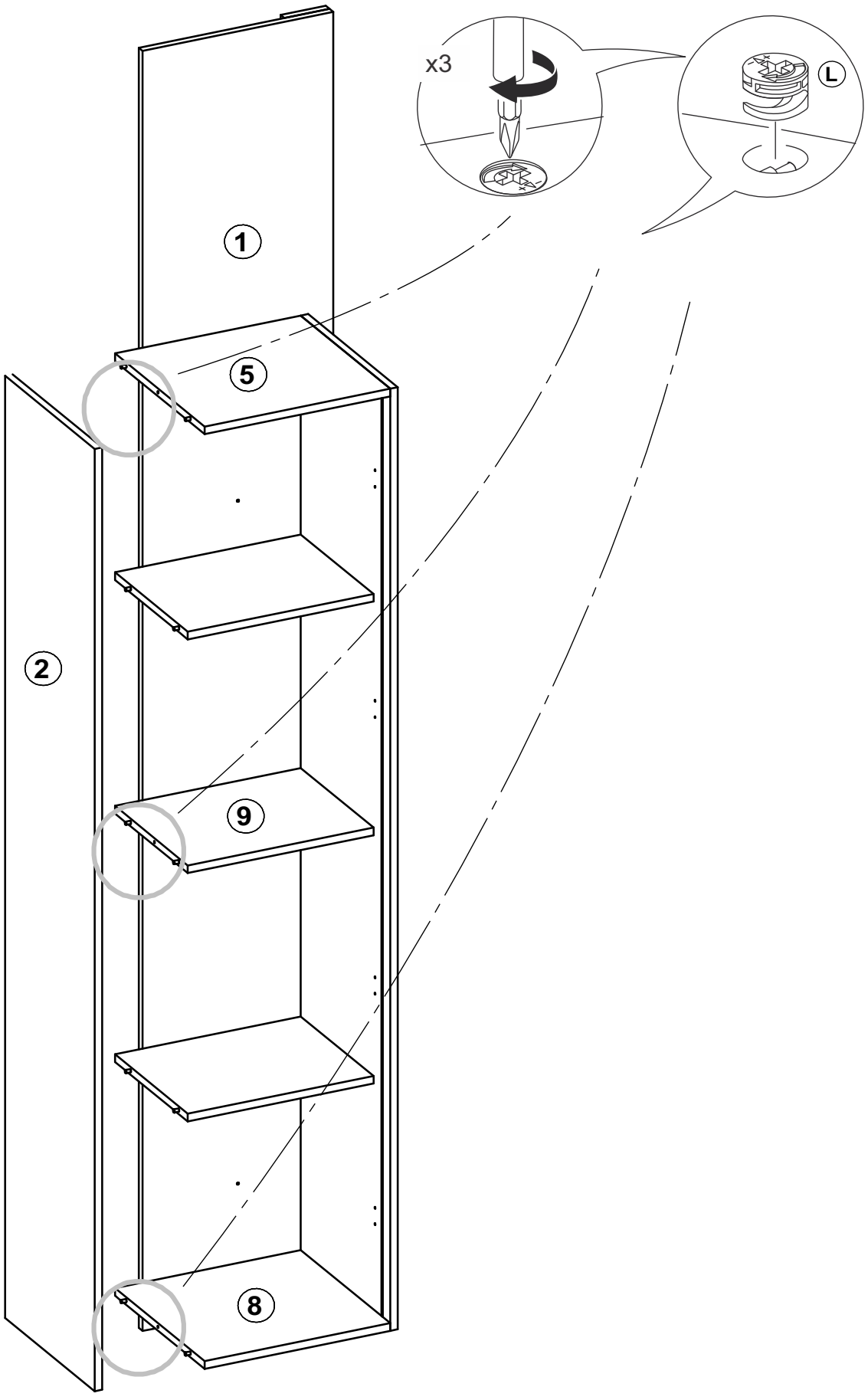

9

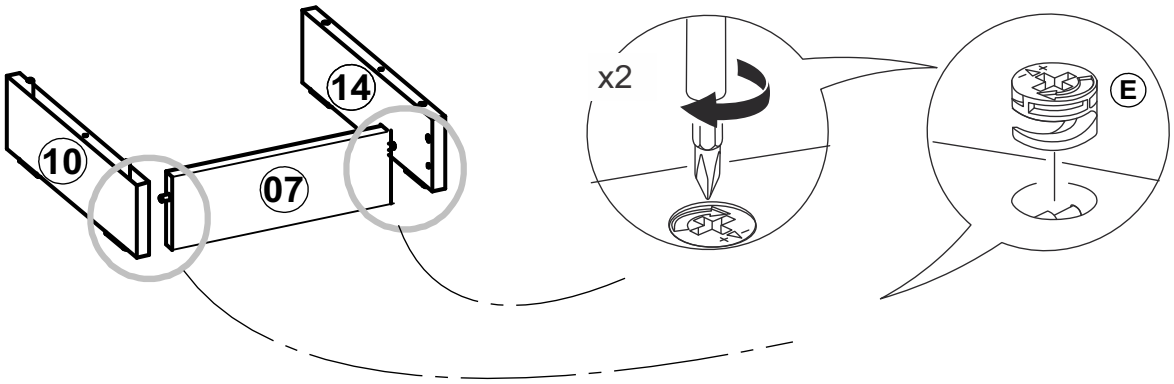


10

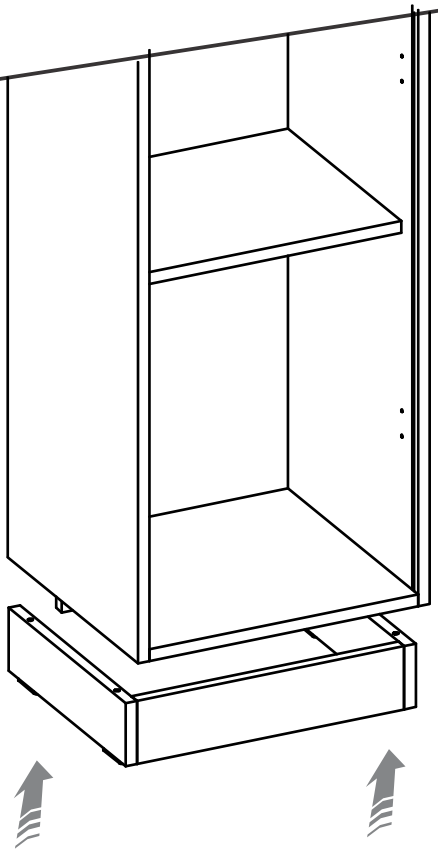

# 11

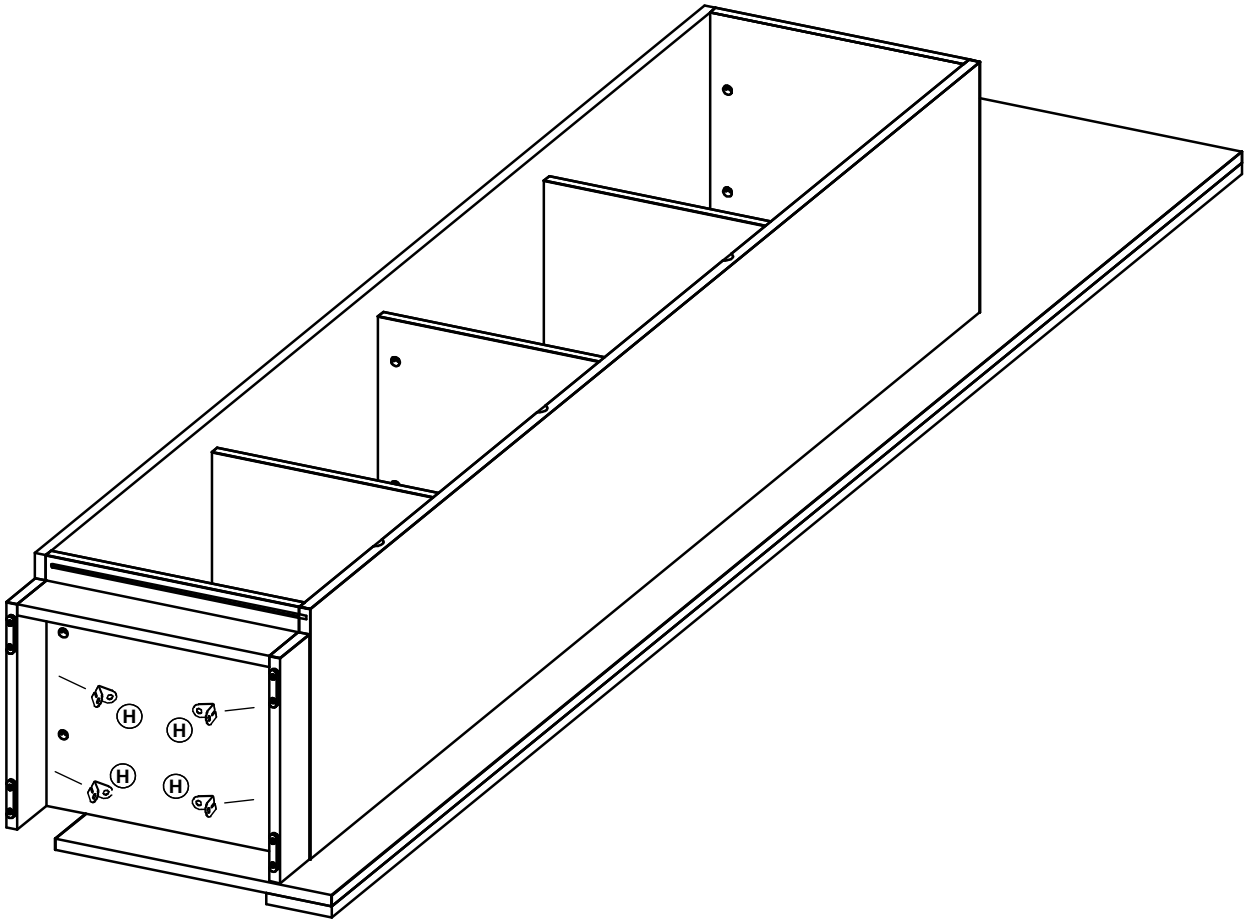


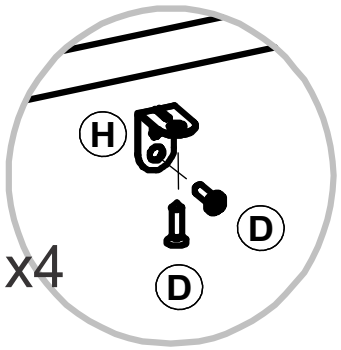

12

Prender a tecla na prateleira central e conecta-la ao led.

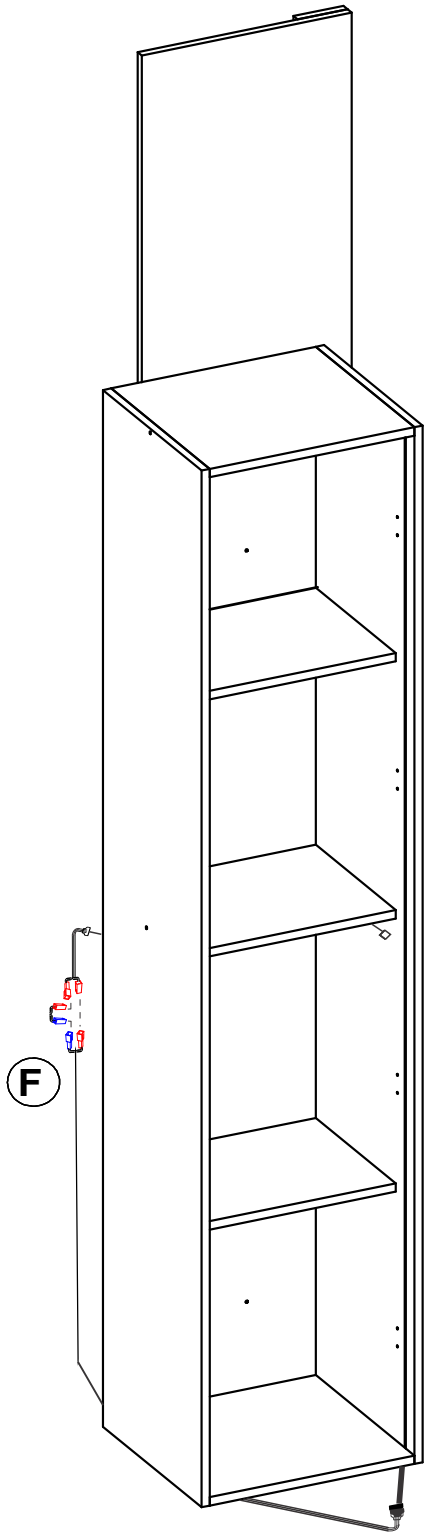


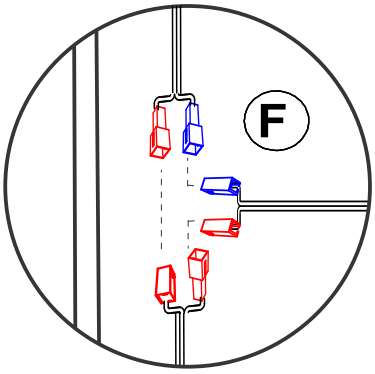


Conectar cada conector na sua respectiva cor.
Azul - Azul / Vermelho - Vermelho

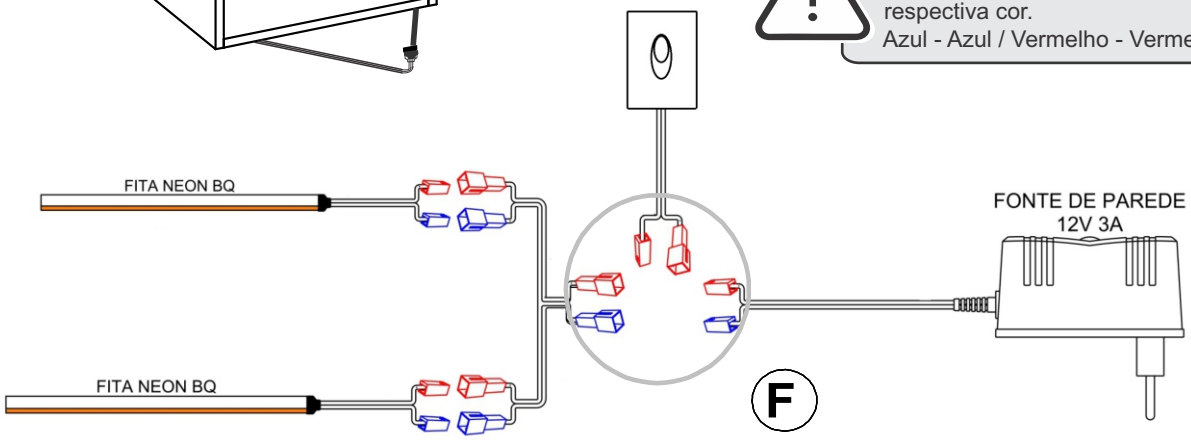

# 10

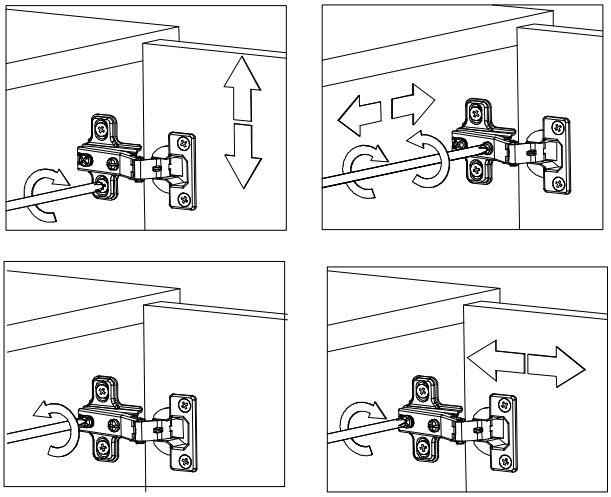

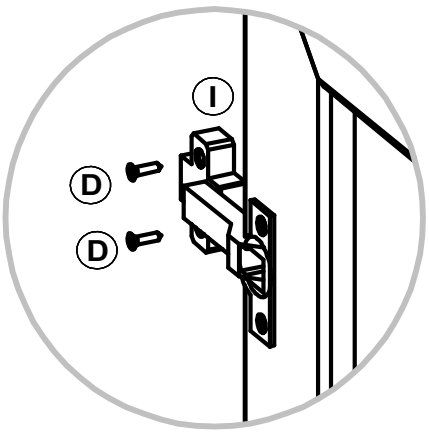


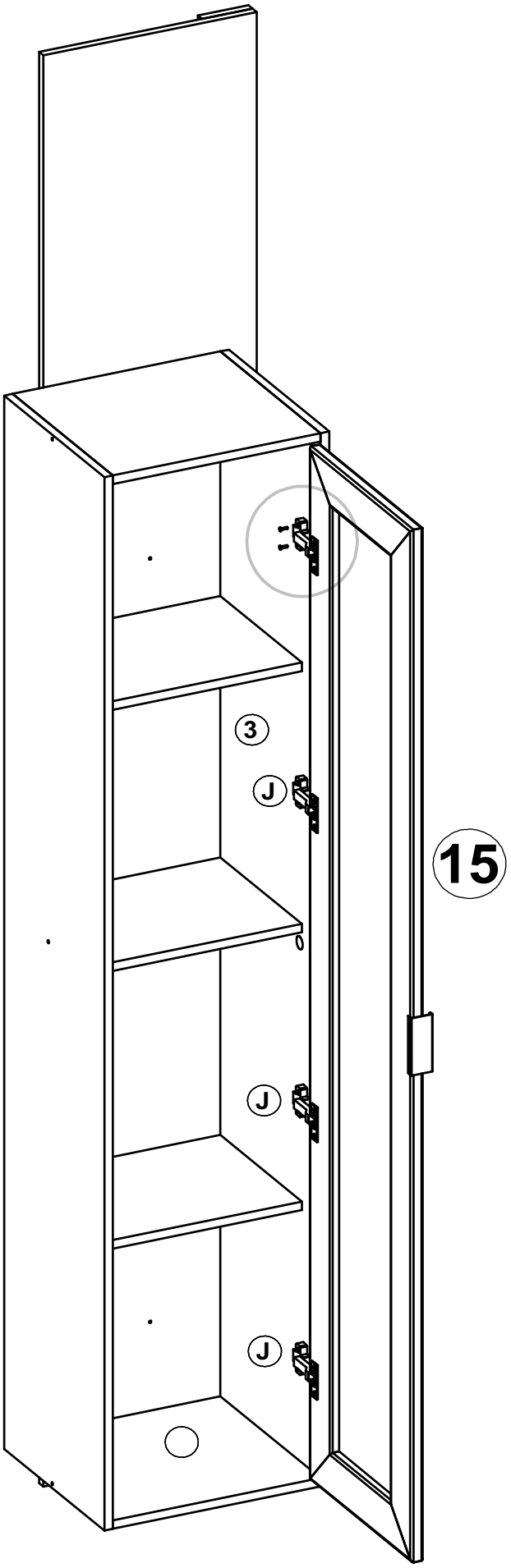

11

CONECTAR NO PAINEL

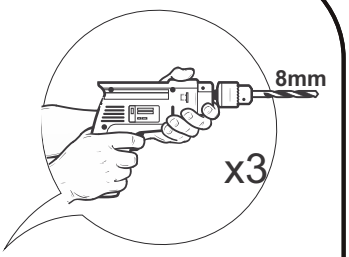


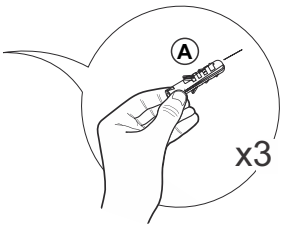

# Dicas para assegurar a garantia e prolongar a vida útil do seu móvel

## Limpeza
Use um  pano macio, levemente umedecido com água. É possível o uso  detergente neutro, ou sabão neutro com água.

## Manutenção
Para garantir estabilidade e durabilidade, é recomendado reapertar os parafusos de tempos em tempos.

## Ventilação
A falta de ventilação e excesso de calor pode prejudicar a durabilidade e acabamento do produto.

madeira
madeira
CABE
CASA

V.01