8

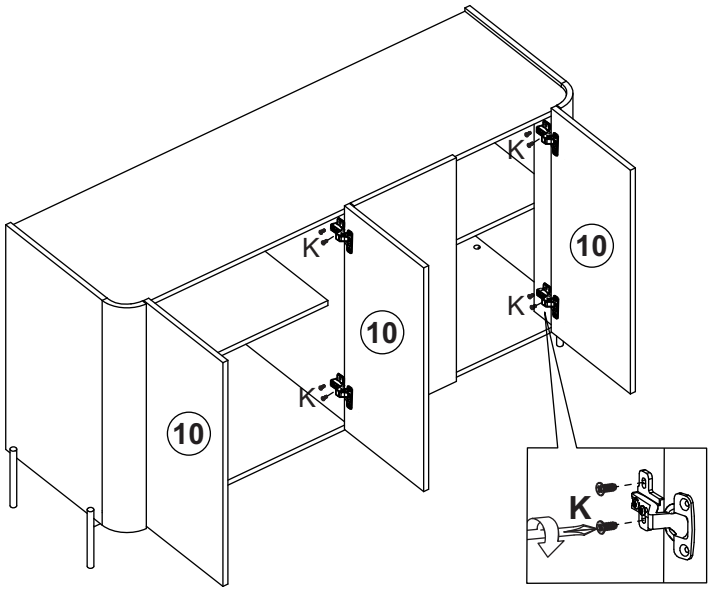


K (16x)

**PESO MÁXIMO SUPORTADO**
**MAXIMUM WEIGHT SUPPORTED**
**PESO MAXIMO SOPORTADO**

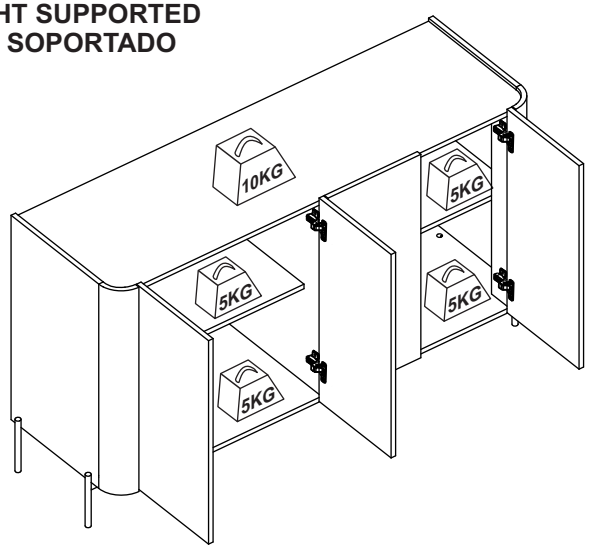


**Manutenção e Limpeza:**
Use pano levemente umedecido com água, seguido de pano seco. Nunca utilize produtos químicos ou abrasivos.
**Maintenance and Cleaning:**
Use a cloth slightly dampened with water, followed by a dry cloth. Never use chemicals or abrasives.
**Mantenimiento y limpieza:**
Use un paño ligeramente humedecido con agua, seguido de un paño seco. Nunca use productos químicos o abrasivos.

emovell

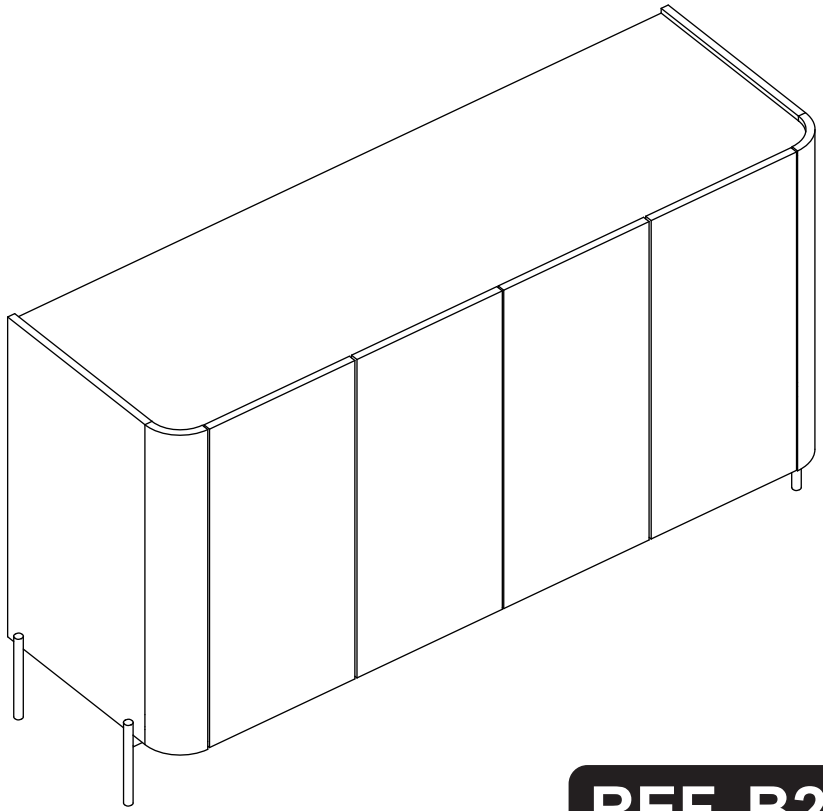

# REF. B220

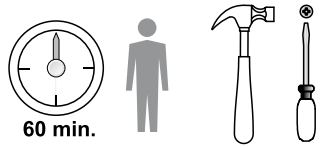


Rua José Benedeti, nº 1620 - Fone: +55 (054) 2105-8400 - +55 (054) 99614-6360
CEP: 95706-500 - Bento Gonçalves - RS - Site: www.emovell.com.br - E-mail: comercial@emovell.com.br

Rev. 00 - 22/09/2026

# FERRAGENS / HARDWARE LIST / LISTA DE HERRAJES



**ATENÇÃO!!!**
Em caso de uso de parafusadeira comece com um torque bem leve e vá aumentando até achar o ideal. Aperte somente até travar. Torque excessivo pode espanar o parafuso e danificar a peça comprometendo sua correta fixação.

**ATTENTION!!!**
If using a screwdriver, start with a very light torque and increase until you find the ideal. Press only until it locks. Excessive torque can strip the bolt and damage the part, compromising its correct fixation.

**ATENCIÓN!!!**
En caso de utilizar un destornillador, comience con un torque muy ligero y vaya aumentando hasta encontrar el ideal. Presione solo hasta que se detener. Torsión excesivo puede desempolvar el tornillo y dañar la pieza, comprometiendo su correcta fijación.

| LOC. | IMAGEM / IMAGE / IMAGEN | QUANTIDADE # OF PIECES CANTIDAD |
|---|---|---|
| A |  Tambor minifix/Cam bolts/Tambor minifix | 18 |
| B |  Minifix/Cam looks/Tornillo minifix | 16 |
| C | 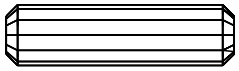 8x30mm | 28 |
| D |  4,0x40mm | 02 |
| E |  Garra de metal/Metal back fastener<br>Fijador de metal para revés | 16 |
| F |  10 x 10 | 50 |
| G | 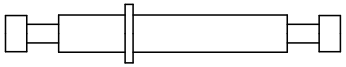 Minifix duplo/Double cam looks/Tornillo minifix doble | 01 |
| H |  Pé central/Center Foot/Pata del medio | 01 |
| I |  Pé lateral/Side Foot/Pata lateral | 04 |
| J | 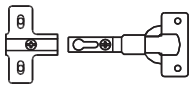 Dobradiça com calço<br>Hinge with shim<br>Bisagra con base | 08 |
| K | 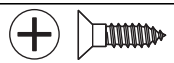 3, 5 x 14mm | 32 |
| L |  Tapa furo/Cover hole/Tapa agujero | 08 |
| M |  Cantoneira/Mettalic angle/Pieza L 20x20 | 04 |
| N |  3, 5 x 14mm | 28 |
| O |  8x50mm | 02 |



## 6

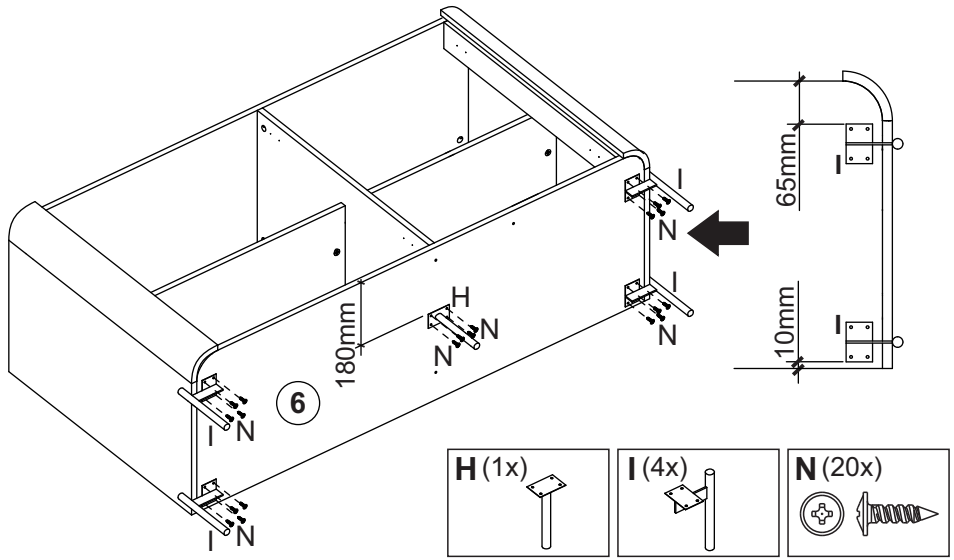


## 7

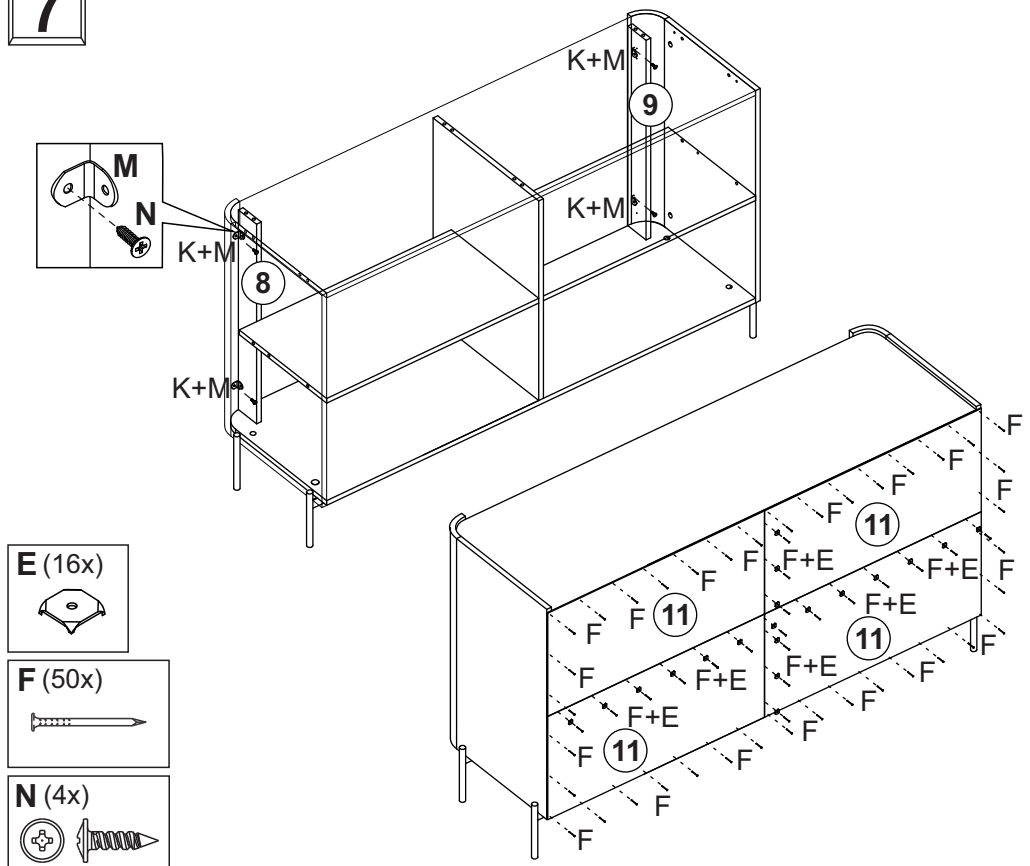

## 4

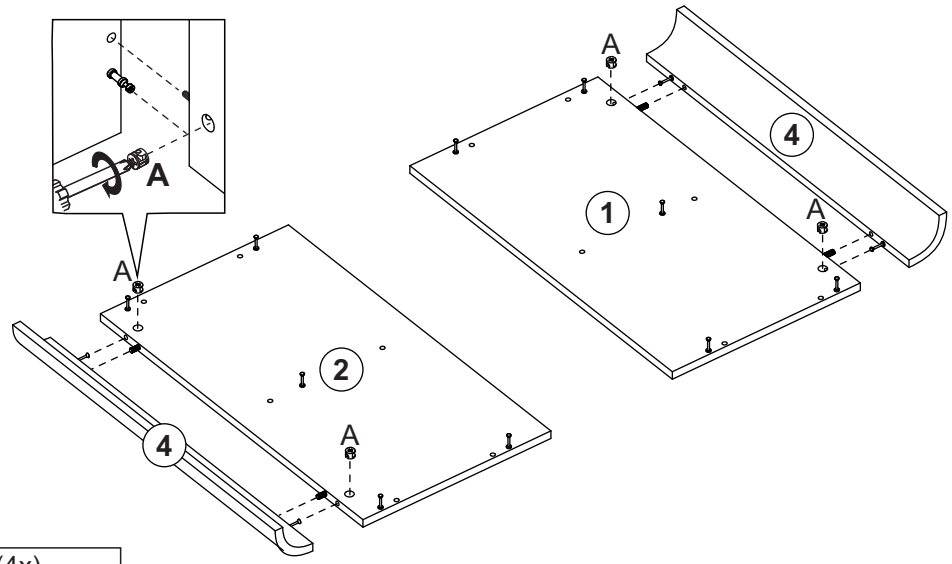


**A** (4x)



## 5

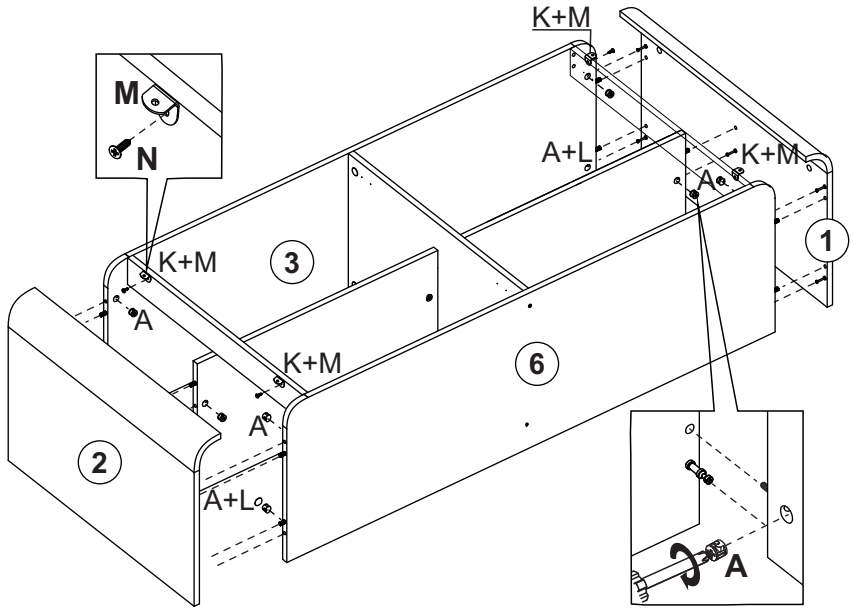


**A** (10x)



**L** (4x)



**M** (4x)



**N** (4x)

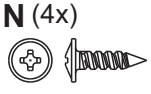



PARTES DO PRODUTO / PRODUCT PARTS / PARTES DEL PRODUCTO

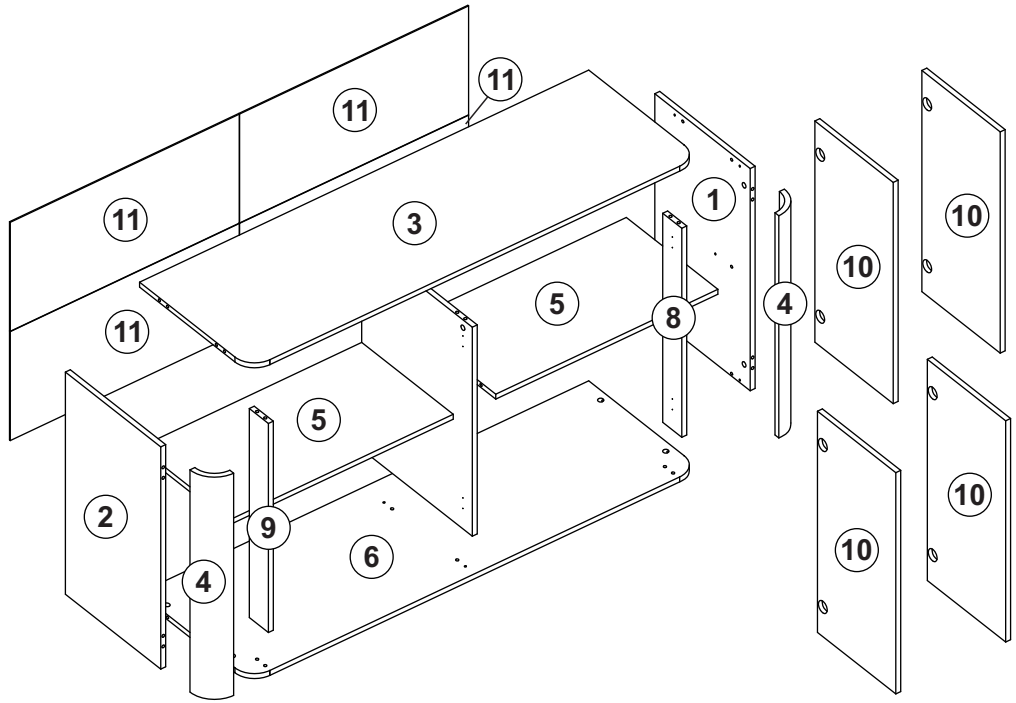


| Loc. | Descrição / Description / Denominación | mm | Quantidade # Of Pieces Cantidad |
|---|---|---|---|
| 1 | Lateral direita/Right side/Lateral derecha | 675x375x15 | 01 |
| 2 | Lateral esquerda/Left side/Lateral izquierda | 675x375x15 | 01 |
| 3 | Tampo/Top/Tapa | 1370x435x15 | 01 |
| 4 | Moldura/Frame/Marco | 675x104x15 | 02 |
| 5 | Prateleira/Shelf/Repisa | 677,5x360x15 | 02 |
| 6 | Base/Base/Base | 1370x435x15 | 01 |
| 7 | Divisão/Division/Divisoria | 635x435x15 | 01 |
| 8 | Divisão dobrad dir/Hinge right division/Divisoria bisagra derecha | 635x75x15 | 01 |
| 9 | Divisão dobrad esq/Hinge left division/Divisoria bisagra izquierda | 635x75x15 | 01 |
| 10 | Porta/Door/Puerta | 672x308x15 | 04 |
| 11 | Costa/Back/Revés | 698,5x331x3 | 04 |

# 1

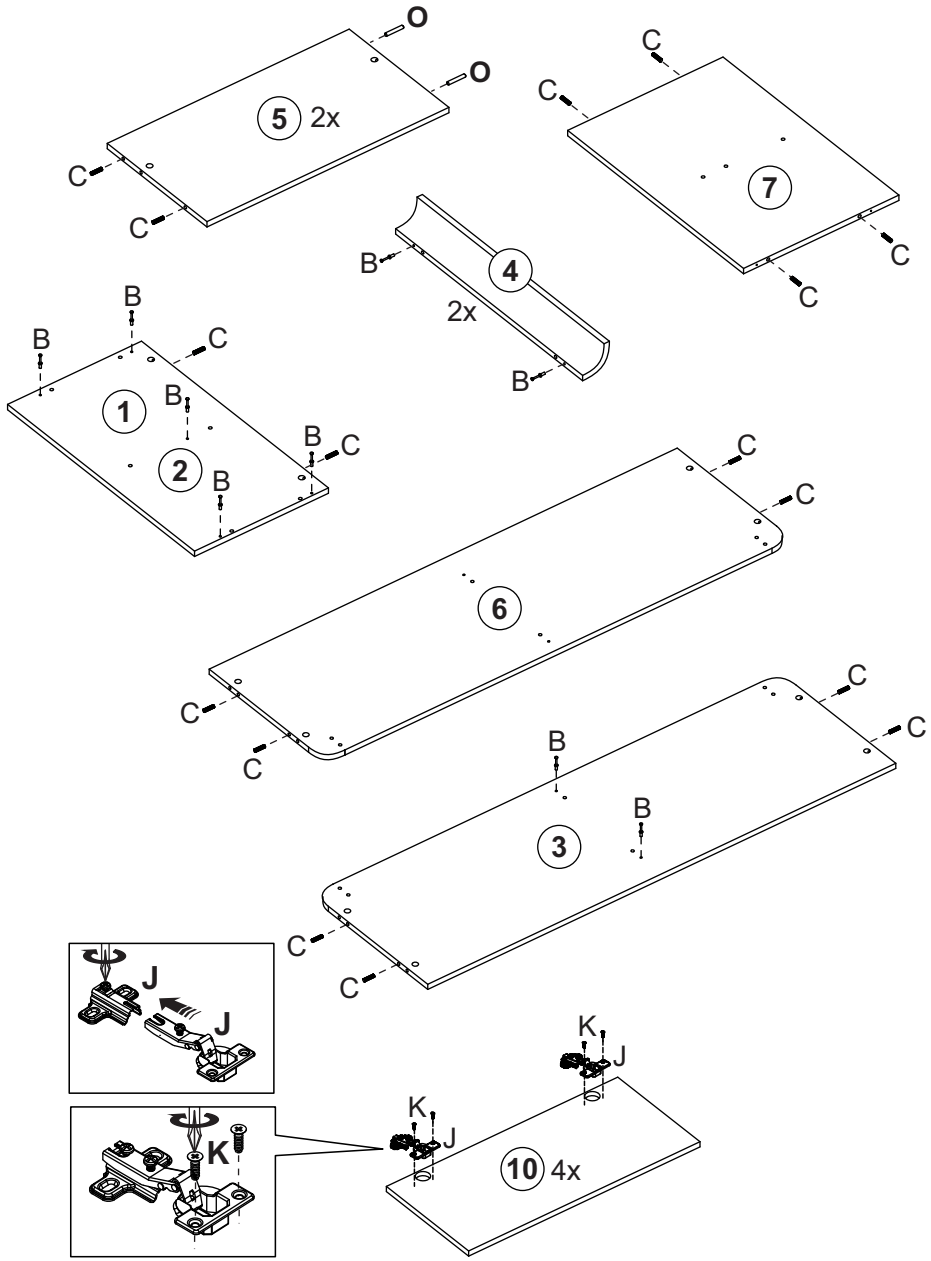


**B** (16x)

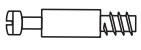

**C** (32x)

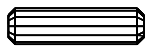

**J** (8x)



**K** (16x)



**O** (2x)





# 2

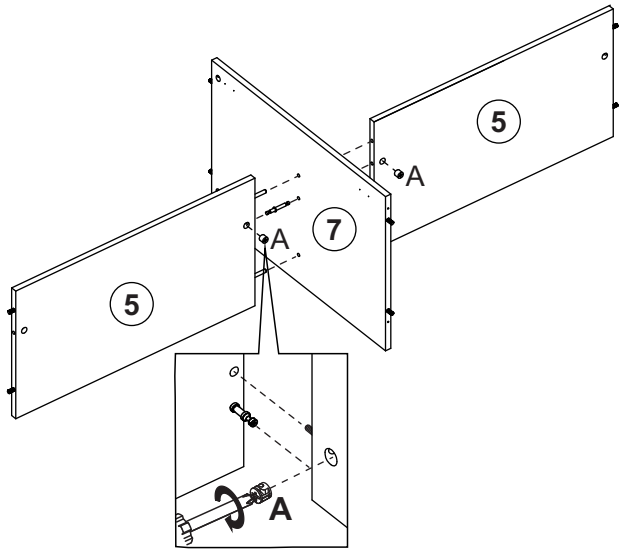


**A** (2x)



**G** (2x)

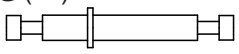

# 3

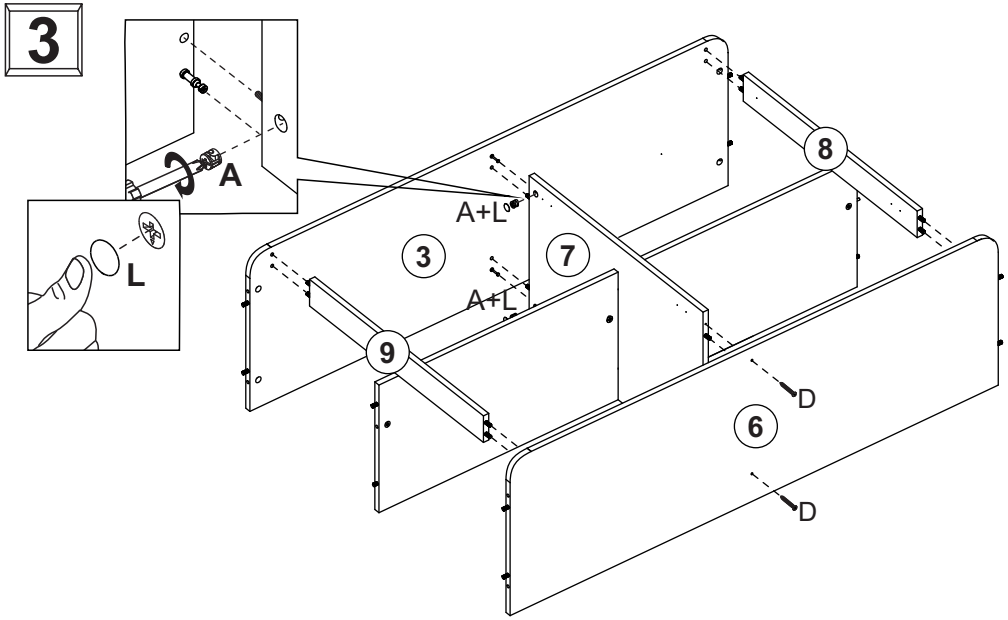


**A** (2x)



**D** (2x)

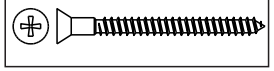

**L** (2x)

