madeiramadeira

CABECASA

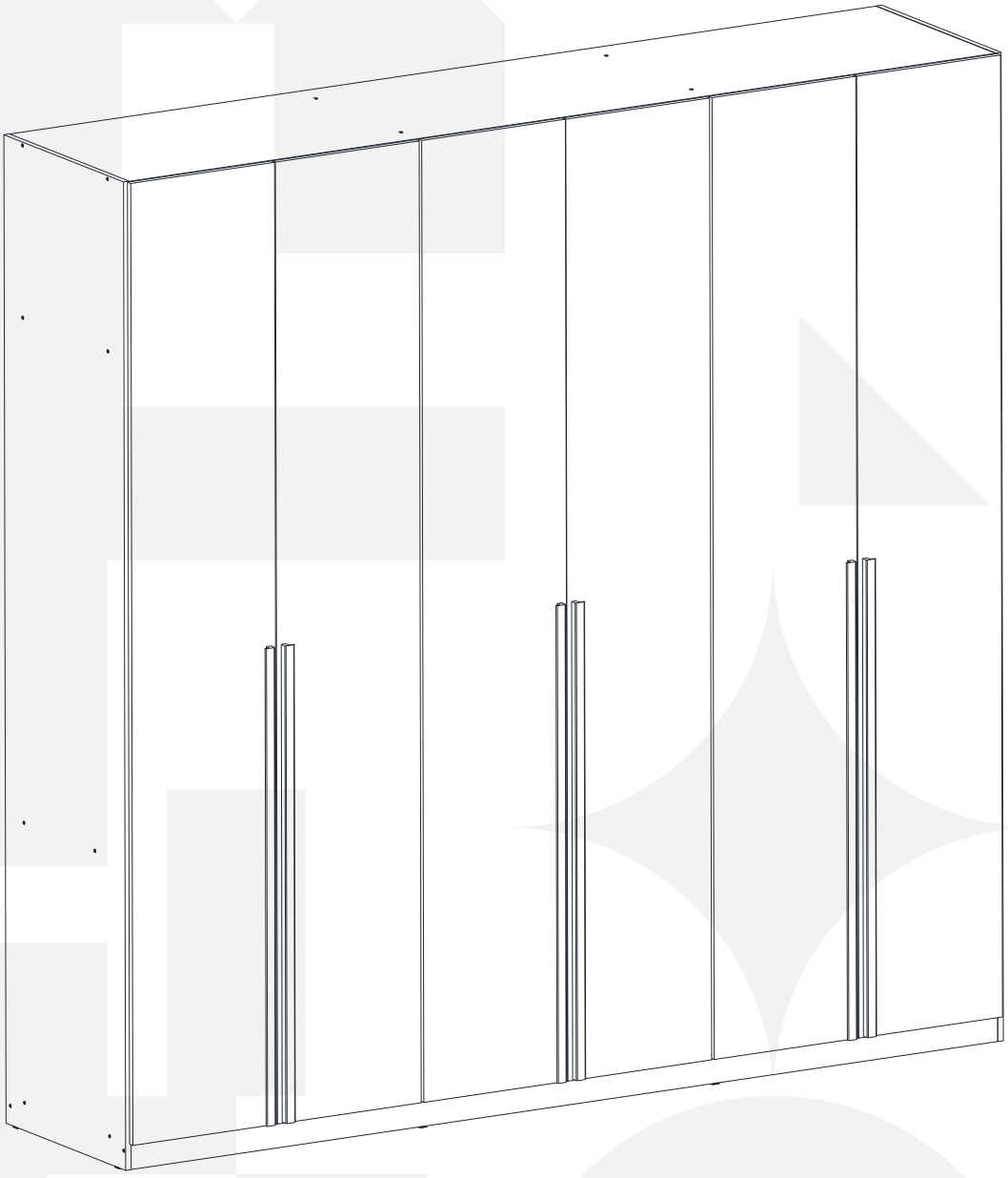

2anos de garantia

Conheça nossos produtos CabeCasa

# GUARDA ROUPA 6 PORTAS JADE

# CabeCasa

## Casa e Decoração por MadeiraMadeira

Caber é fazer dar certo.
E para caber na sua vida, criamos a CabeCasa.
Ao invés da gente dizer o que cabe
Fomos perguntar para quem sabe: você, cliente Madeira.
Agora cabe no bolso, cabe na vida
Cabe o que você quiser que caiba.
Cabe em casa.

**CabeCasa é a primeira marca original MadeiraMadeira, conheça nossa loja:**

+ de **10 anos** de mercado

+ de **8 mil** entregas por dia

+ de **5 milhões** de clientes

# Garantia Cabecasa

A MadeiraMadeira garante que o produto está isento de defeitos de material e fabricação durante período de tempo a contar partir do recebimento do produto com a assinatura de recebimento do mesmo:

• 90 dias (garantia legal) - Abrange o acabamento de peças, defeitos de costura, revestimentos, partes e peças sujeitas a desgaste natural. Neste tipo de garantia o cliente deve acionar o canal de vendas no qual fez a compra.
• Produtos com 2 anos (garantia estrutural) - Estão inclusos aqui, defeitos estruturais que possam comprometer o correto funcionamento do produto.
• Produtos com 5 anos (garantia estrutural) - Estão inclusos aqui, defeitos estruturais que possam comprometer o correto funcionamento do produto.

O presente termo e as garantias aplicam-se apenas ao território nacional.

## Solicitação da Garantia

Aconselhamos que a caixa deva ser aberta no momento do recebimento do produto e que a qualidade do mesmo seja verificada, desta forma podemos solucionar eventuais problemas o mais rápido possível. Ocorrendo algum problema dentro do prazo de 90 dias, o consumidor deve entrar em contato com o canal de vendas seguindo as orientações do mesmo.

Em casos de garantia superior a 90 dias, o consumidor deve entrar em contato com a central de atendimento ao cliente através da área www.madeiramadeira.com.br/central-de-ajuda ou www.madeiramadeira.com.br/garantia-cabecasa, que lhe trará as orientações necessárias.

A MadeiraMadeira caberá a responsabilidade de realizar uma análise prévia do produto através de fotos e vídeos, em caso de parecer positivo (comprovado defeito) a empresa arcará com custo de transporte envio de peças e produtos. É reservado o direito da empresa de reter o produto ou a(s) peça(s) danificada(s). Com a comprovação de defeito no produto, a MadeiraMadeira poderá optar pela substituição total ou parcial de peças. Esta se reserva no direito de realizar os serviços de reposição de partes de peças e componentes que constatem satisfatoriamente a existência de defeito de material ou de manufatura. Se, no momento em que ocorrer a assistência o mesmo produto ou seus materiais não estiverem disponíveis, a empresa poderá substituí-los por de igual qualidade e valor equivalentes a nova linha de produção.

## Perda de Garantia

Fica determinado que a garantia perderá efeito nos casos:

• Desgaste em parte e/ ou peças e acabamento decorrentes de uso intenso ou exposição a condições extremas, incluindo, mas não se limitando a exposição ao frio e calor intensos, luz direta do sol, chuva, umidade excessiva, maresia, entre outros;

• Danos causados durante o transporte, quando estes não tiverem sido executados pela MadeiraMadeira e, principalmente, não há cobertura de danos decorrentes de transportes e mudanças de endereço do cliente;

• Danos decorrente da má utilização do produto, esforços indevidos ou qualquer uso diverso daquele orientado pela MadeiraMadeira, bem como no caso de montagem em desacordo com o manual de instruções ou no caso de o cliente ou prestador de serviços por este contratado, vir a realizar alterações na estrutura ou acabamento do produto diferente da forma como o produto foi entregue;

• Não há cobertura por danos causados por descuido, limpeza e/ou manutenção em desacordo com as instruções repassadas pela MadeiraMadeira ou no caso de danos causados por prestadores de serviços de limpeza ou conserto contratados pelo cliente;

• Não se aplica a danos causados por materiais corrosivos como ácidos, solventes, tintas e fluídos corporais;

• Danos causados por acidentes, quedas, sinistros, ataques de pragas ou agentes da natureza. Ou ainda danos decorrentes de corrosão devido à falta de limpeza, manutenção com produtos inadequados ou conservação em lugares diversos daqueles indicados pela MadeiraMadeira (excetuados os produtos destinados ao uso nestas condições);

• Esta garantia não cobre afrouxamento de tecido ocorrido com o uso e pelo desgaste natural do tecido bem como pela deformação do enchimento ou espuma e pelo desalinhamento de costuras eventualmente advindas com o tempo de uso;

• Produtos enviados a título de amostra não são cobertas por garantia.

• Produtos sem Nota Fiscal não possuem garantia.

# Como trocar seu produto

Para caber na sua vida, tem que caber mais transparência. Se o seu produto CabeCasa chegou com algum defeito, **você tem 7 dias para solicitar a troca**, saiba como agora mesmo.

1. Tenha em mãos: as fotos das peças com defeito; nome; código (como está aqui no manual) e quantidade de peças com defeito

2. Acesse o chat em nosso site, clicando no ícone 

3. Selecione o seu pedido, e depois a opção “Quero trocar um produto”.

4. Pronto, agora é só preencher as informações e enviar. Vamos entrar em contato por e-mail e te dar todas as instruções.

CABE NO BOLSO • CABE NA VIDA • CABE EM CASA

# Prepare-se para a montagem

**IMPORTANTE - LEIA CUIDADOSAMENTE - RETENHA PARA REFERÊNCIA FUTURA**

**Confira as peças, componentes e se já tem em mãos as ferramentas necessárias.**

**Para proteger seu móvel, coloque as peças sobre um tapete.**

**Para realizar a montagem são necessárias 02 pessoas. Convide sua família ou amigos pra montar com você.**

**Para realizar a montagem você vai precisar dessas ferramentas:**



**Se ficar alguma dúvida, é só falar com a gente pelo chat do site.**

## Atenção!

**Grau de dificuldade de montagem AVANÇADO**
**Contrate nosso serviço profissional de montagem, é só apontar a câmera do seu celular para o QR Code ao lado ou chamar o número (41) 9877-0911 no whatsapp.**

**Faça utilização da régua abaixo para medir as ferragens.**

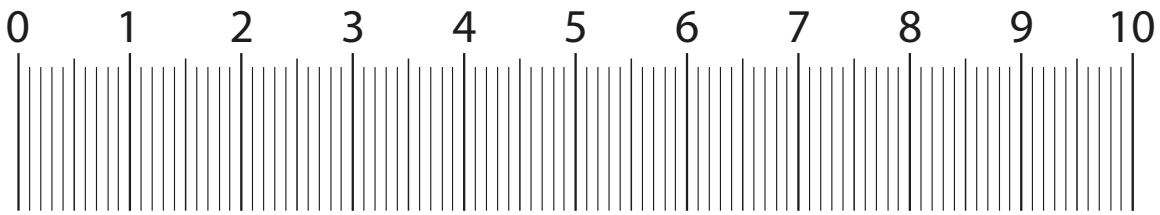

# LISTA DE PEÇAS

| Nº PEÇA | CÓD. FORNECEDOR | DESCRIÇÃO | QTD | DIMENSÕES (mm) | | | PESO UNT (KG) |
|---|---|---|---|---|---|---|---|
| | | | | COMP | LARG | ESP | |
| 1 | 59205 | Lateral esq. | 1 | 2380 | 540 | 15 | 11,99 kg |
| 2 | 59206 | Base | 1 | 2370 | 540 | 15 | 11,93 kg |
| 3 | 59207 | Lateral dir. | 1 | 2380 | 540 | 15 | 11,99 kg |
| 4 | 59208 | Chapéu | 1 | 2370 | 540 | 15 | 11,93 kg |
| 5 | 59209 | Rodapé frontal | 1 | 2370 | 60 | 15 | 1,32 kg |
| 6 | 59210 | Prateleira maleiro esq. | 1 | 780 | 540 | 15 | 3,92 kg |
| 7 | 59212 | Prateleira Fixa Inf. | 3 | 780 | 476 | 15 | 3,46 kg |
| 8 | 59221 | Divisão esq. | 1 | 2290 | 540 | 15 | 11,53 kg |
| 9 | 59222 | Divisão dir. | 1 | 2290 | 540 | 15 | 11,53 kg |
| 10 | 59211 | Costas | 6 | 1895 | 396 | 3 | 1,40 kg |
| 11 | 59213 | Costa superior | 1 | 2396 | 420 | 3 | 1,88 kg |
| 12 | 59220 | Espaçador corrediça | 8 | 476 | 353 | 15 | 1,57 kg |
| 13 | 59223 | Prateleira maleiro meio | 1 | 780 | 540 | 15 | 3,92 kg |
| 14 | 59224 | Prateleira móvel | 3 | 780 | 476 | 15 | 3,46 kg |
| 15 | 59229 | Prateleira maleiro dir. | 1 | 780 | 540 | 15 | 3,92 kg |
| 16 | 59225 | Portas | 6 | 2316 | 393 | 15 | 8,46 kg |
| 17 | 59226 | Rodapé trazeiro | 1 | 2370 | 60 | 15 | 1,32 kg |
| 18 | 59214 | Frente gaveta | 4 | 716 | 164 | 15 | 1,08 kg |
| 19 | 59215 | Lateral gav. esq. | 4 | 400 | 100 | 15 | 0,36 kg |
| 20 | 59216 | Lateral gav dir | 4 | 400 | 100 | 15 | 0,36 kg |
| 21 | 59217 | Traseiro gaveta | 4 | 665 | 100 | 15 | 0,60 kg |
| 22 | 59218 | Fundo gaveta | 4 | 679 | 396 | 3 | 0,50 kg |
| 23 | 59219 | Reforço gav | 4 | 383 | 60 | 15 | 0,21 kg |

# LISTA DE FERRAGENS

| REF. | DESCRIÇÃO | ILUSTRAÇÃO | QTD |
|---|---|---|---|
| A | Cavilha 8 x 30 | 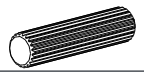 | 72 |
| B | Parafuso C.C. 4,0 x 50 |  | 48 |
| C | Porca cilíndrica |  | 48 |
| D | Cavilha 8 x 40 | 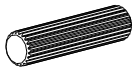 | 8 |
| E | Haste com Anel p/ 15mm | 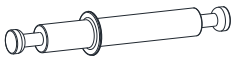 | 4 |
| F | Tampa 12 p/ parafusos |  | 68 |
| G | Sapata L | 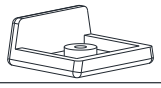 | 8 |
| H | Prego 10 x 10 | 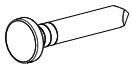 | 163 |
| I | Parafuso Bigfix 35 | 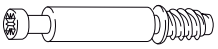 | 12 |
| J | Tambor Bigfix 15 x 11 |  | 20 |
| K | Suporte cabideiro metalico |  | 4 |
| L | Parafuso C.C. 3,5 x 14 |  | 160 |
| M | Esquema de montagem A4 |  | 1 |
| N | Cabideiro Oblongo Aço Cromado 775mm | 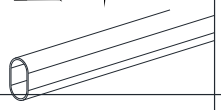 | 2 |
| O | Parafuso C.C. 3,5 x 16 |  | 12 |
| P | Puxador 1150mm | 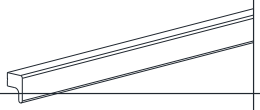 | 6 |
| Q | Parafuso C.C. 3,5 x 40 |  | 8 |
| R | Perfil H 1874mm | 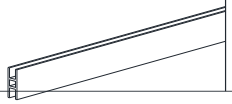 | 3 |

# LISTA DE FERRAGENS

| REF. | DESCRIÇÃO | ILUSTRAÇÃO | QTD |
|---|---|---|---|
| S | Cantoneira 17.5 x 17.5 x 46 | 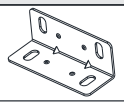 | 4 |
| T | Parafuso C.F. 3,5 x 25 | 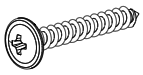 | 18 |
| U | Trilho telescópico 35x350mm |  | 8 |
| V | Suporte prateleira |  | 12 |
| X | Dobradiça 35 alta | 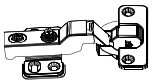 | 24 |
| Y | Fixador de costas | 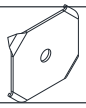 | 39 |
| Z | Cavilha 8 x 45 | 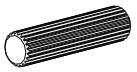 | 4 |

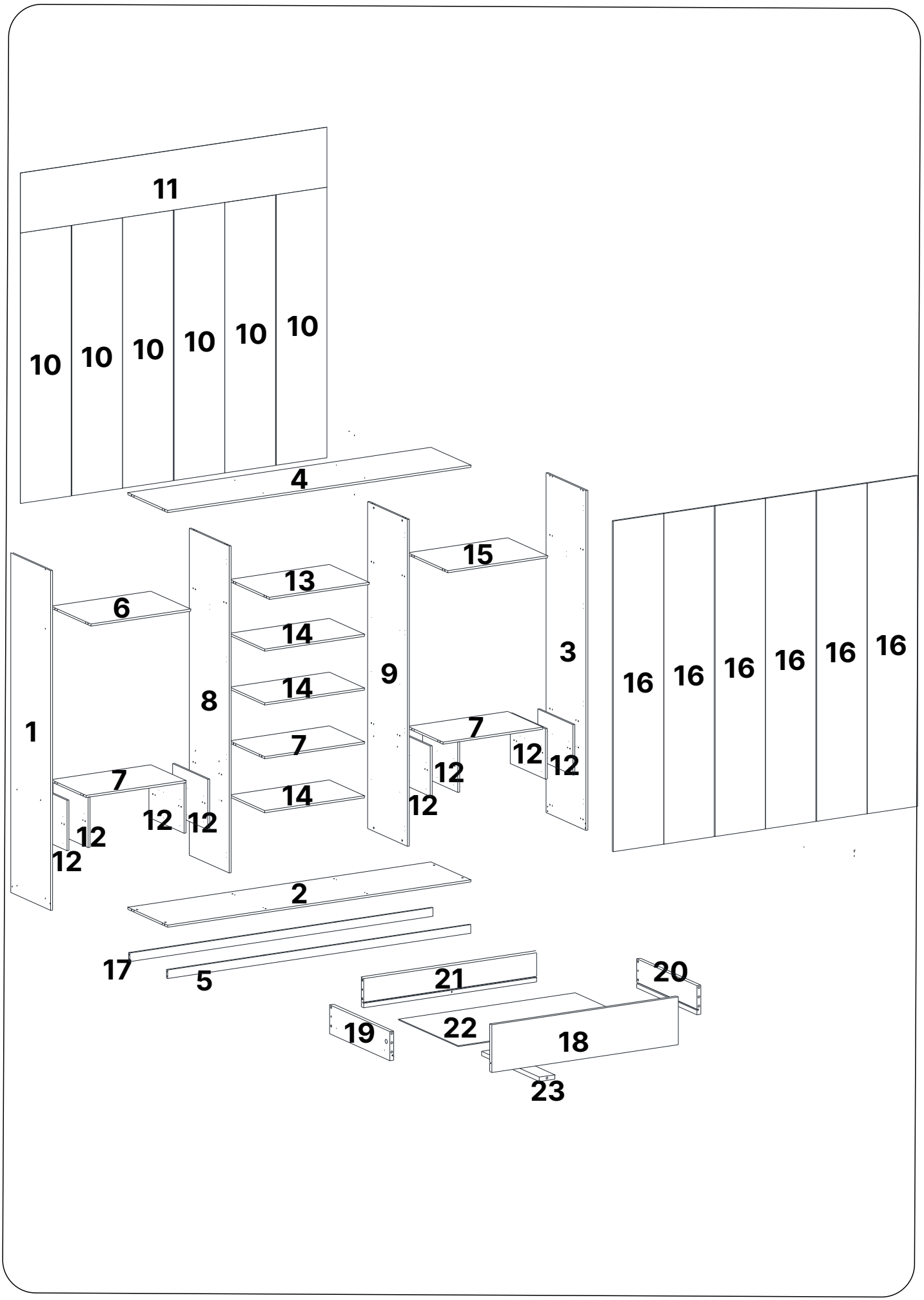
11
10
10
10
10
10
10
4
15
13
6
14
3
9
16
16
16
16
16
16
14
8
1
7
7
12
12
12
7
12
12
12
12
14
12
2
17
5
21
20
19
22
18
23

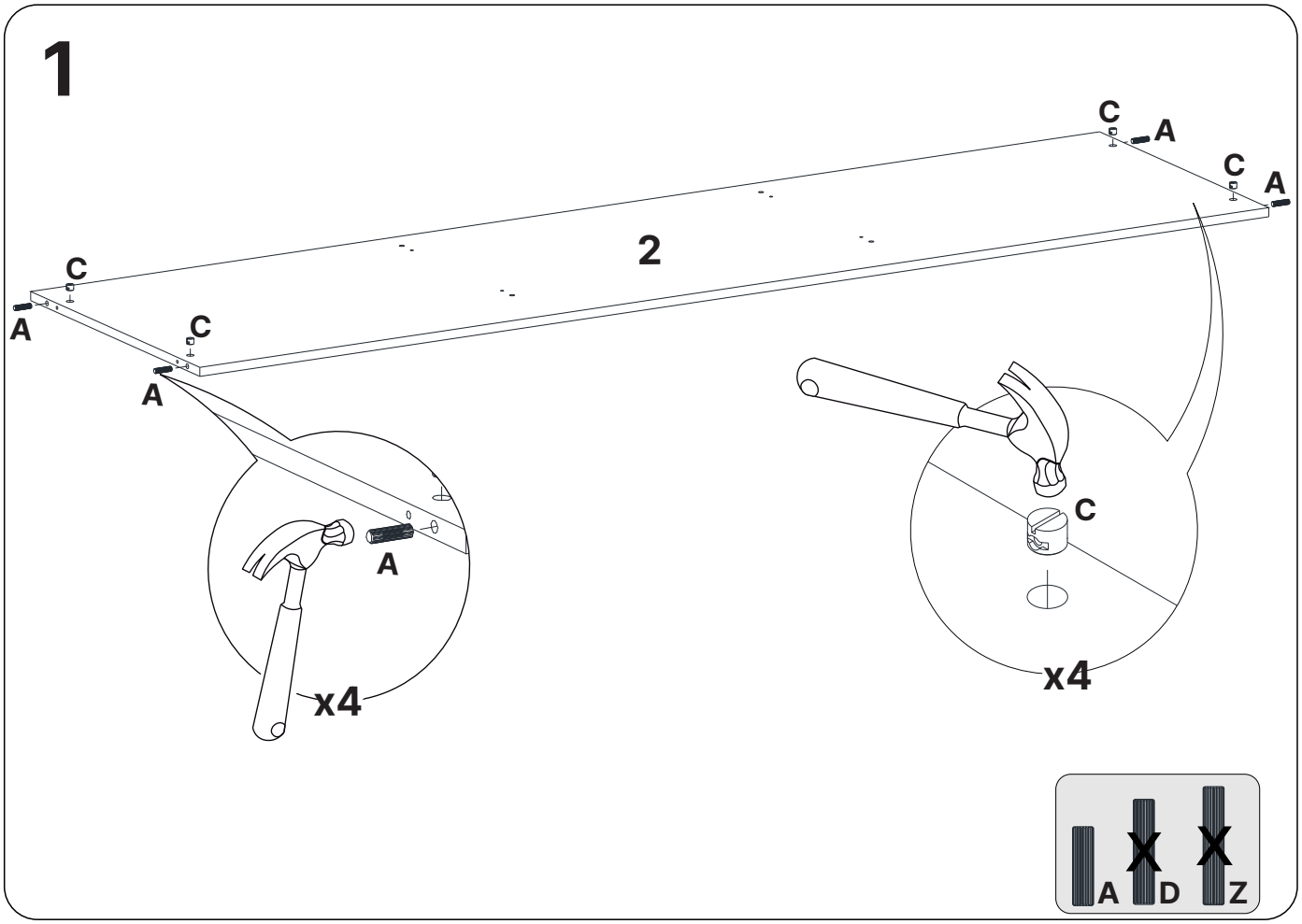


2.59206

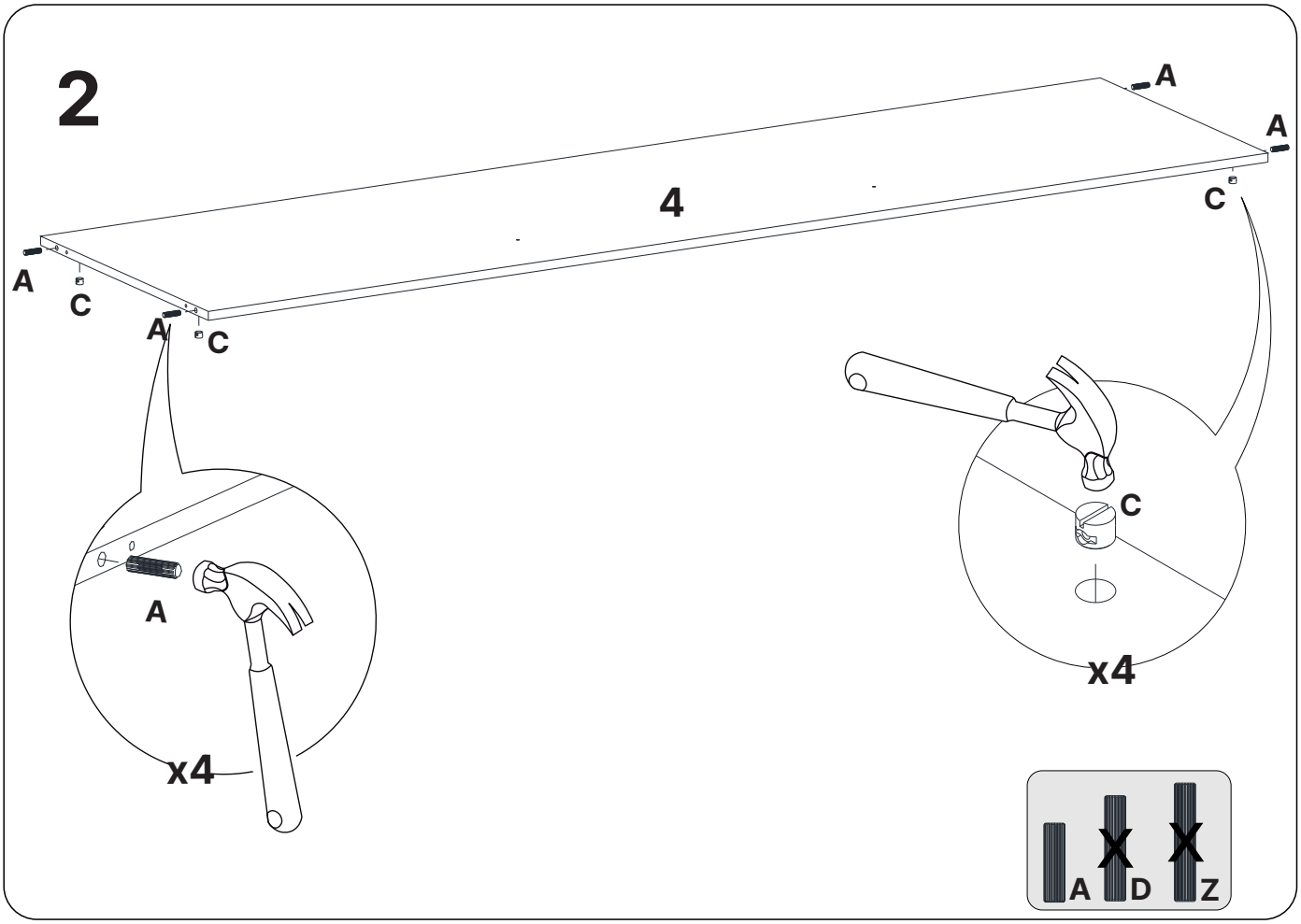


4.59208

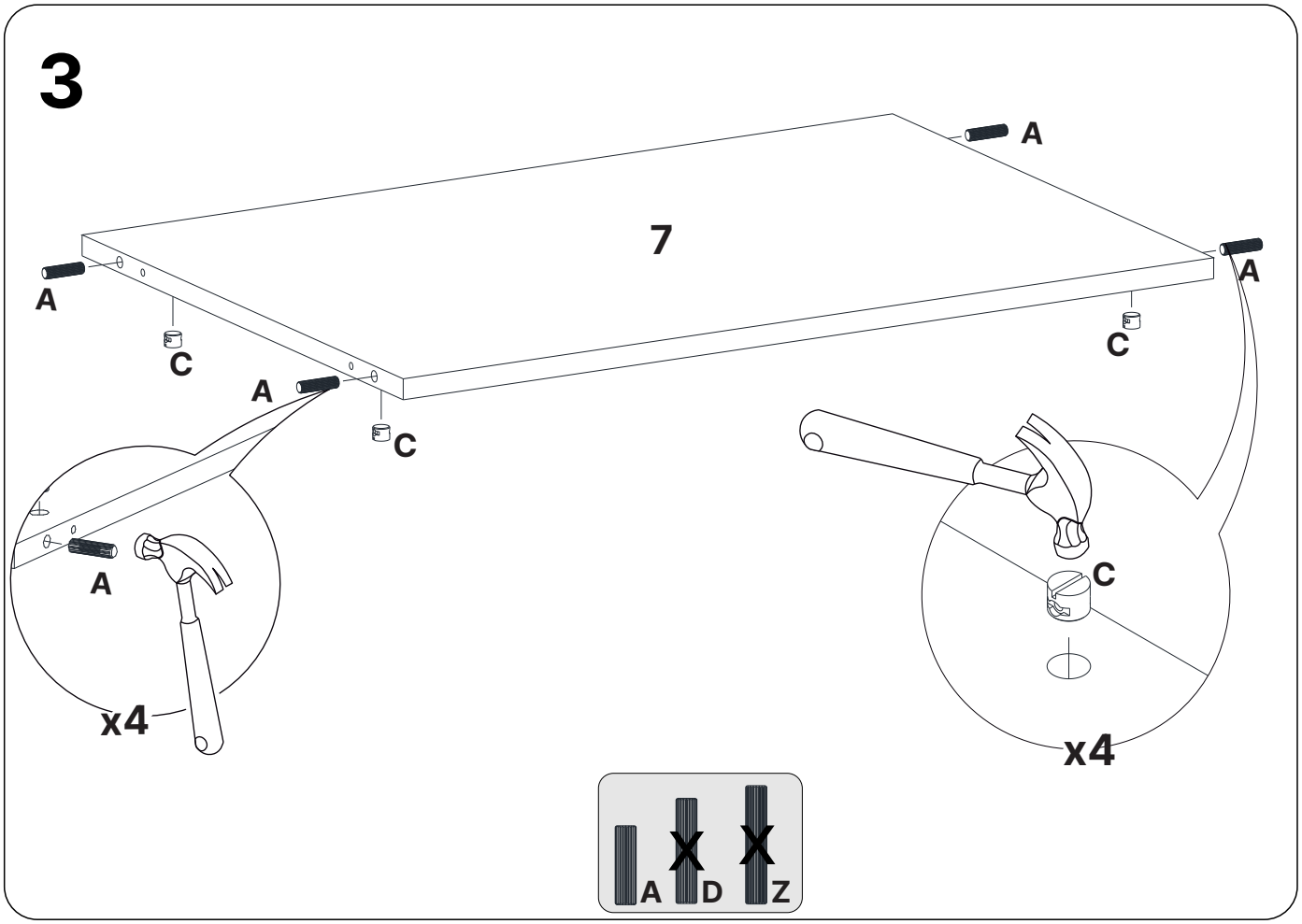
3
7
A
A
A
A
C
C
C
C
x4
x4
A
D
Z
7.59212

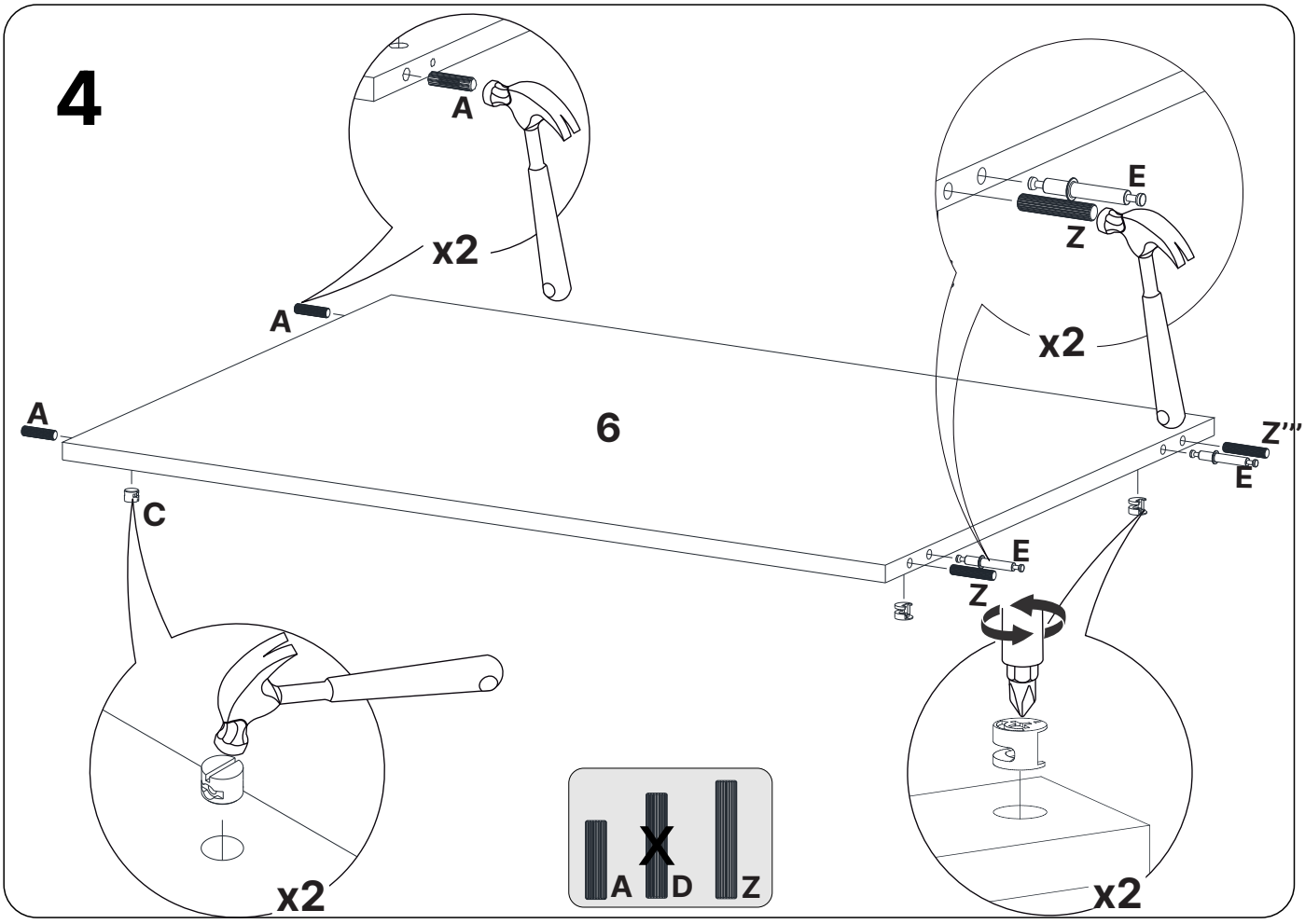
4
6
A
A
A
x2
x2
x2
x2
E
Z
E
Z
E
Z'''
C
A
D
Z
6.59210

# 5

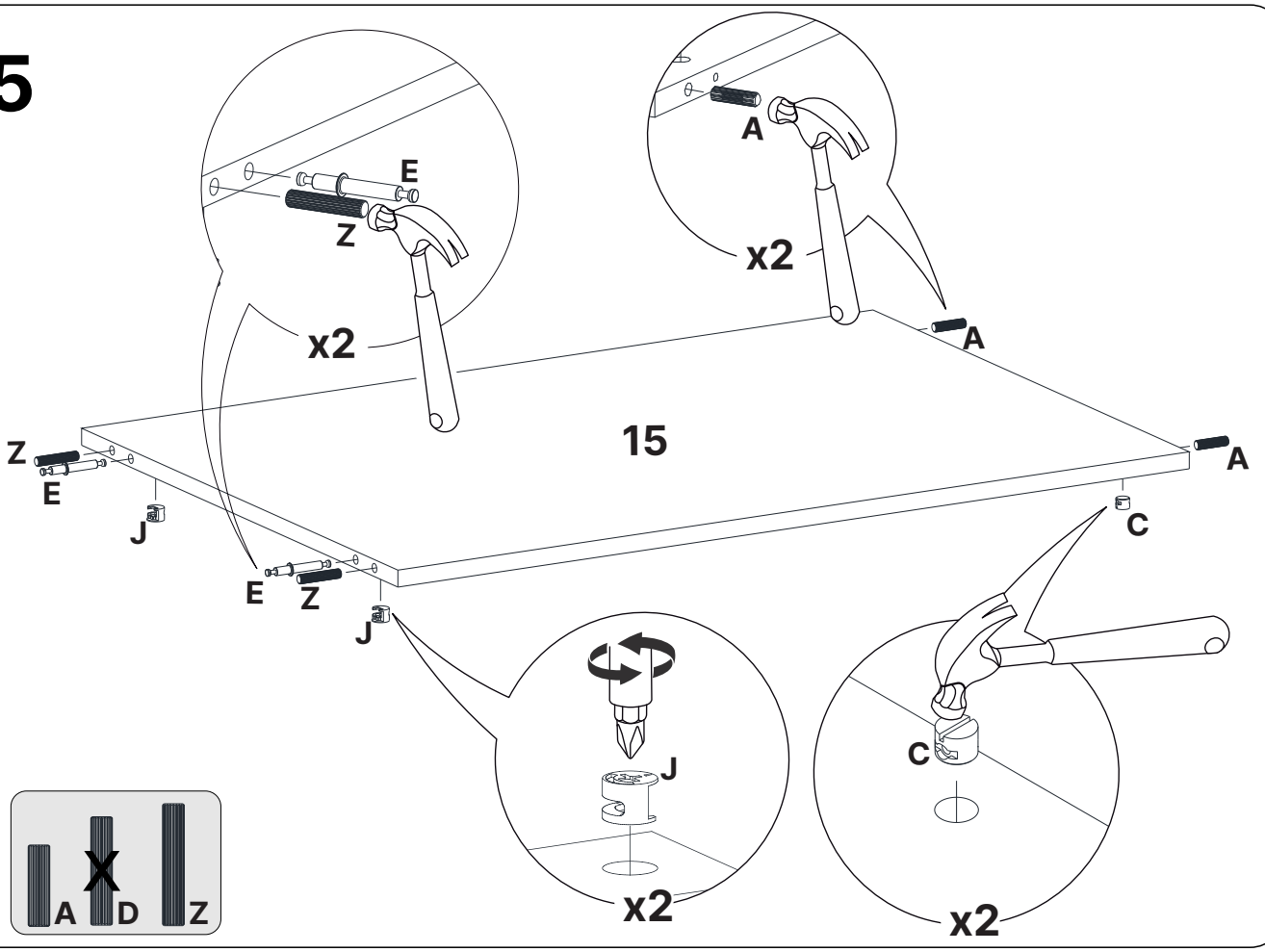


15.59229

# 6

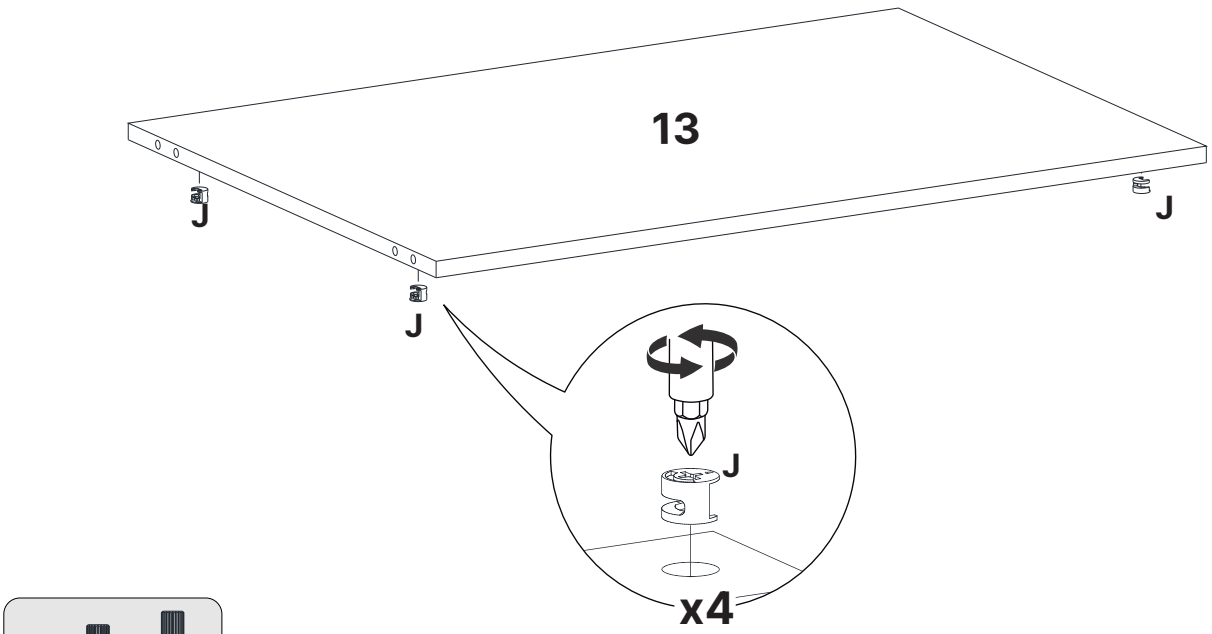


13.59223

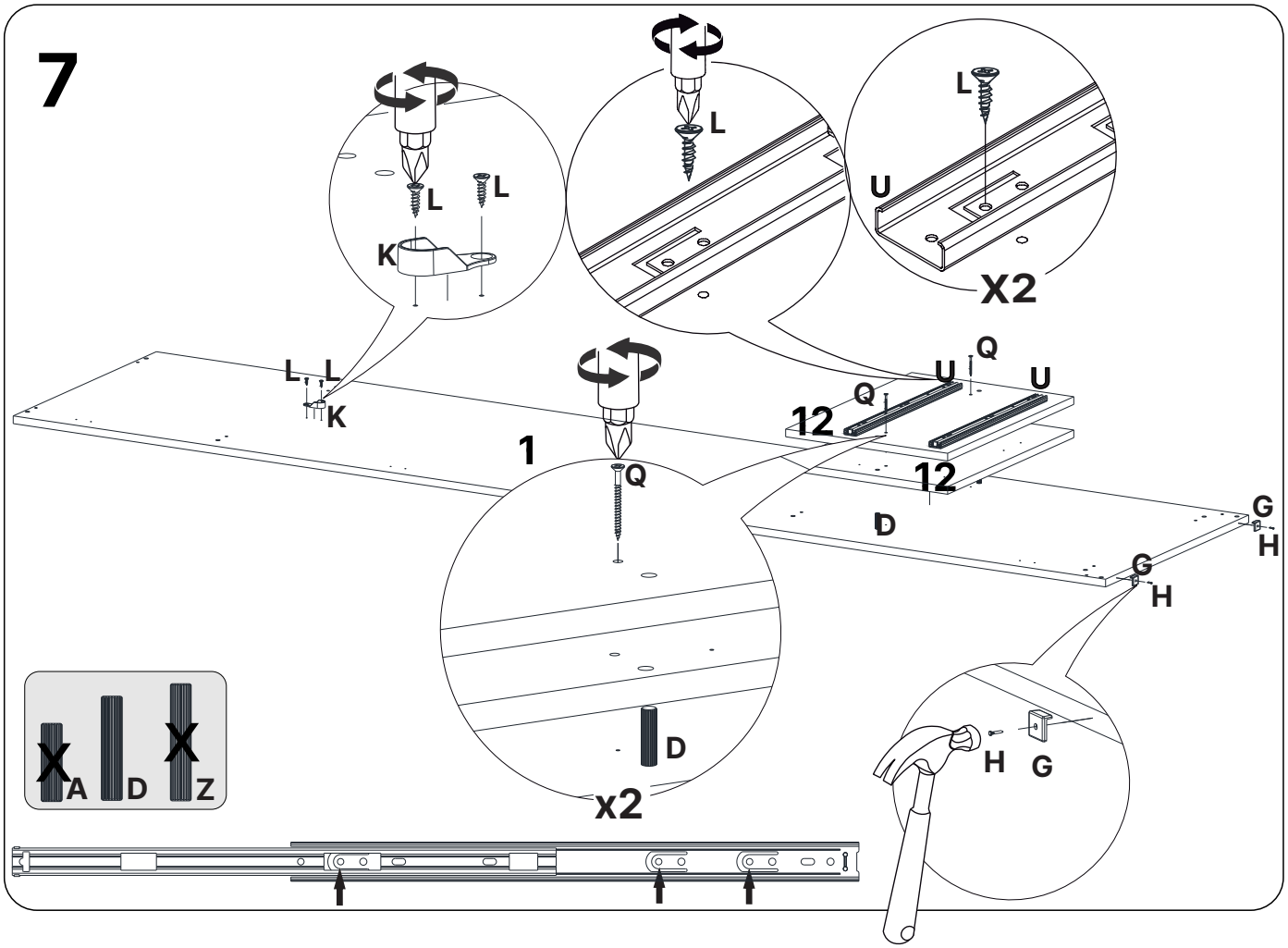


1.59205 / 12.59220

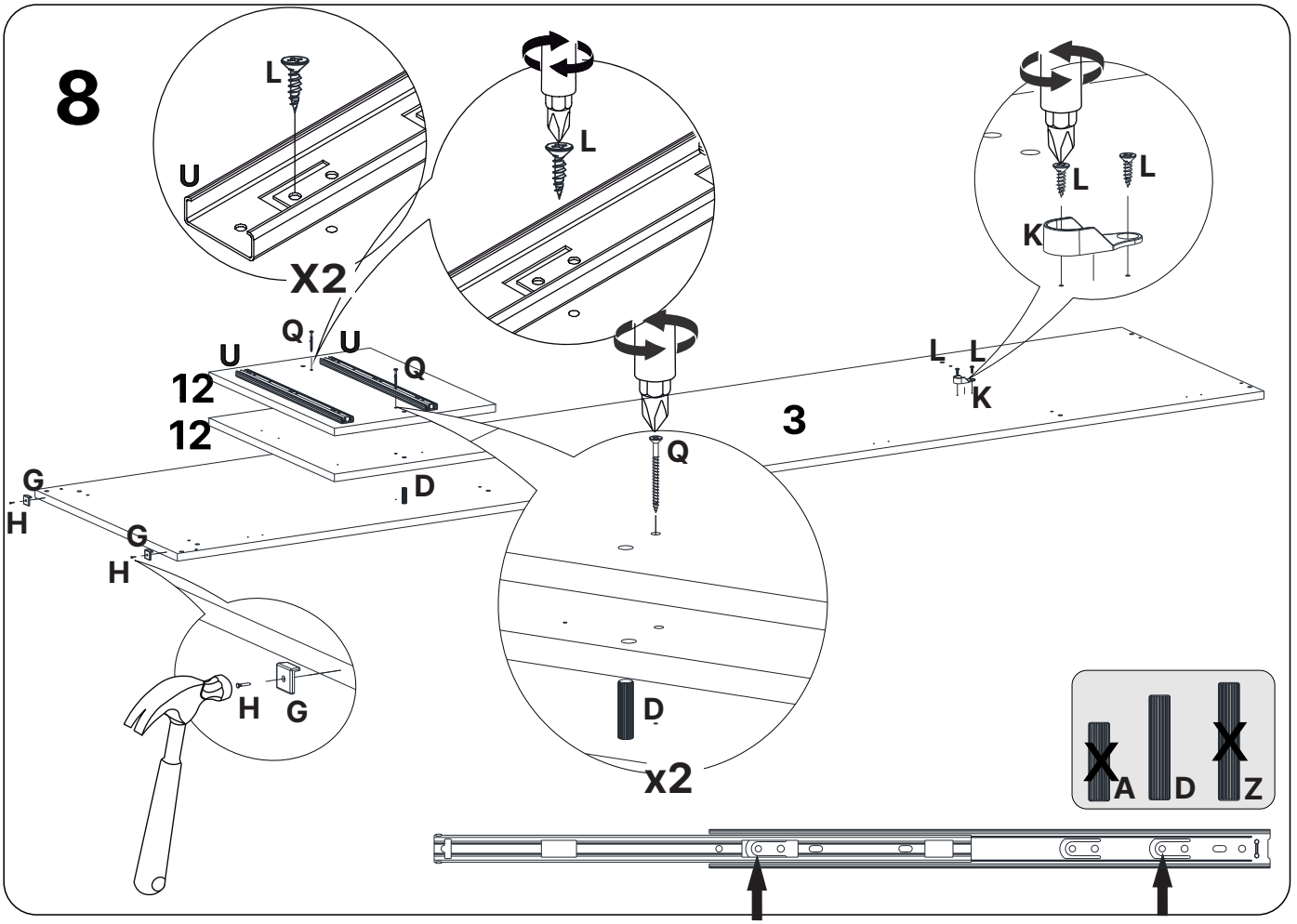


3.59207 / 59220

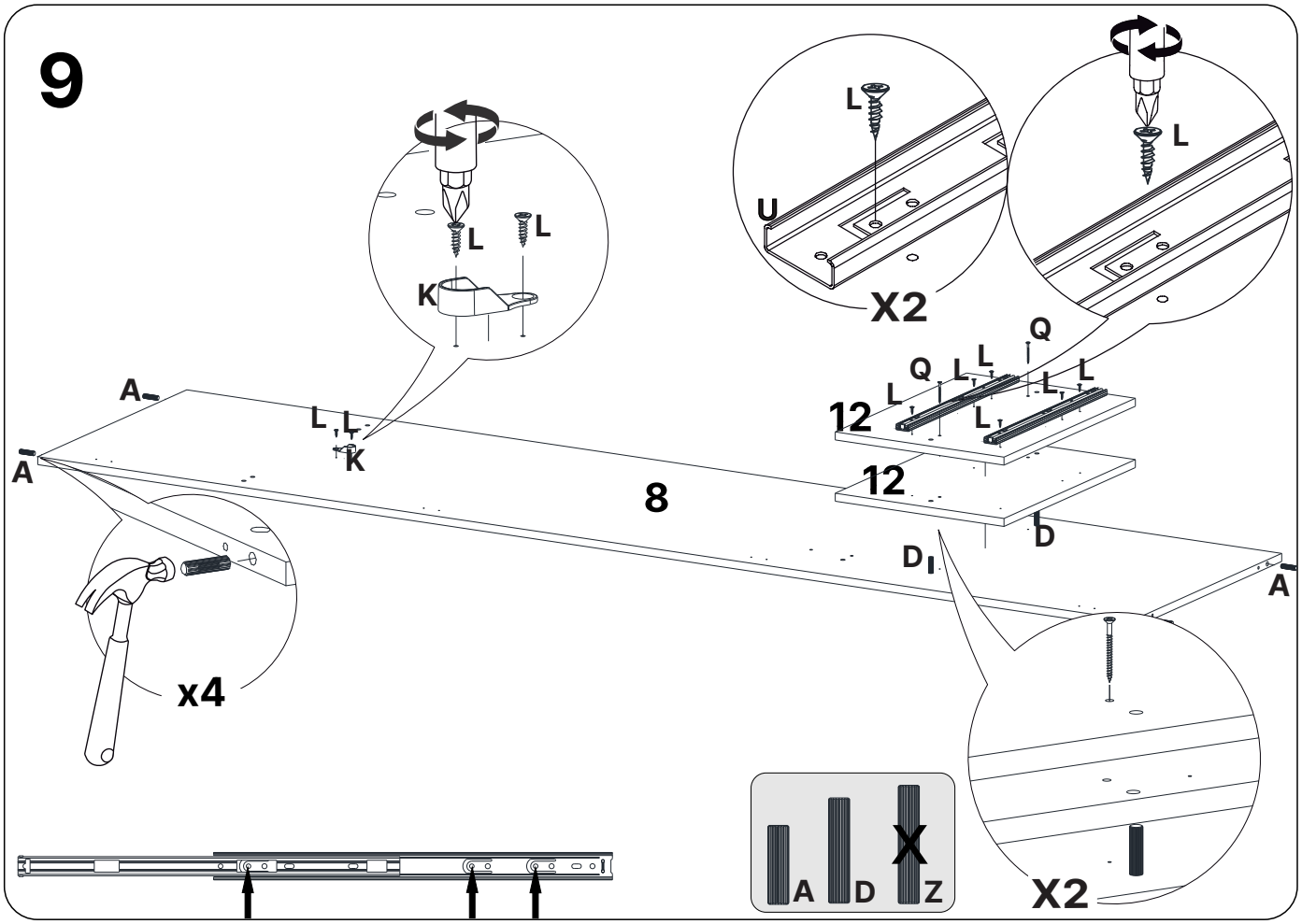


8.59221 / 12.59220

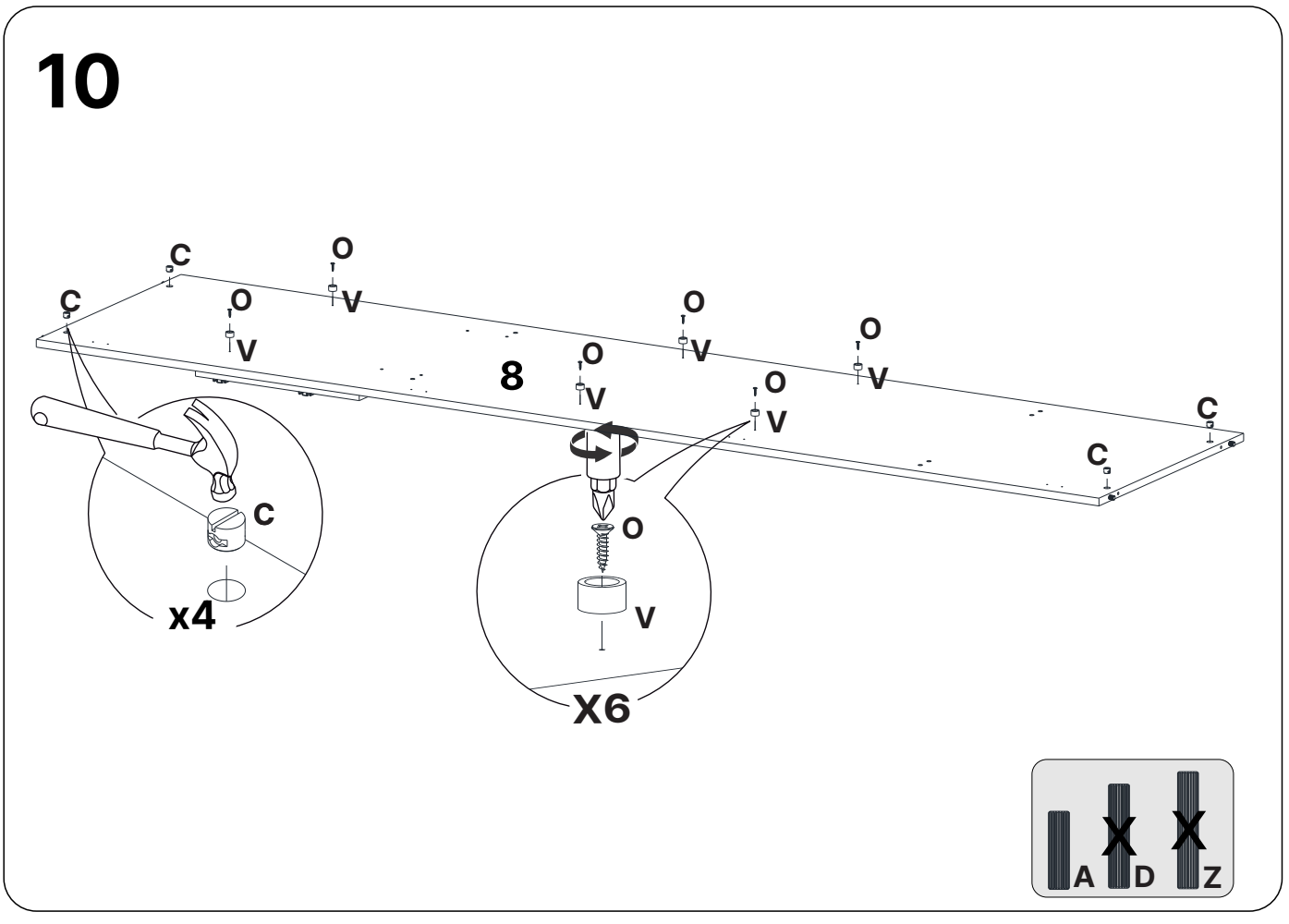


8.59221

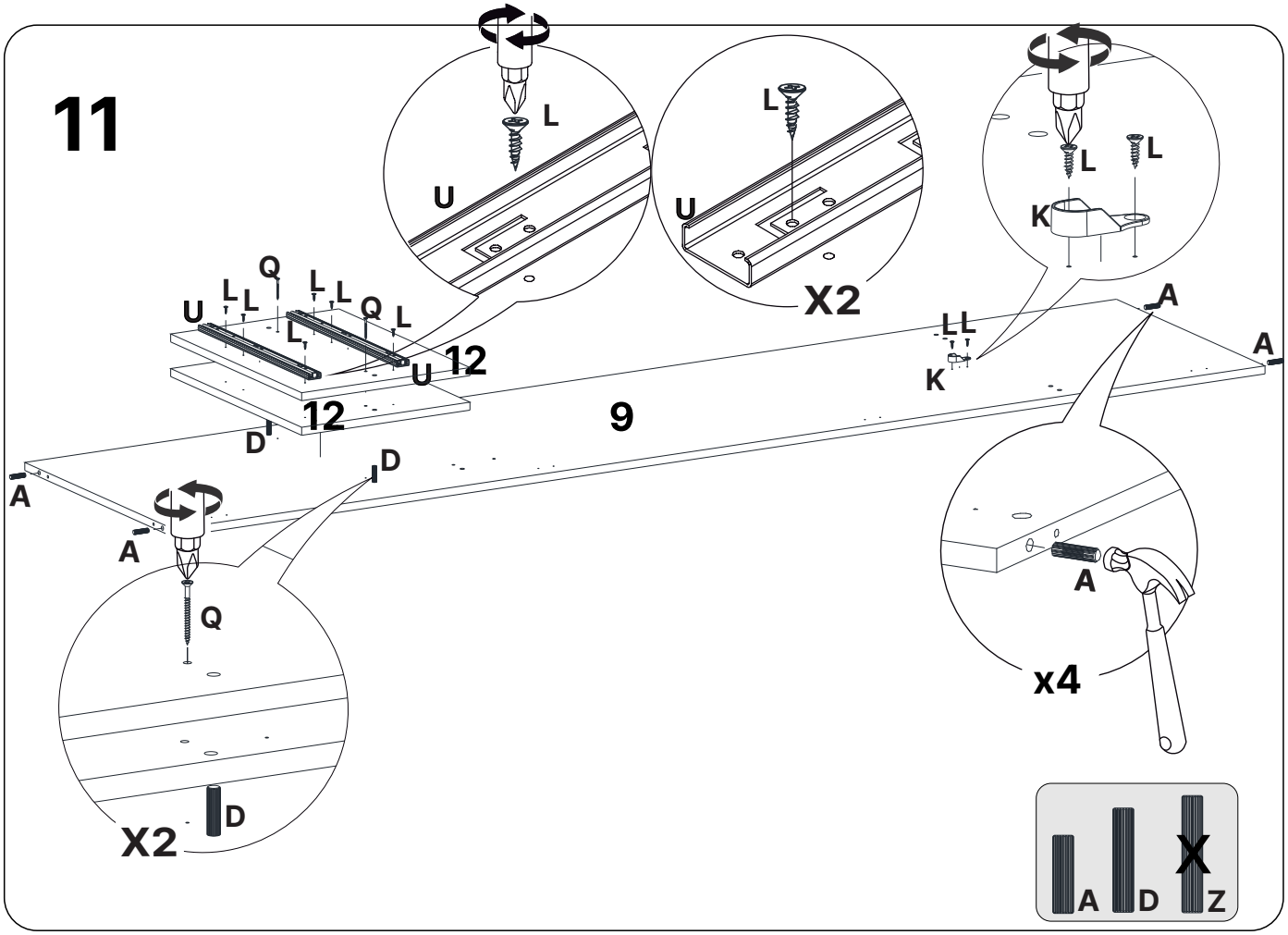


9.59222 / 12.59220

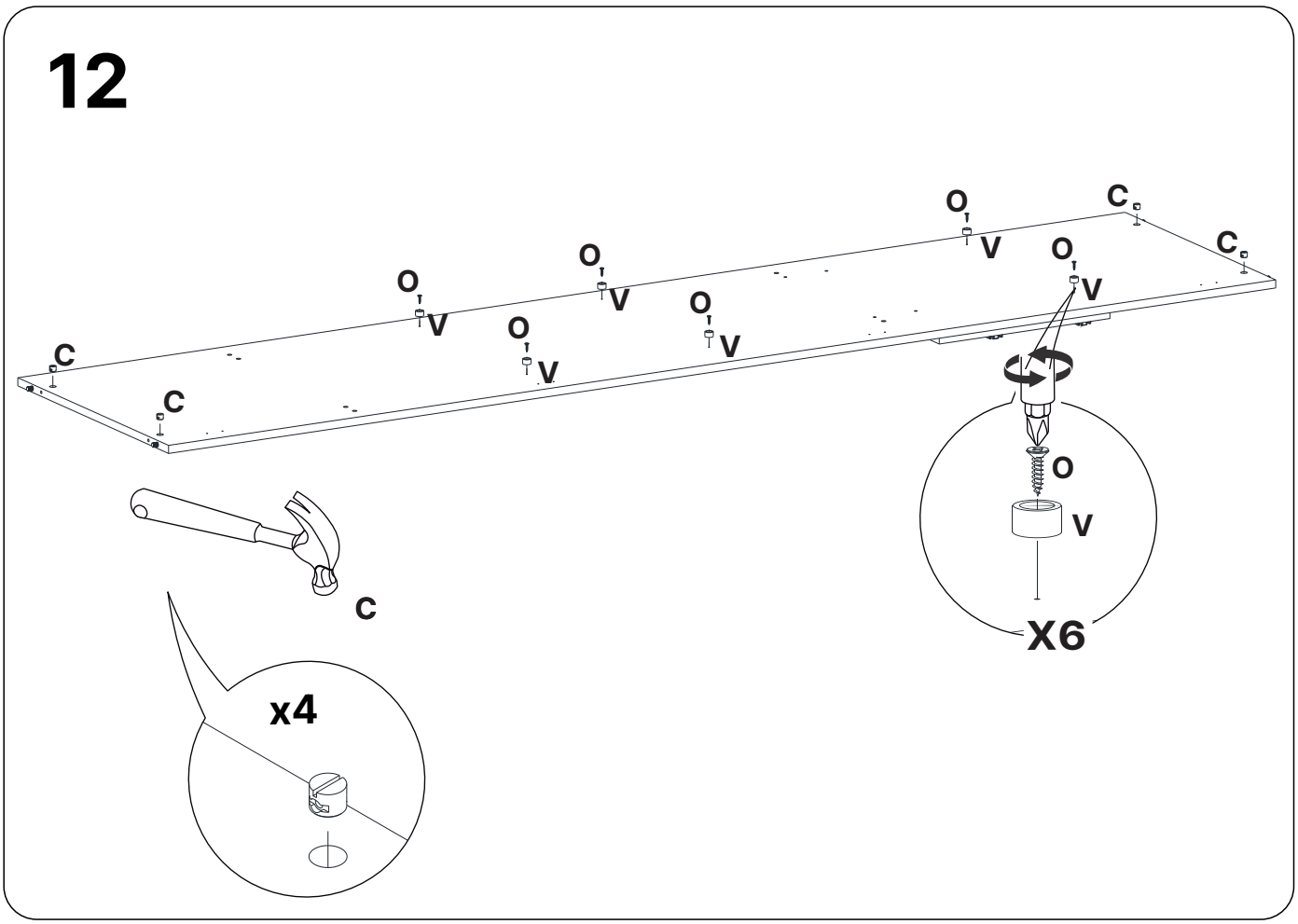


9.59222

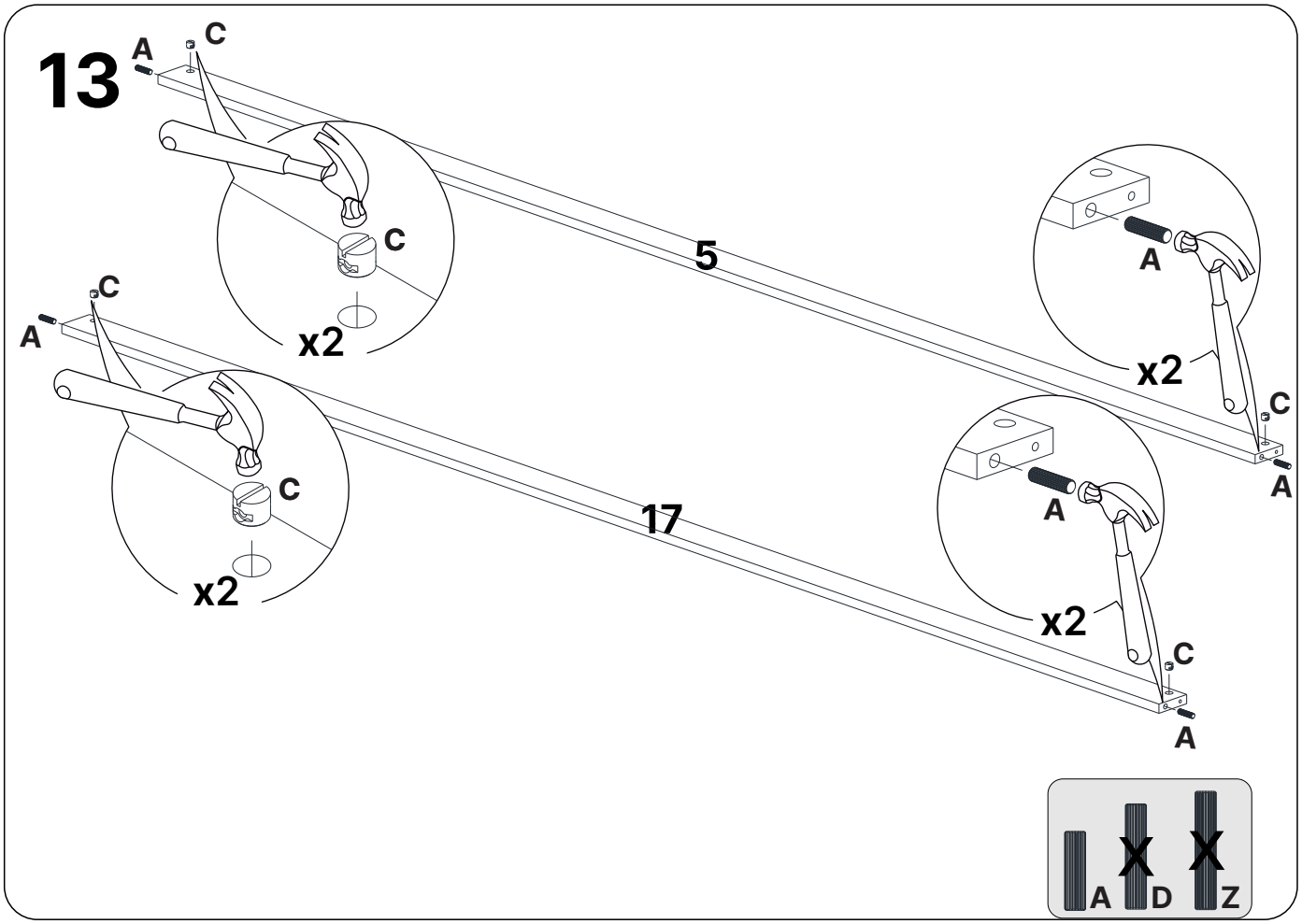


5.59209 / 17.59226

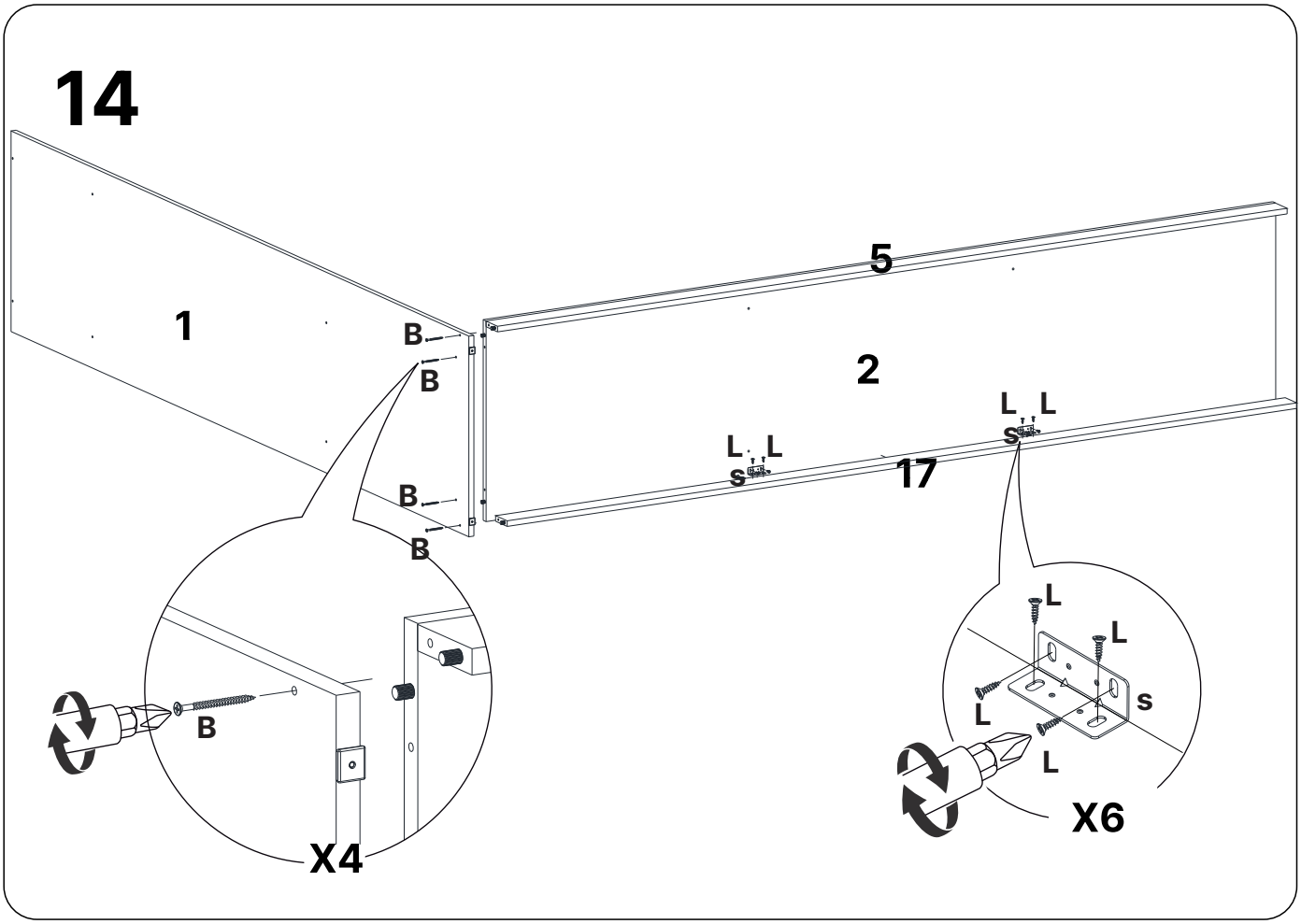


1.59205 / 2.59206 / 5.59209 / 17.59226

# 15

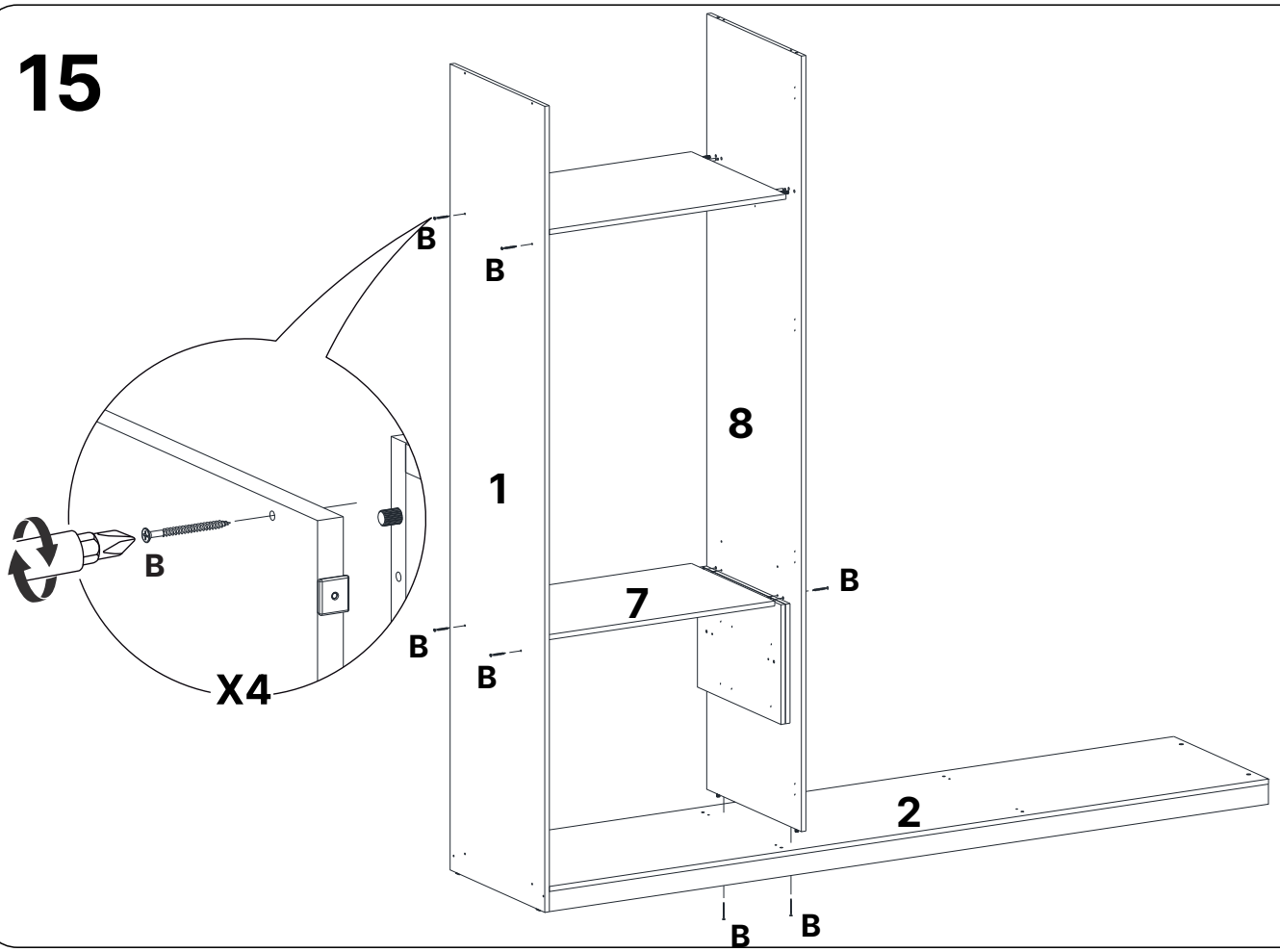


1.59205 / 2.59206 / 7.59212 / 8.59221

# 16

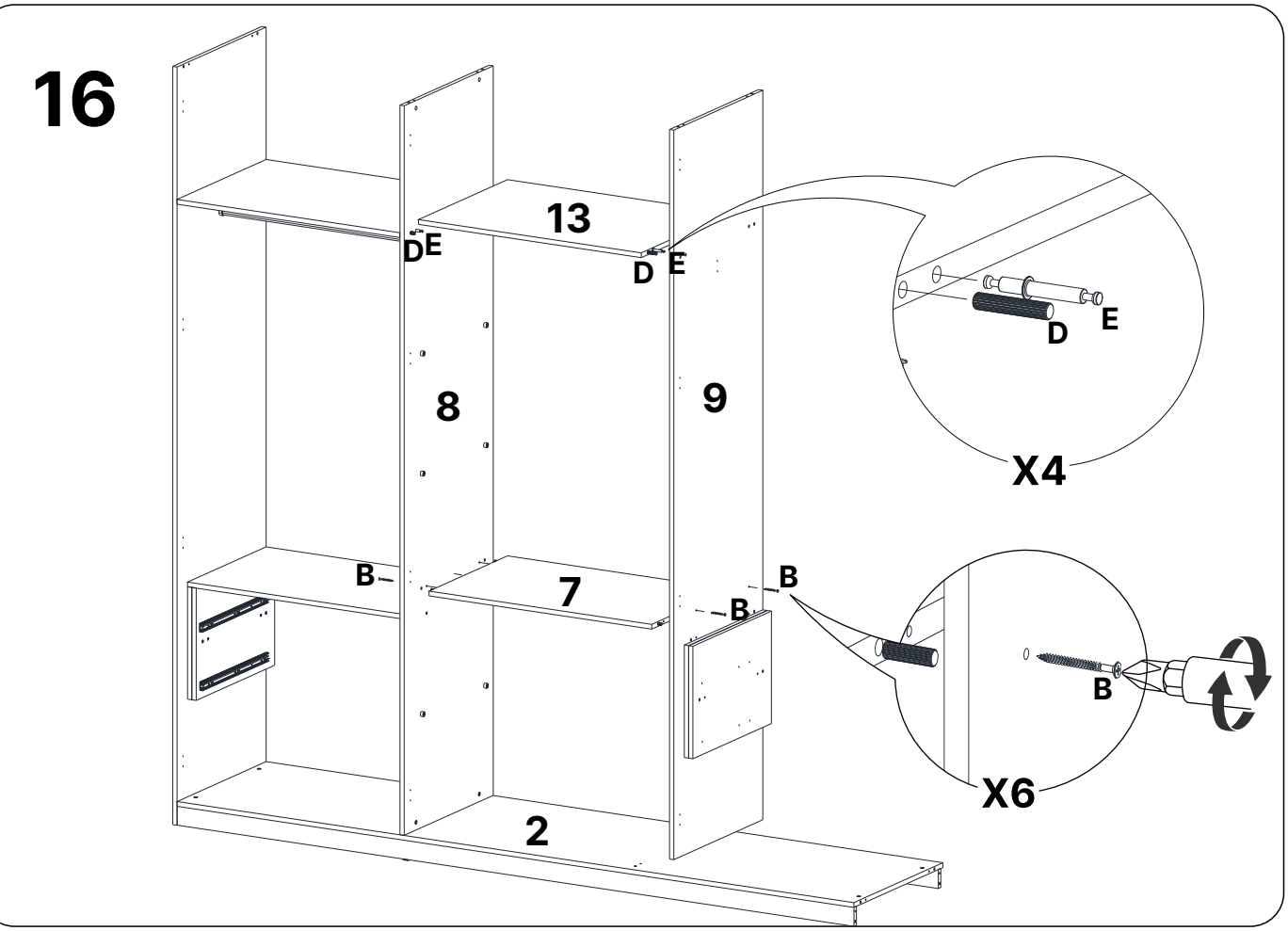


2.59206 / 7.59212 / 8.59221 / 9.59222 / 13.59223

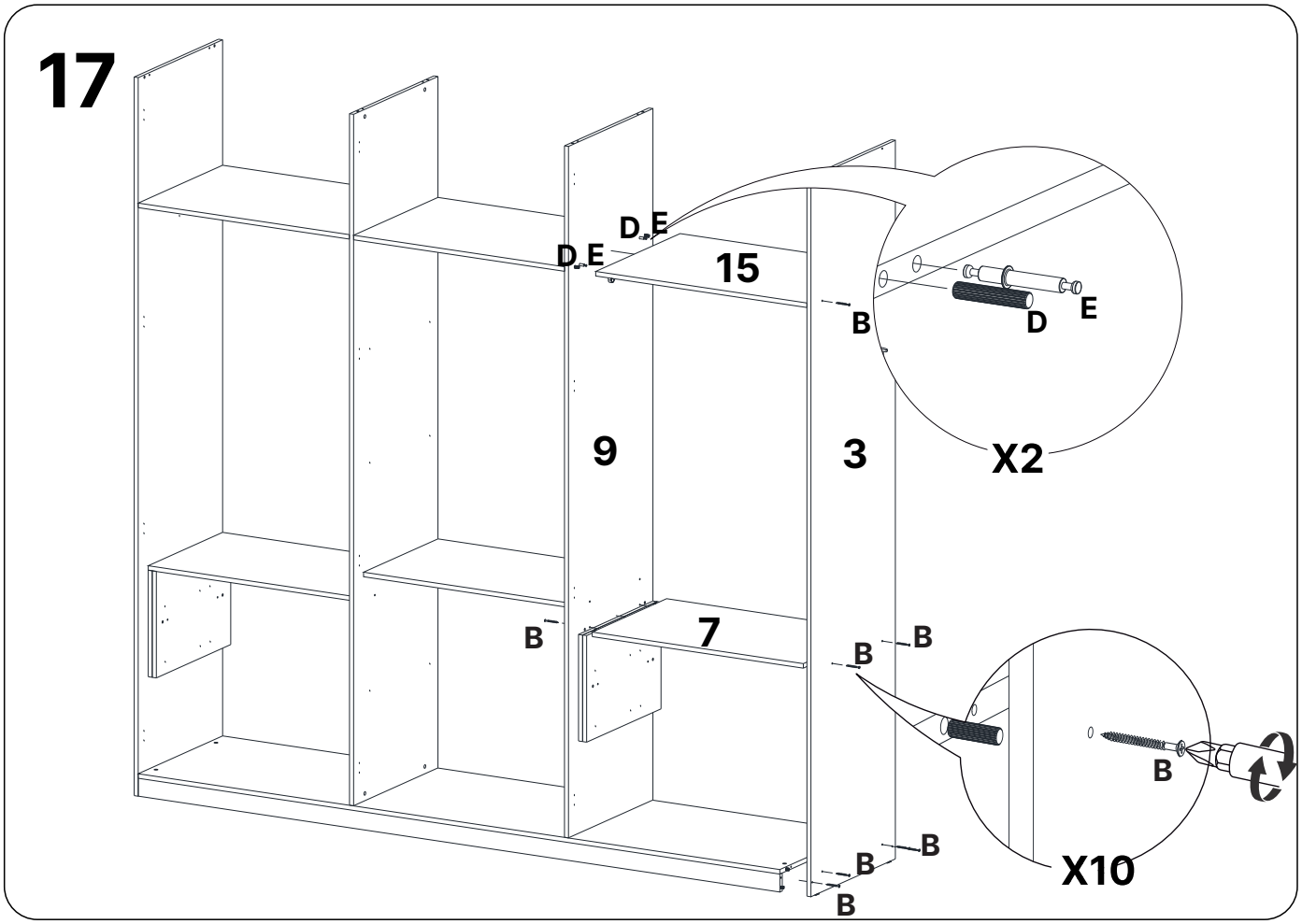


3.59207 / 7.59212 / 9.59222 / 15.59229

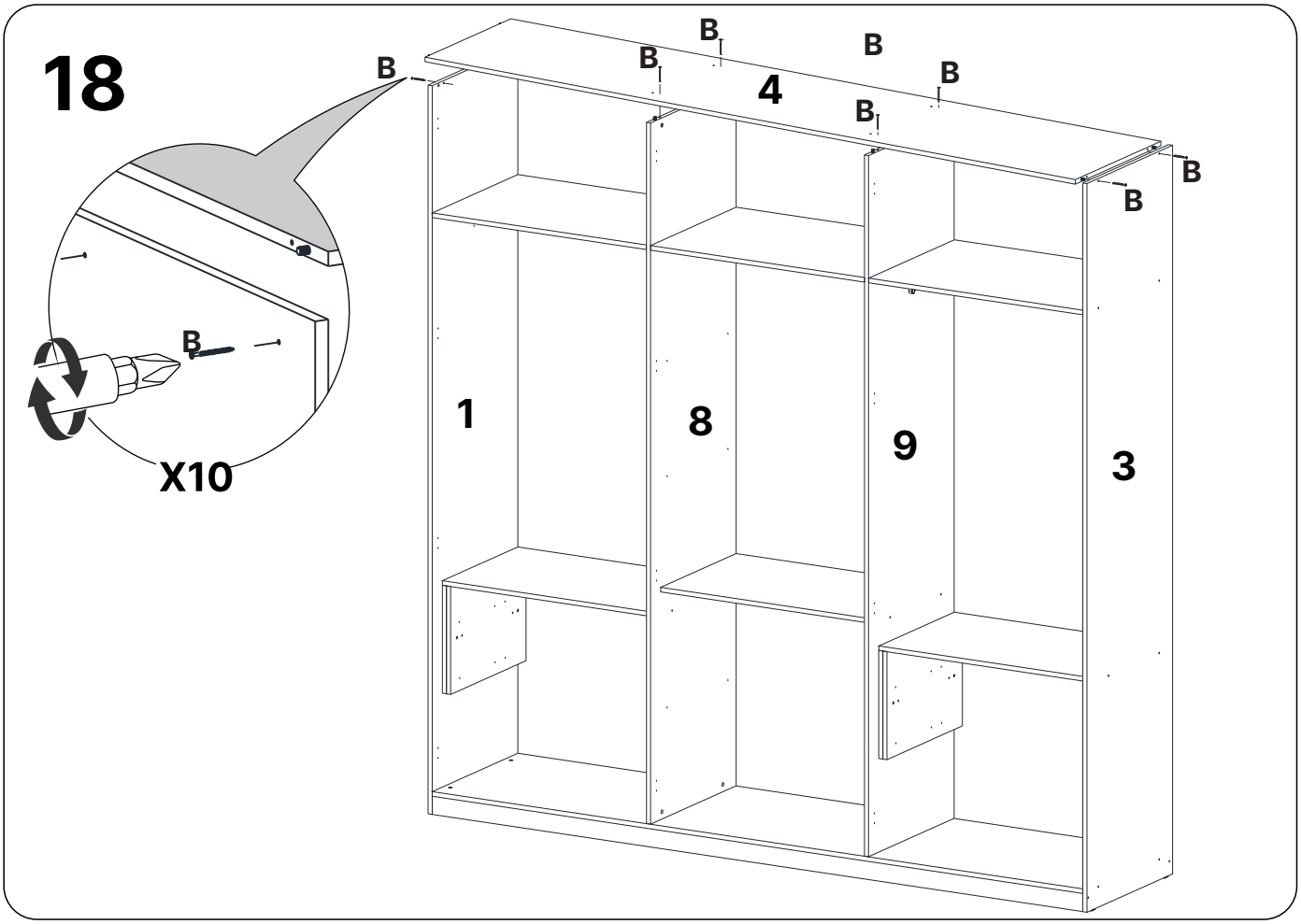


1.59205 / 3.59207 / 4.59208 / 8.59221 / 9.59222

# 19

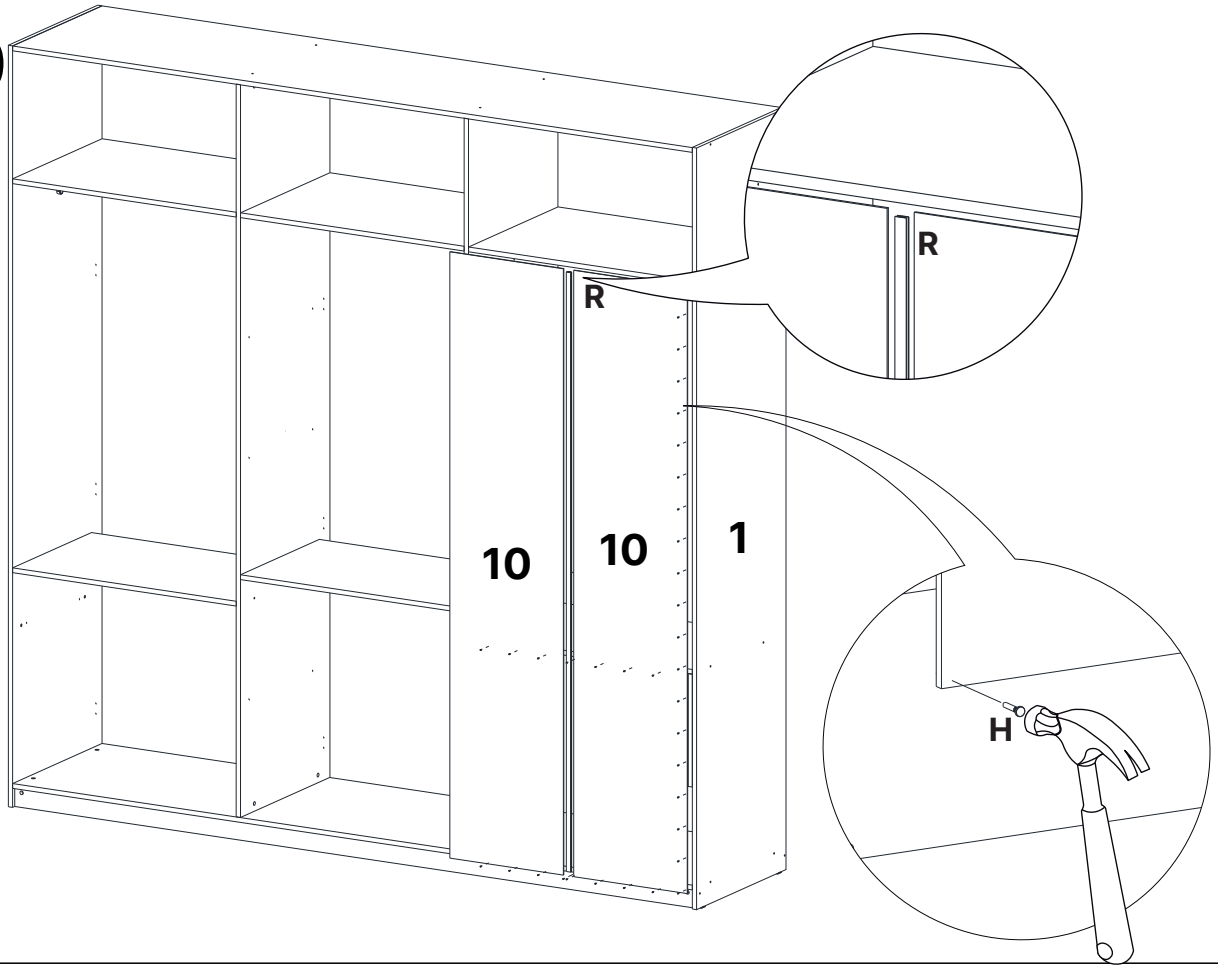


1.59205 / 10.59211

# 20

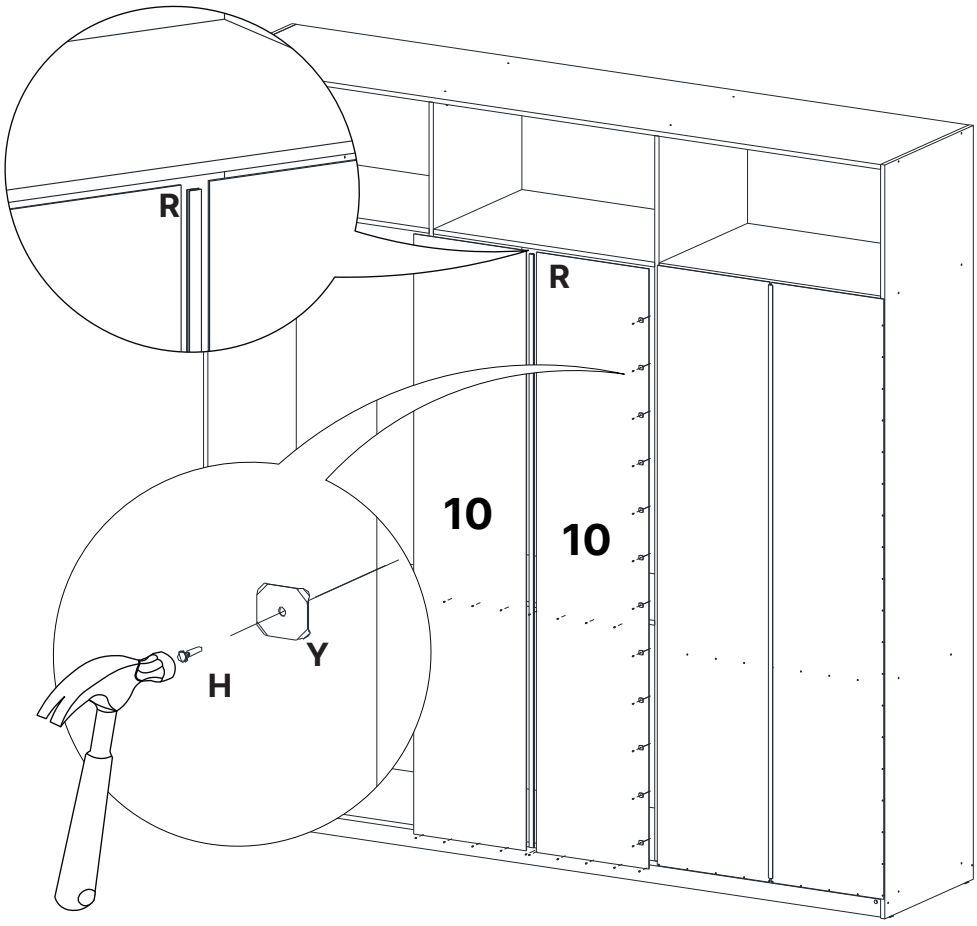


10.59211

# 21

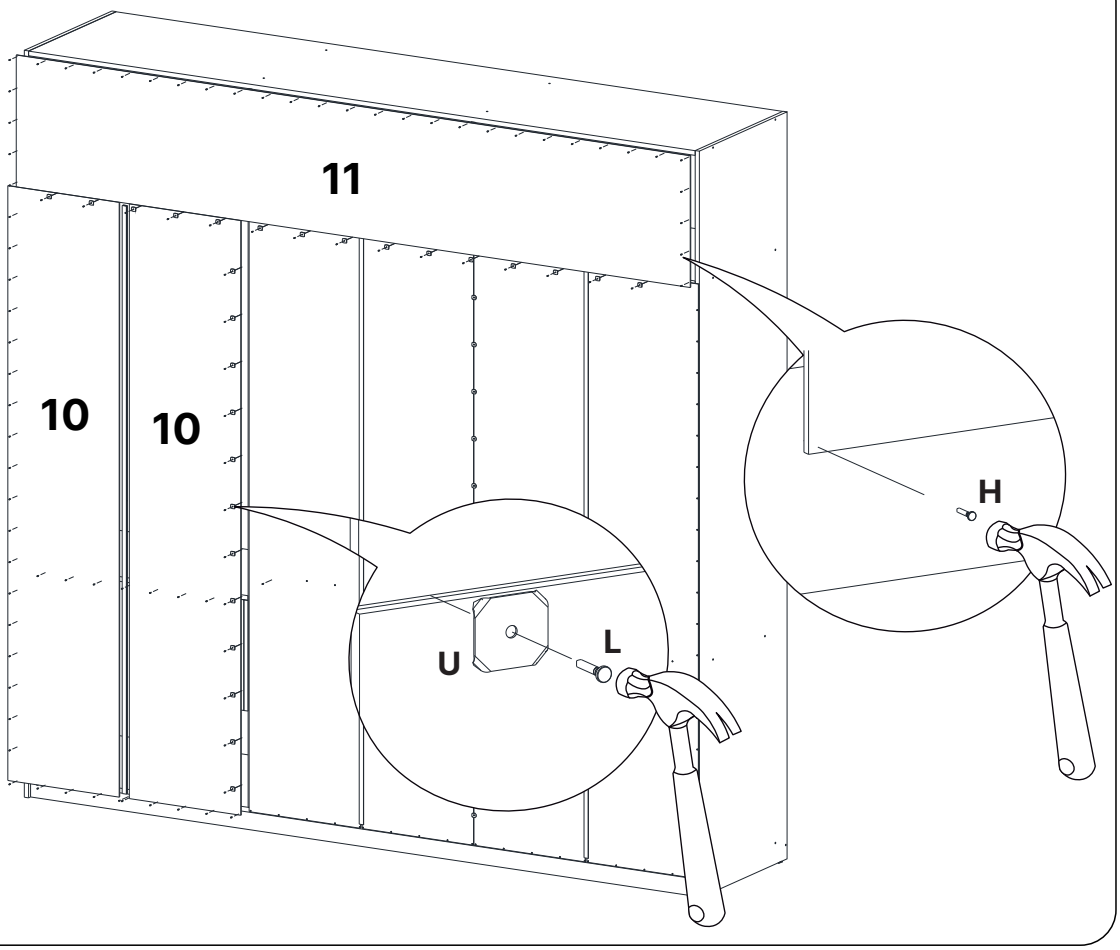


10.59211 / 11.59213

# 22

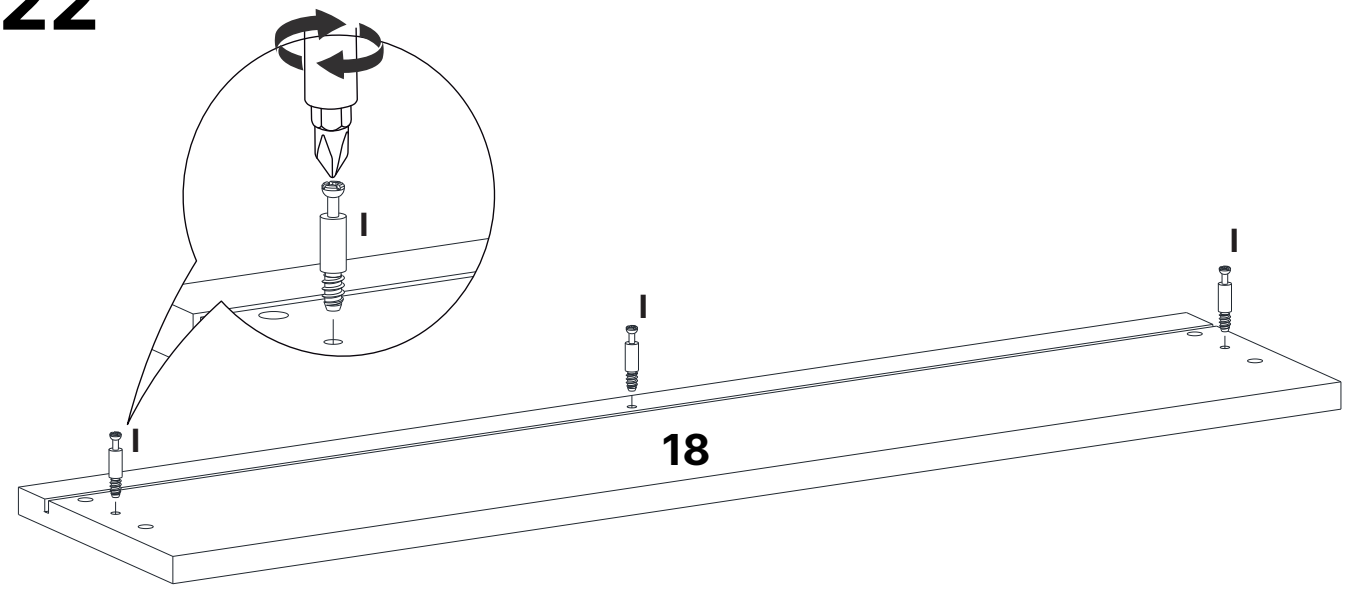


18.59214

# 23

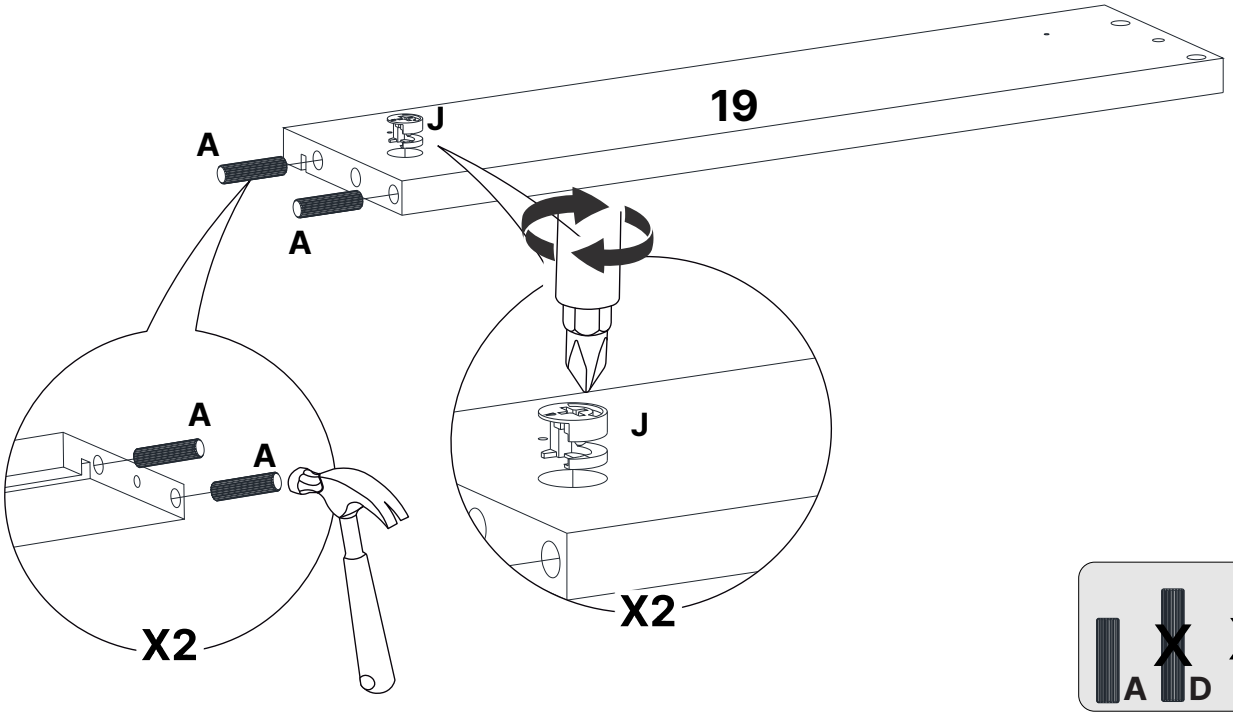


19.59215

# 24

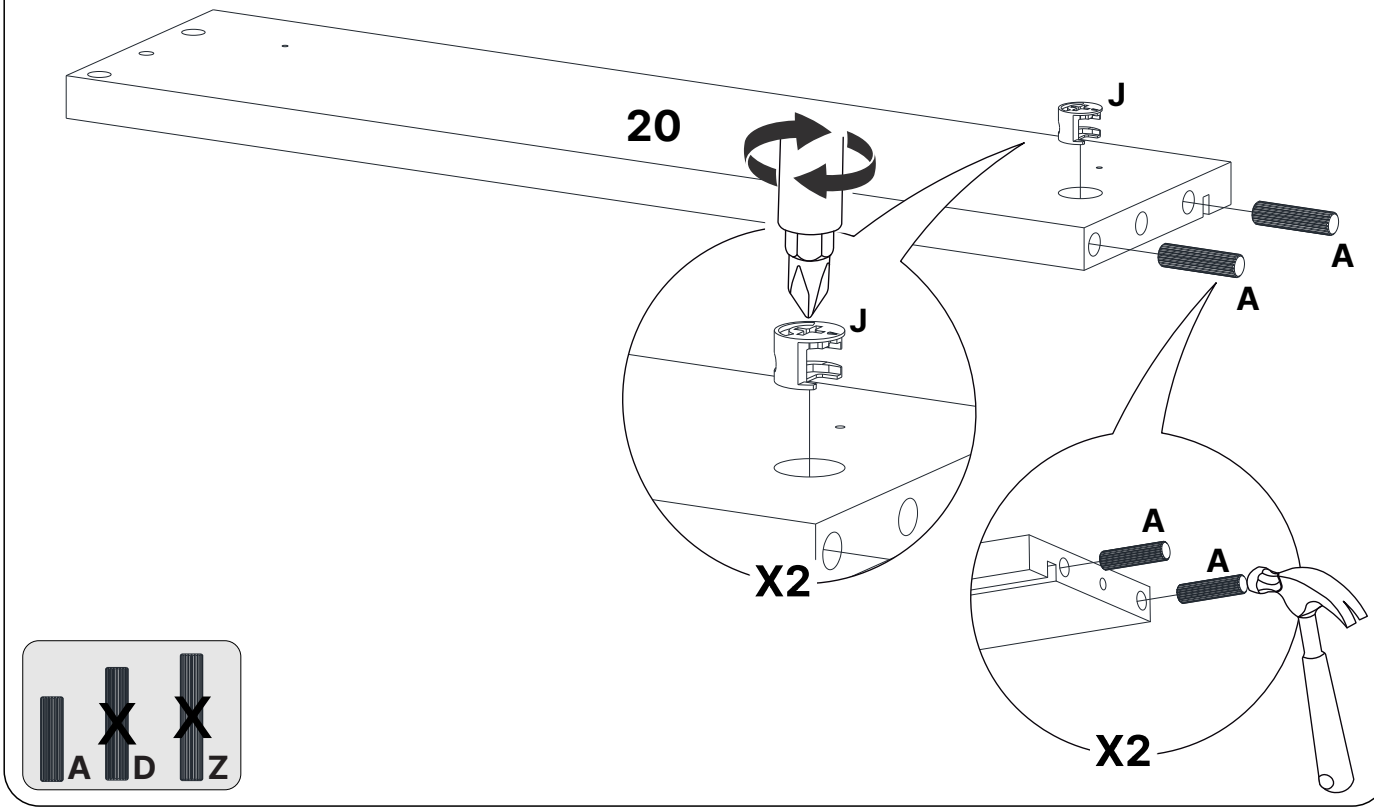


20.59216

# 25

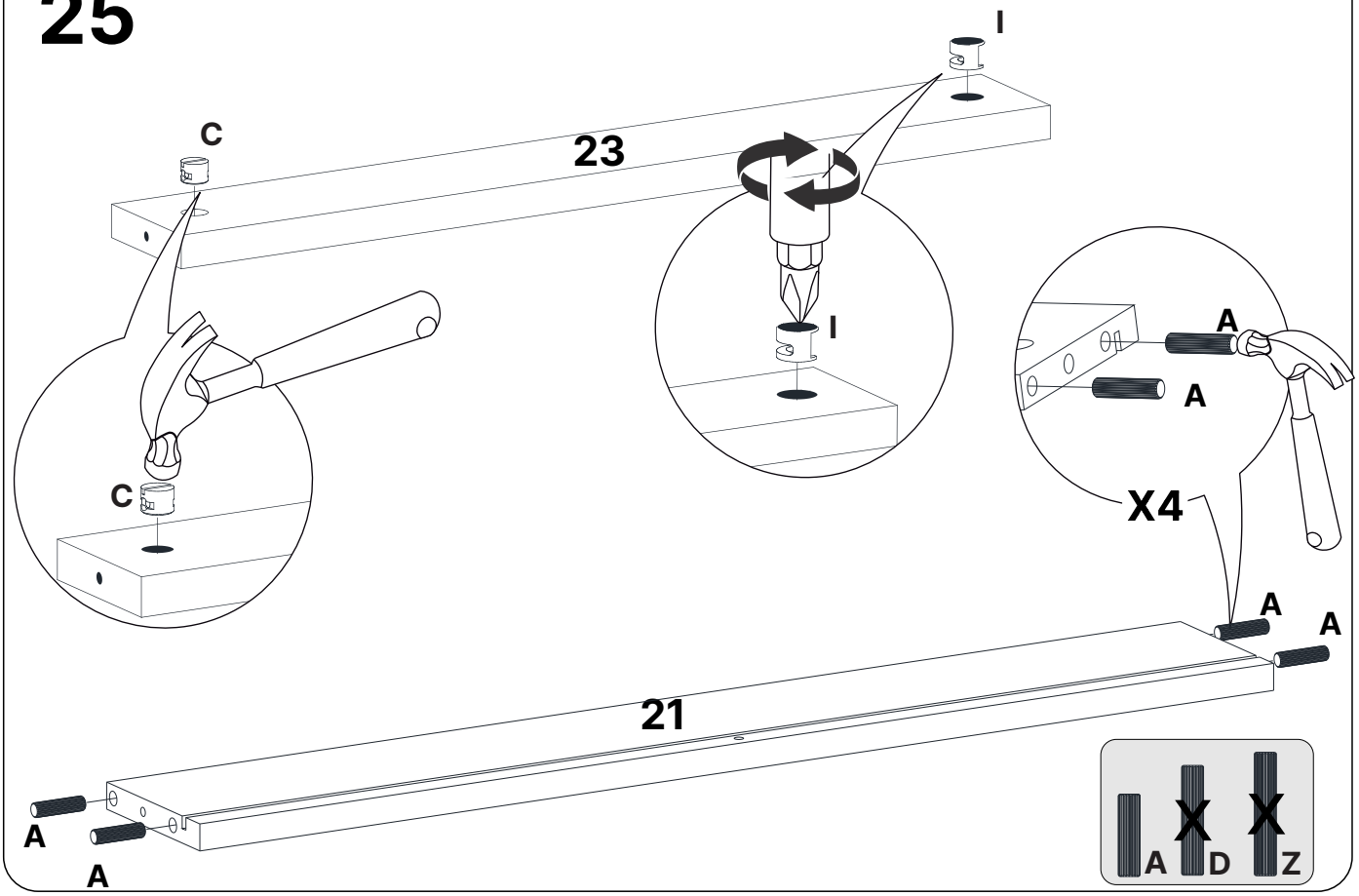


21.59217 / 23.59219

# 26

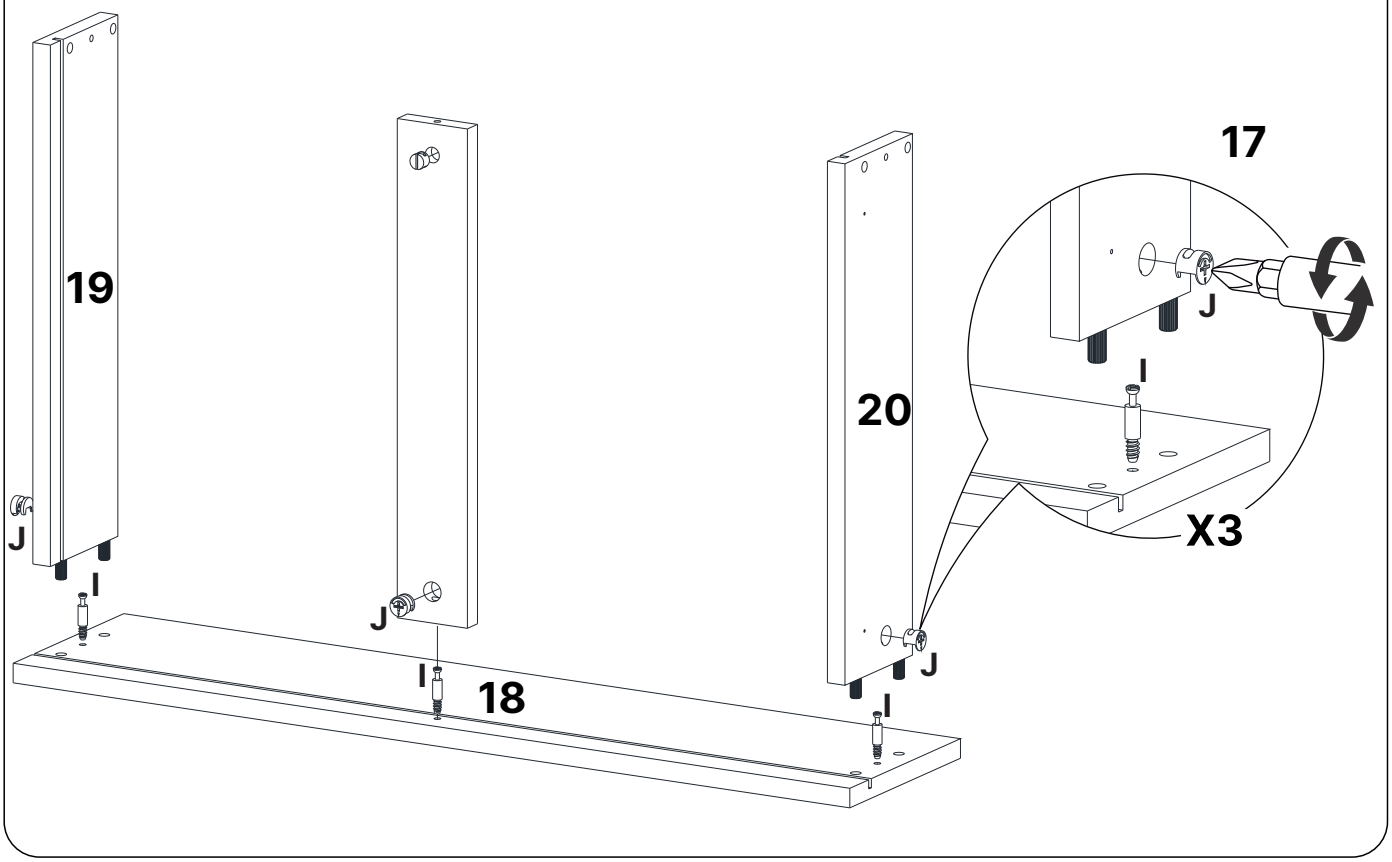


18.59214 / 19.59215 / 20.59216

# 27

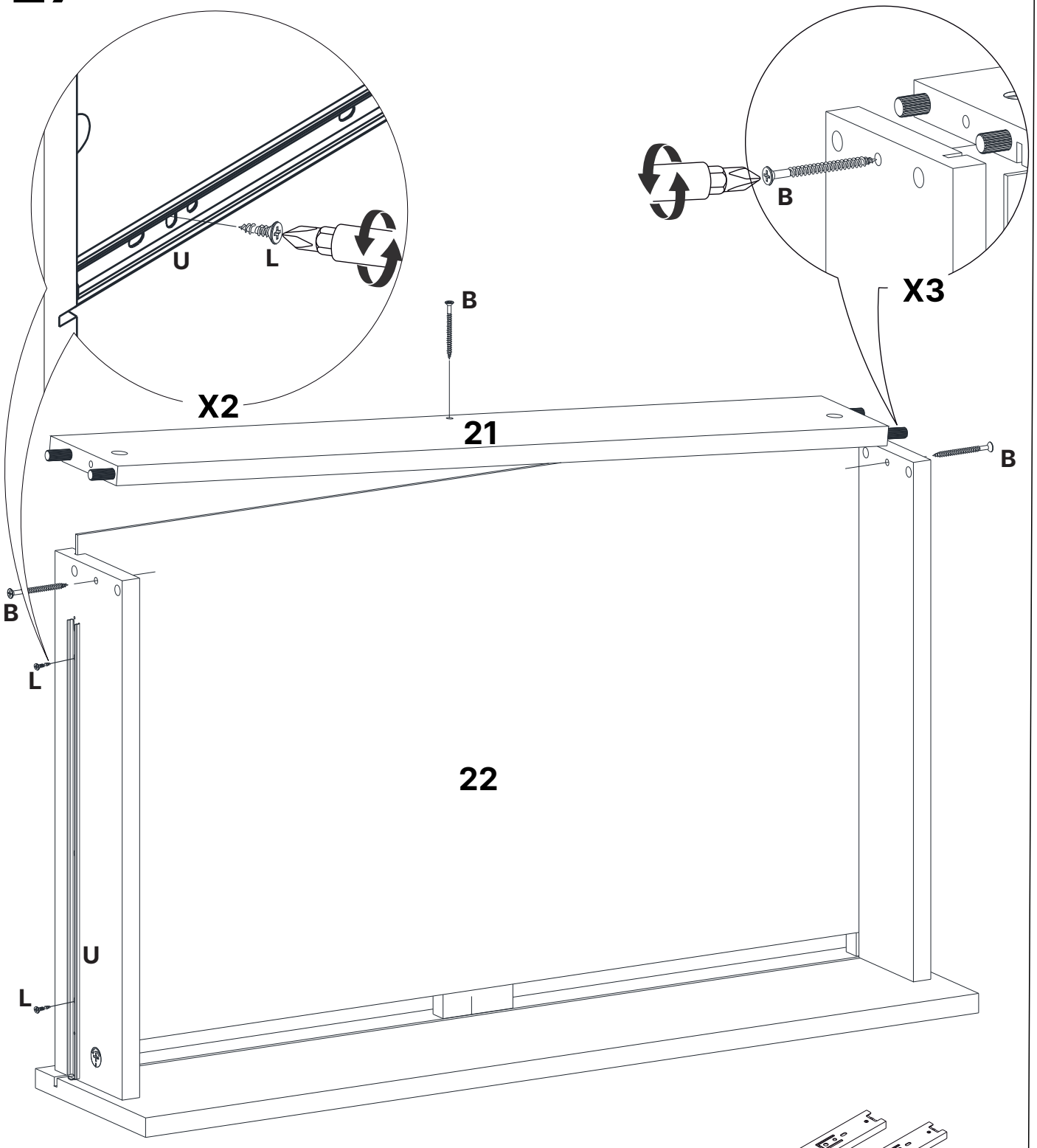


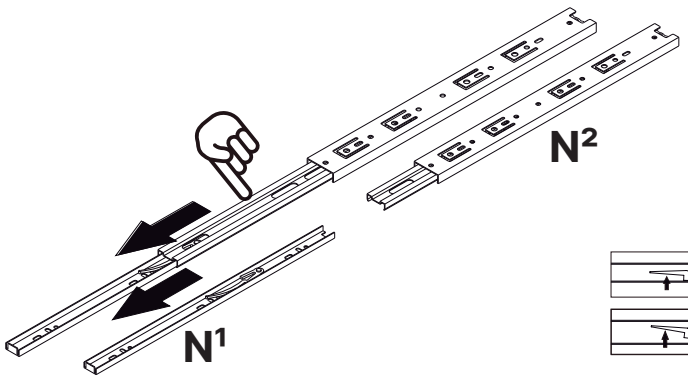


**Separe a corrediça conforme ilustração**

21.59217 / 59218

# 28

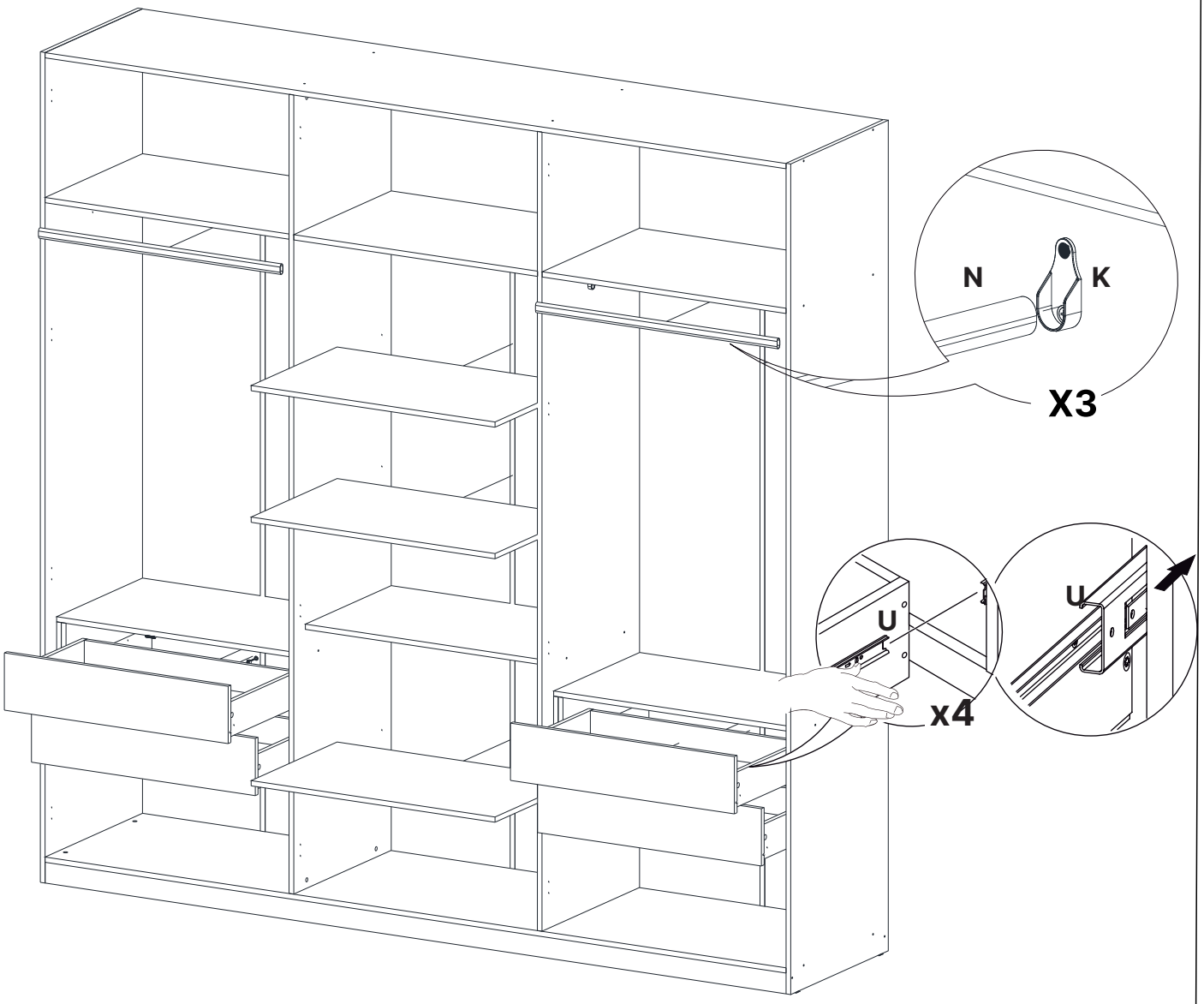

## 29

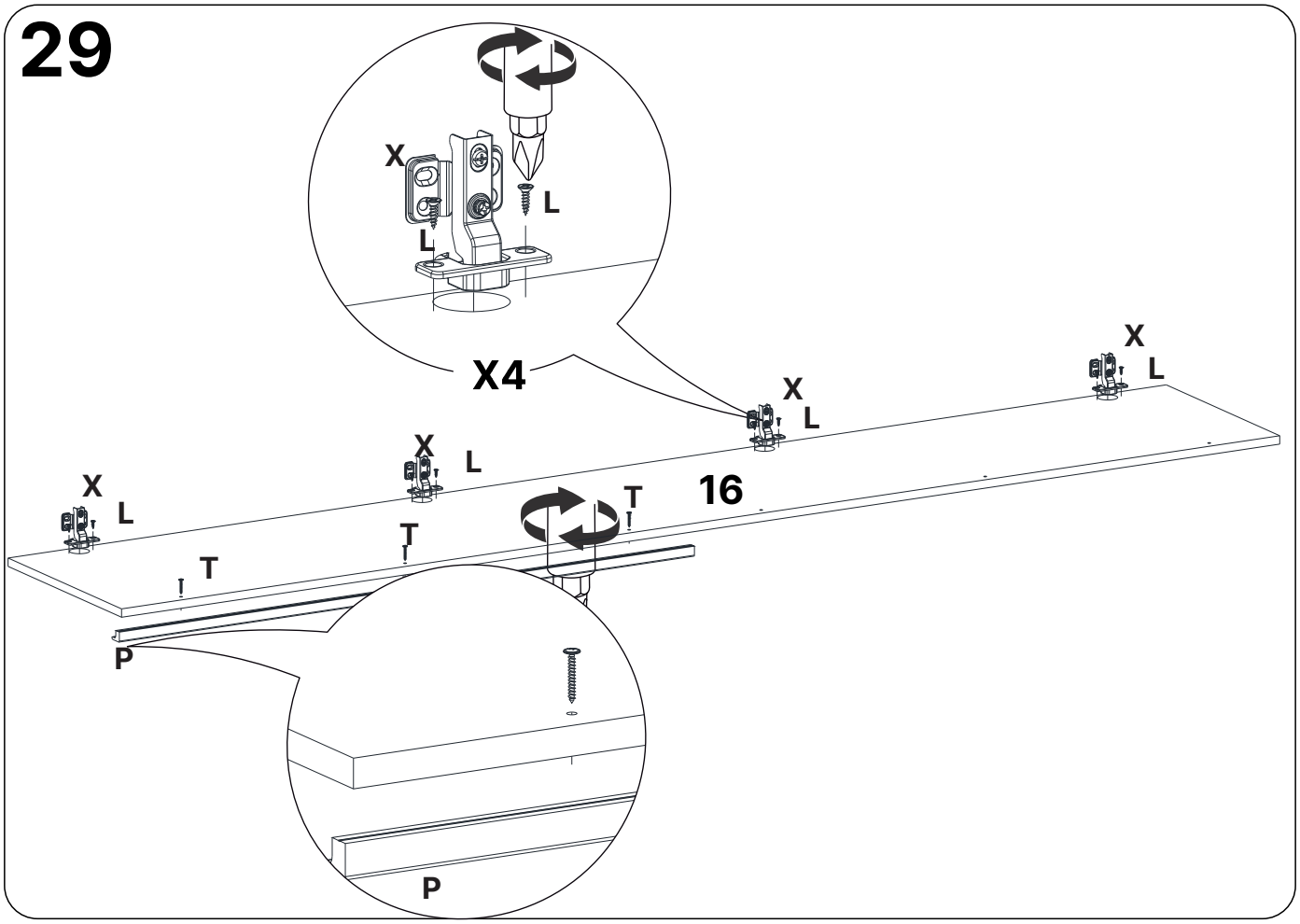
X
L
L
X4
X
L
X
L
X
L
X
L
T
16
T
T
P
P
16.59225

## 30

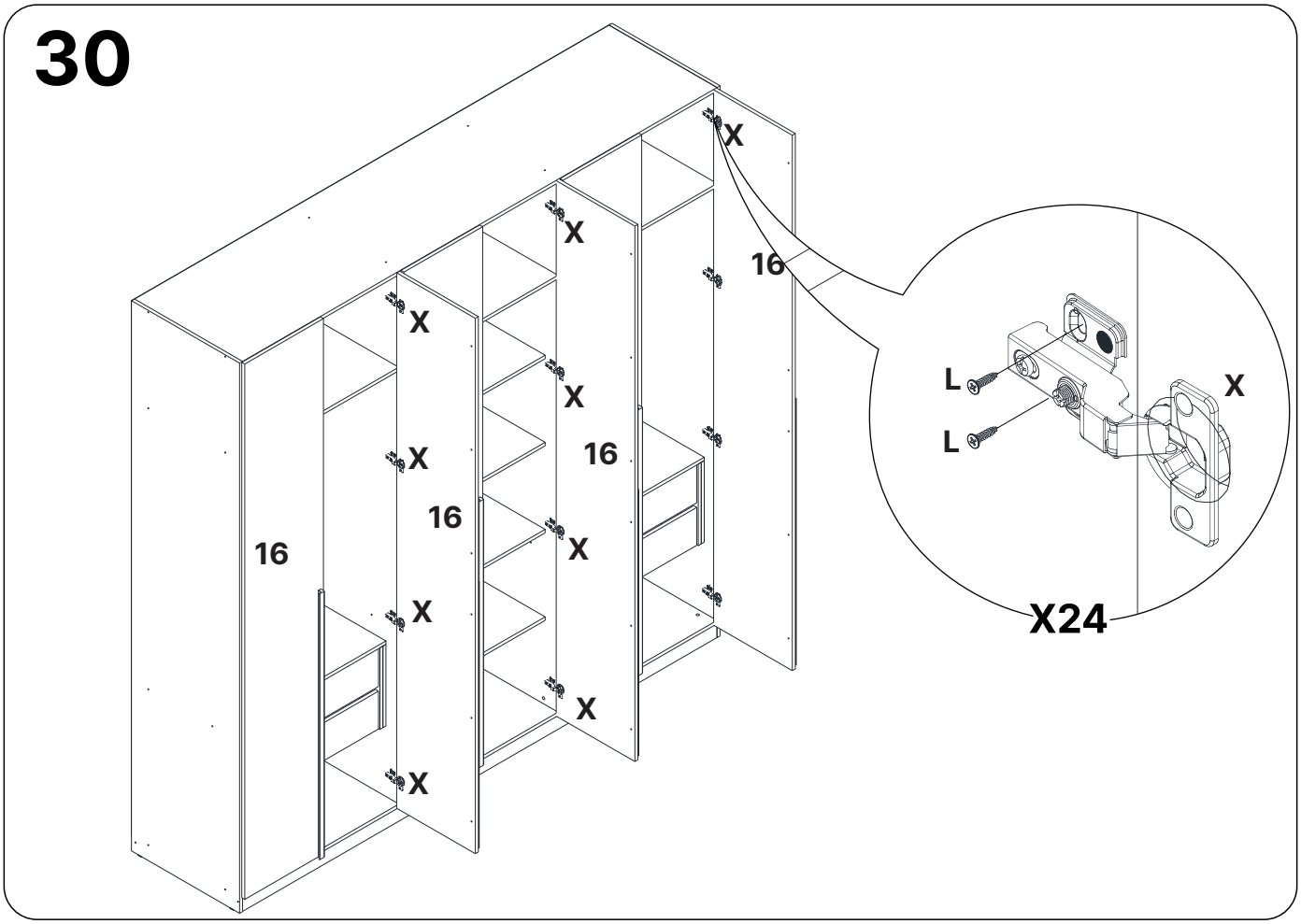
X
X
16
X
X
X
16
16
16
X
X
X
X
L
L
X
X24
16.59225

# 31

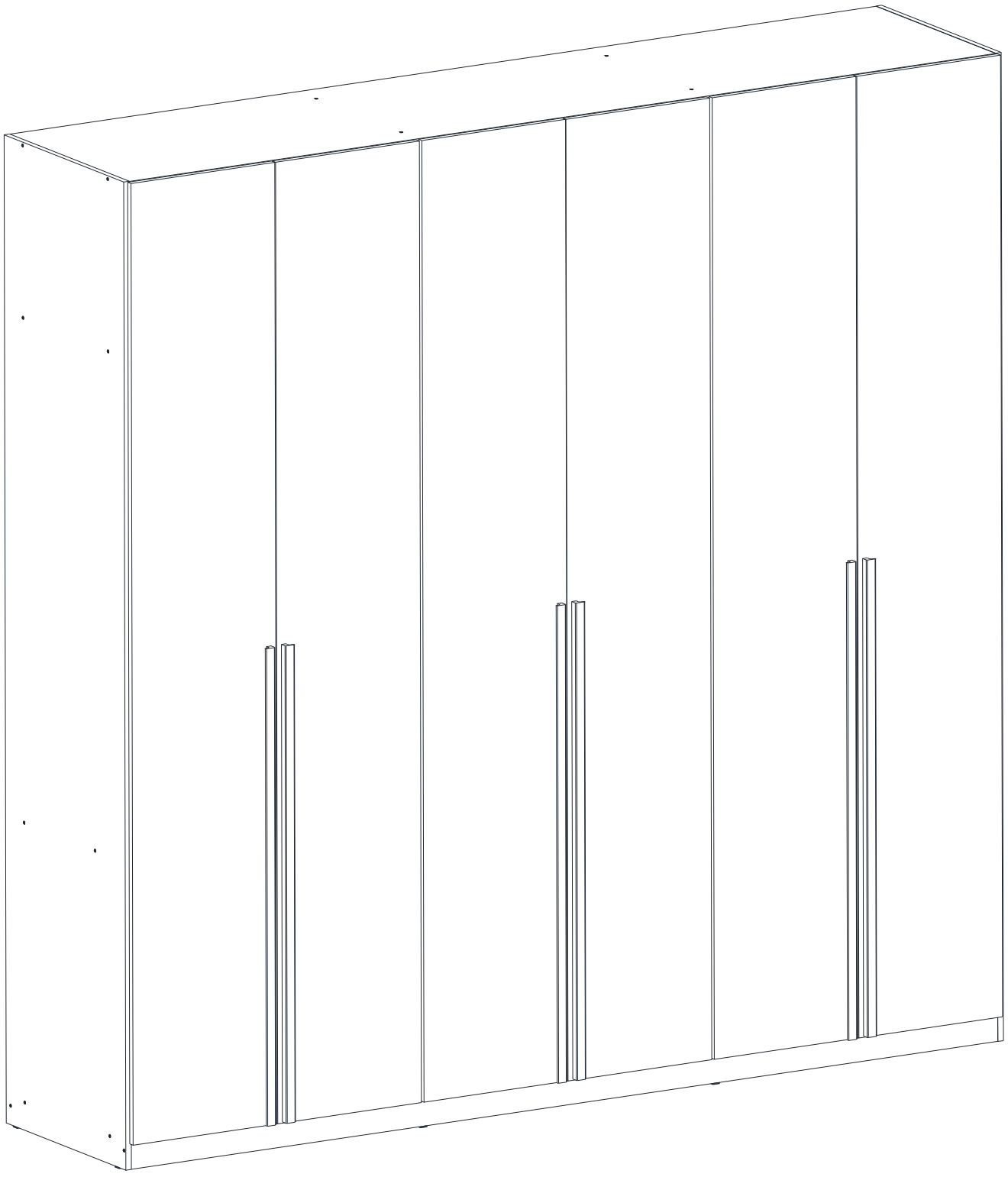

# Dicas para assegurar a garantia e prolongar a vida útil do seu móvel

## Limpeza

**Use um  pano macio, levemente umedecido com água. É possível o uso  detergente neutro, ou sabão neutro com água.**

## Manutenção

**Para garantir estabilidade e durabilidade, é recomendado reapertar os parafusos de tempos em tempos.**

## Ventilação

**A falta de ventilação e excesso de calor pode prejudicar a durabilidade e acabamento do produto.**

# madeira madeira CABE CASA

V.01