MANUAL DE MONTAGEM / ASSEMBLY INSTRUCTIONS \ PLANO DE ARMADO

Antes de montar o móvel, leia com atenção o manual de montagem!

Before assembling the furniture, carefully read the assembly intructions

Antes de armar el mueble, lea con atención el manual de ensable!

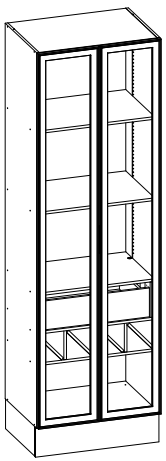

genialflex

Ref.: 1569

Parabéns! Você comprou um produto de excelente qualidade, fabricado com chapa de madeira de MDP ou MDF, extraída de florestas renováveis. Possui alta resistência e design atual.

Congratulations! You have purchased a product of excellent quality, made from MDP or MDF wood veneer, extracted from renewable florests. It has high strength and current desing.

Felicitaciones! Usted compró a un producto de excelente calidad, fabricado con placa de madera de MDP o MDF, proveniente de florestas renovables. Tiene alta resistencia y diseño actual.

ATENÇÃO
ATENTION
ATENCIÓN

1) Verifique todas as peças antes de começar a montagem.

Check all parts before starting assembly.

Verifique todas las partes antes de empezar el armado.

2) Ao começar a montagem, não apoie as peças na parede.

When starting the assembly, do not support the parts on the wall.

Al empezar el armado, no apoyes las partes en la pared.

3) Ao colocar as peças e ferragens de lado, cuidado para não perde-las.

When placing parts an hardware aside, be careful not to lose them.

Al poner las piezas y herrages a parte, cuidado para no dañarlas.

4) O móvel deve ser montado no chão, para isso, use a propria caixa para proteger e não danificar o piso.

The furniture must be mounted on the floor, to do this, use the box it self to protect and not damage the floor.

El mueble suele ser armado al piso, para eso, use la propria caja para protegerlo y no dañar al piso.

5) Comece a montagem seguindo as instruções passo a passo.

Begin assembly by following the step-by-step.

Comience el armado siguiendo la instrucciones paso a paso.

6) É de responsabilidade do montador seguir as instruções desse manual, que são fundamentais para a estrutura do móvel.

It's the assembler's responsibility to follow the instructions in this manual, which are fundamental to the structure of the forniture.

Es de responsabilidad del armador seguir las instrucciones de este manual, que son fundamentales para la estructura del mueble.

CUIDADOS
CARE
CUIDADO

1) A conservação e limpeza deve ser feita com um pano levemente umedecido com agua.

Care aond cleaning should be done with a cloth slightly moistened with water.

La conservación y limpieza debe ser hecha com um trapo levemente humedecido en agua.

2) Não use produtos abrasivos, como saponáceo, detergentes e esponja de aço.

Do not use abrasive products, such as saop, detergents and steel sponge.

No use productos abrasivos, como saponáceo, detergentes y esponja de acero.

3) Não use cera ou óleo para dar brilho ao móvel.

Dot note use wax or oil to shine the furniture.

No use cera o aceites para darle brillo al mueble.

4) Não exporto o móvel a interpéries e nem ao calor excessivo .

Do not expose the furniture to weather or excessive heat.

No exponer el mueble a interperies ni al calor excessivo.

5) Ao terminar a montagem, limpe o ambiente e o móvel.

When the assembly is finishead, clean te room and the furniture.

Al terminar el armado, limpie al ambiente y al mueble.

FERRAMENTAS / TOOLS / HERRAMIENTAS

MARTELO
HAMMER
MARTILLO

NÃO RECOMENDÁVEL
NOT ADVISABLE
NO RECOMENDABLE

MARTELO DE BORRACHA
RUBBER HAMMER
MARTILLO GOMA

CHAVE PHILLIPS
PHILLIPS SCREWDRIVER
LLAVE PHILLIPS

TRENA
MEASURING TAPE
CINTA MÉTRICA

PEÇAS / PARTS / PIEZAS

Nº No Num	DESCRIÇÃO DESCRIPTION DESCRIPCIÓN	QTD QTY CANT
01	BASE BASE BASE	01
03	LATERAL ESQUERDA LEFT SIDE LATERAL IZQUIERDA	01
04	LATERAL DIREITA RIGHT SIDE LATERAL DERECHA	01
05	PRATELEIRA SHELFE STANTE	02
07	MONTANTE UPRIGHT MONTANTE	04
08	PRATELEIRA ADEGA WINE RACK SHELFE STANTE PARA VINOS	02
09	TAMPO TOP TABLERO	01
10	FRENTE DE GAVETA DRAWER FRONT FRENTE DE CAJÓN	01
12	LATERAL DE GAVETA DRAWER SIDE LATERAL DE CAJÓN	02
13	FUNDO DE GAVETA DRAWER BOTTOM FONDO DE CAJÓN	01
14	COSTA INFERIOR LOWER BACK PANEL TRASERA INFERIOR	02
15	COSTA SUPERIOR UPPER BACK PANEL TRASERA SUPERIOR	03
16	DIVISOR ADEGA WINE RACK DIVIDER DIVISOR DE BOTELLERO	04
17	DIVISÓRIA FIXA ADEGA FIXED WINE RACK DIVIDER DIVISIÓN FIJA DE BOTELLERO	03
18	PRATELEIRA INTERRUPTOR SWITCH SHELFE STANTE PARA INTERRUPTOR	01
19	PORTA TAMANHO INTEIRO FULL-SIZE DOOR PUERTA DE TAMAÑO COMPLETO	02
20	COSTA DE GAVETA DRAWER BACK TRASERA DE CAJÓN	01
R1	RODAPE FRONTAL FRONT BASEBOARD RODAPIÉ FRONTAL	01
R2	RODAPE LATERAL SIDE BASEBOARD RODAPIÉ LATERAL	02

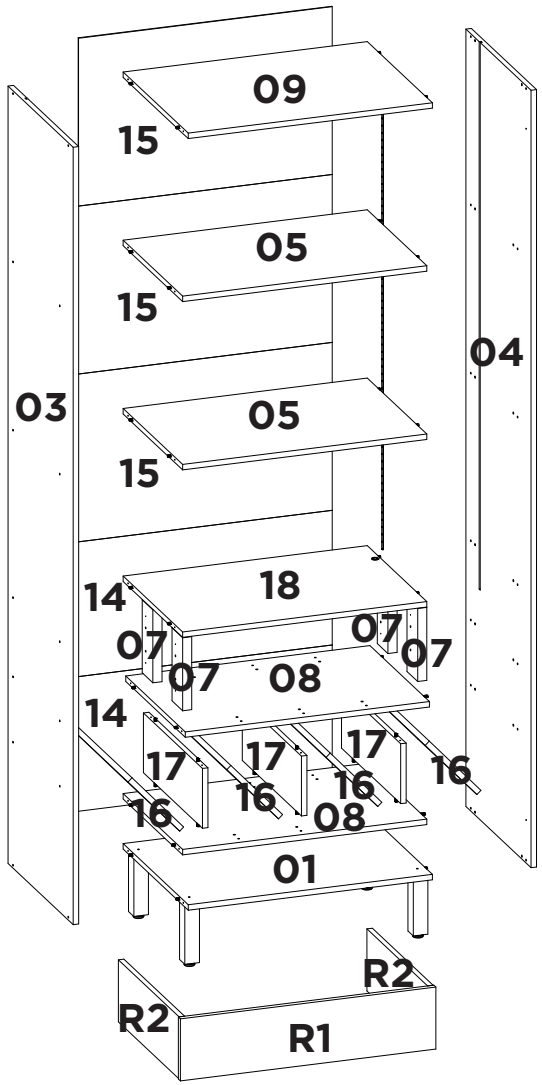

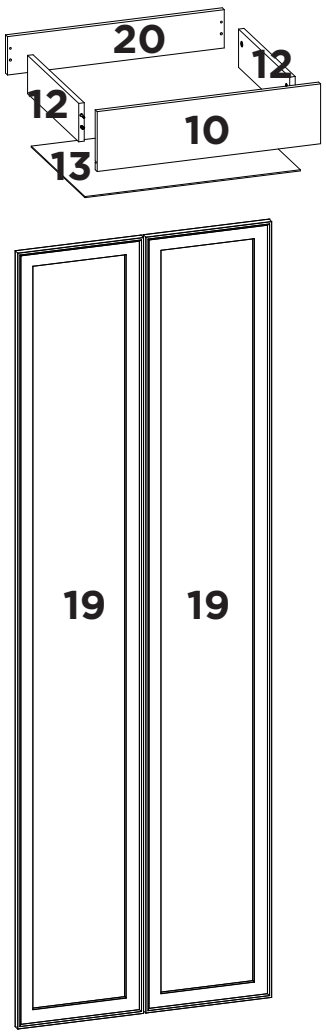

FERRAGENS / HARDWARE / HERRAJES

Nº No Num		DESCRIÇÃO DESCRIPTION DESCRIPCIÓN	QTD QTY CANT
A		CAVILHA 6X30MM WOODEN DOWEL 6X30MM TARUGO 6X30MM	42
B		PARAFUSO 3,5X14MM SCREW 3,5X14MM TORNILLO 3,5X14MM	46
C		CORREDIÇA SIDE CORREDERA	02
D		TAMBOR MINIFIX MINIFIX DRUM TAMBOR MINIFIX	04
E		PARAFUSO 5X50MM SCREW 5X50MM TORNILLO 5X50MM	05
F		PÉ LEG PATA	04
G		PARAFUSO 3,5X40MM SCREW 3,5X40MM TORNILLO 3,5X40MM	40
I		PREGO NAIL CLAVO	70
J		TAPA-FURO HOLE COVER TAPA AGUJERO	38
K		PARAFUSO MINIFIX MINIFIX SCREW TORNILLO MINIFIX	04
L		PARAFUSO 3,5X35MM SCREW 3,5X35MM TORNILLO 3,5X35MM	08
M		GARRA METÁLICA METALLIC CLAW GRAB METALICA	24
N		SUPORTE FIXAÇÃO MOUNTING BRACKET SOPORTE DE FIJACIÓN	01
O		BUCHA BUSH BUJE	01
P		CAPA PARA SUPORTE SUPPORT COVER CUBIERTA PARA SOPORTE	01
Q		FITA DUPLA FACE CINTA DE DOBLE CARA DOUBLE-SIDED TAPE	06
R		DOBRADIÇA HINGE BIZAGRA	08
S		PUXADOR HANDLE TIRADOR	02

UTILIZE A RÉGUA PARA IDENTIFICAR OS PARAFUSOS.
USE THE RULER TO IDENTIFY THE SCREWS
UTILICE LA REGLA PARA IDENTIFICAR LOS TORNILLOS

PESO SUPORTADO / WEIGHT SUPPORTED / PESO SOPORTADO

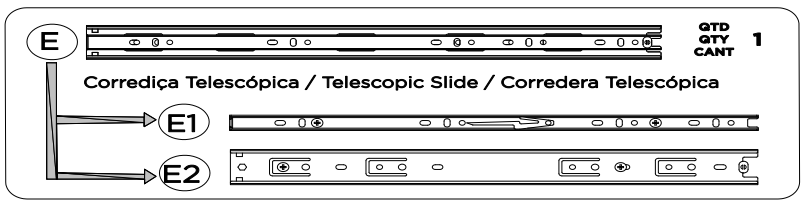

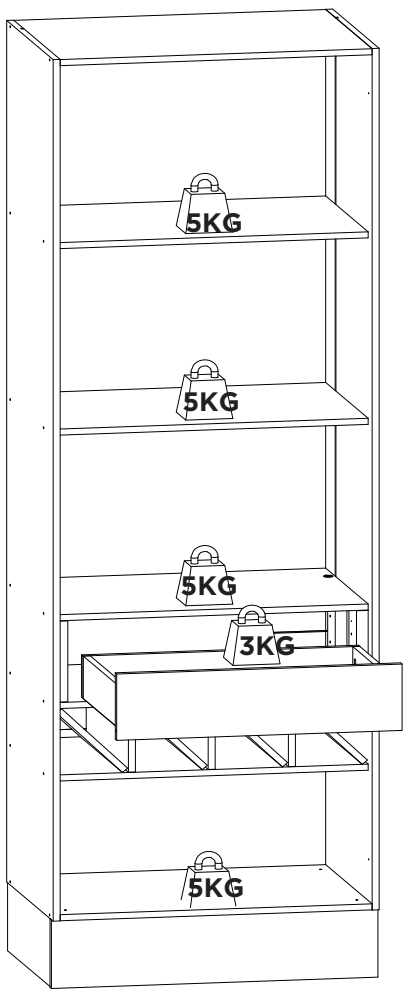

1

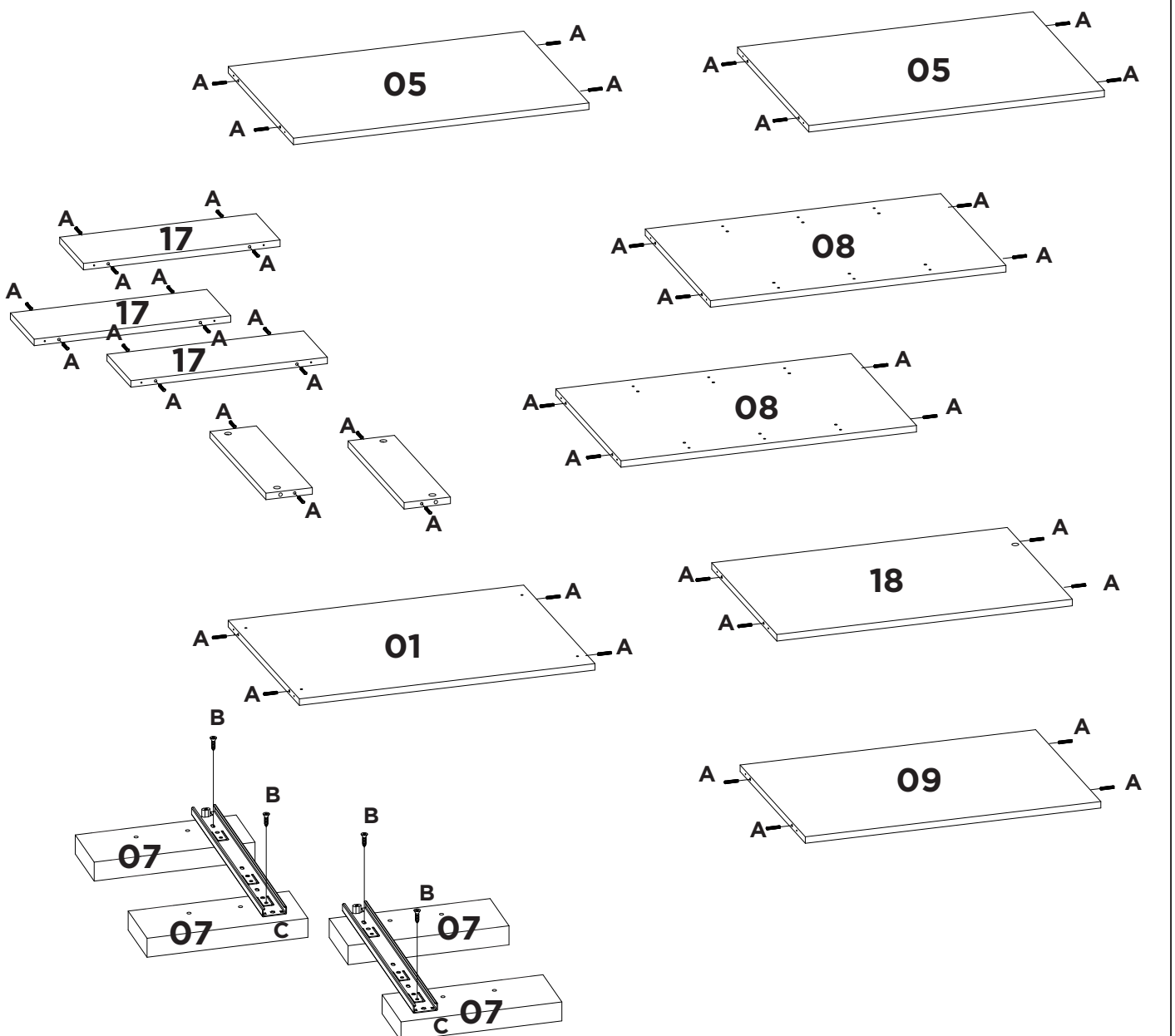

C1	B	A
4x	4x	42x

2

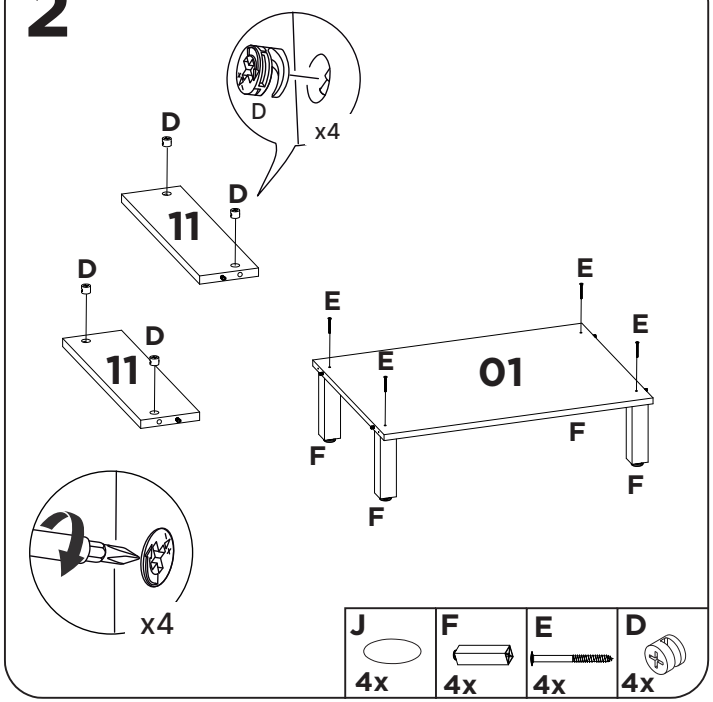

J	F	E	D
4x	4x	4x	4x

3

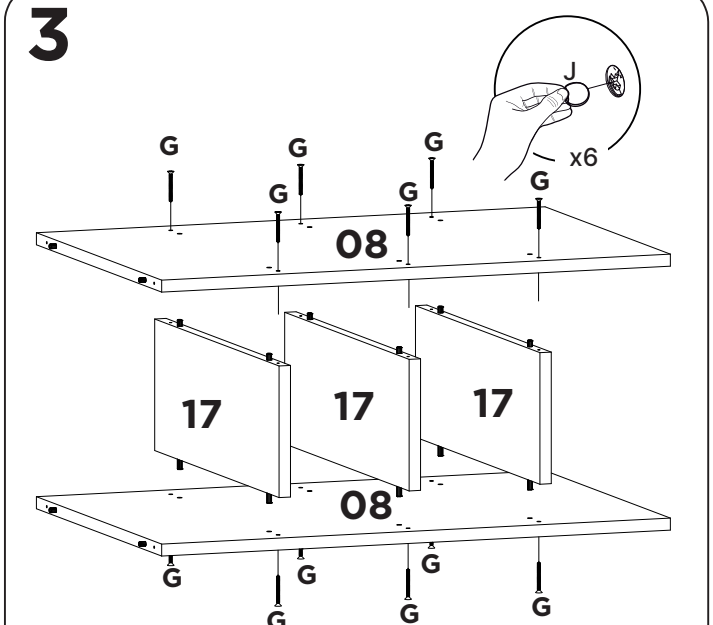

J	G
6x	12x

4

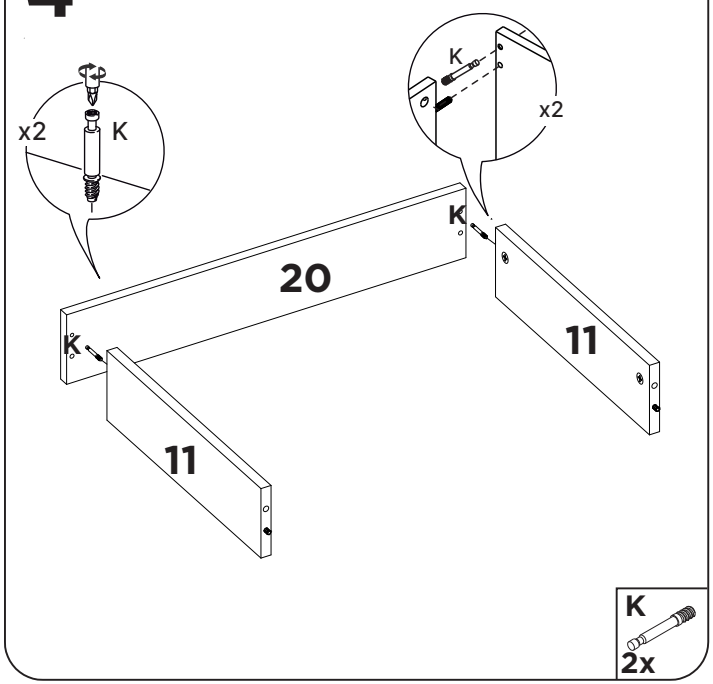

K
2x

5

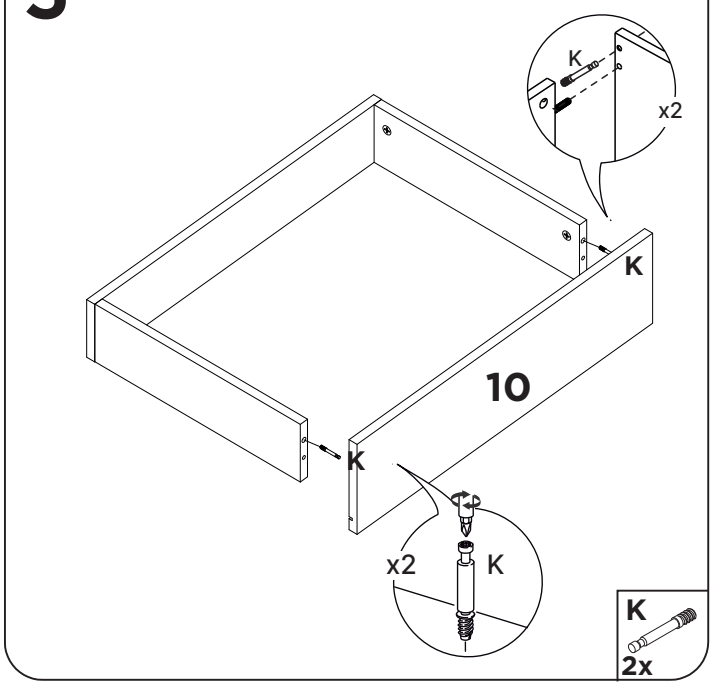

K
2x

6

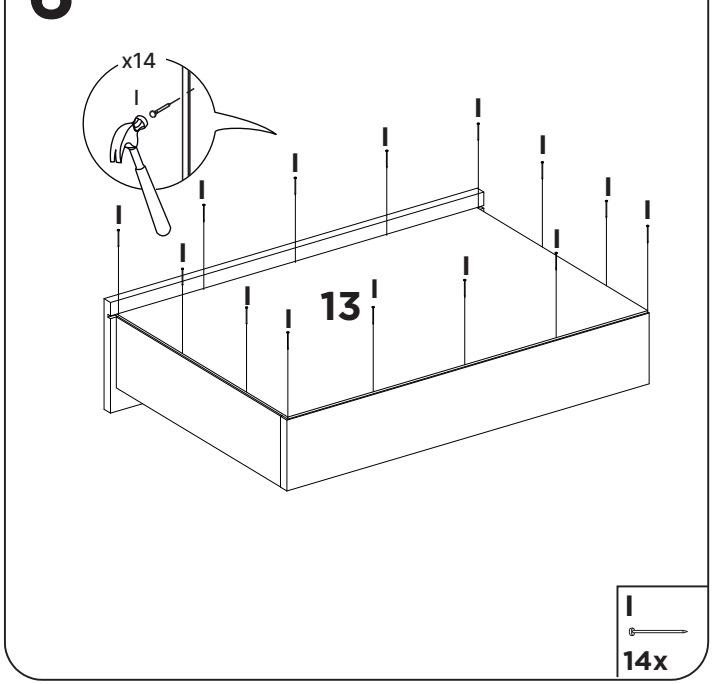

I
14x

7

C2
6x

B
4x

8

01 REMOVA AS FITAS DUPLA FACE DOS LEDS E COLE NO REBAIXO DAS CHAPAS

OBS: SAÍDA DO FIO DE LED PELO GARRAFEIRO

9

J
14x

G
14x

10

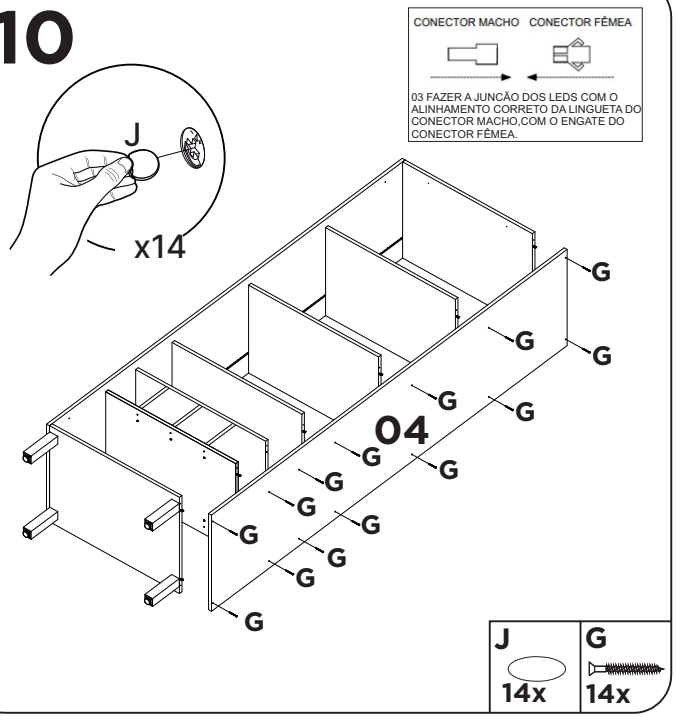

J	G
14x	14x

11

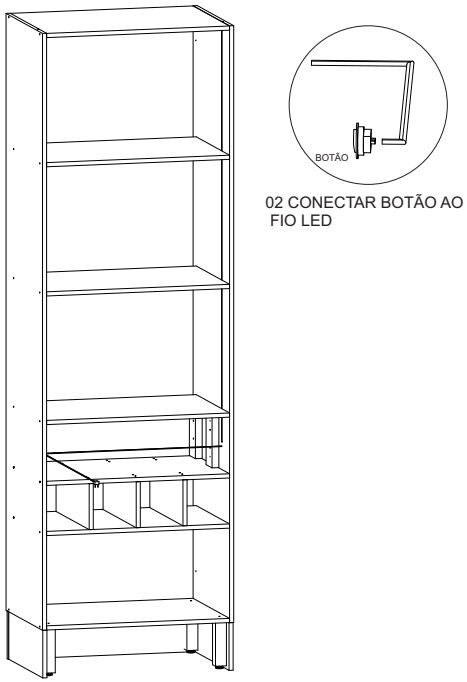

12

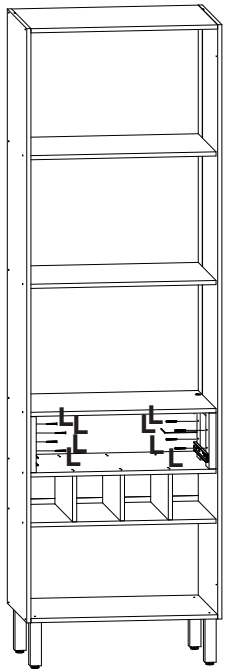

L
8x

13

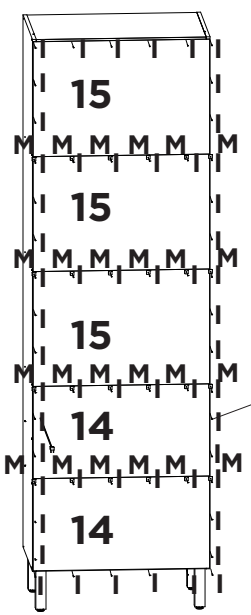

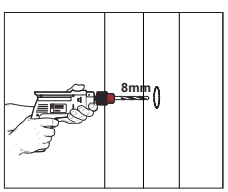

05 EFETUAR A FURAÇÃO NO LOCAL MAIS ADEQUADO, CONSIDERANDO O POSICIONAMENTO E A FACILIDADE DE ACESSO AO INTERRUPTOR.

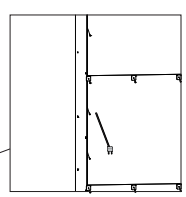

M	I
24x	56x

14

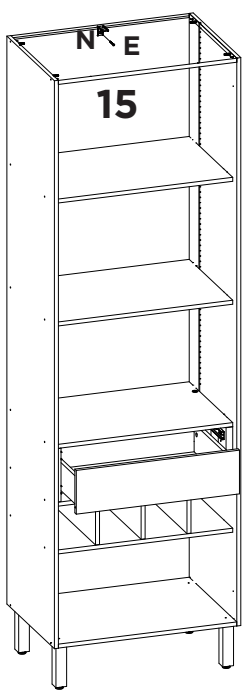

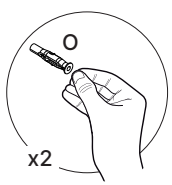

O	E	N
1x	1x	1x

15

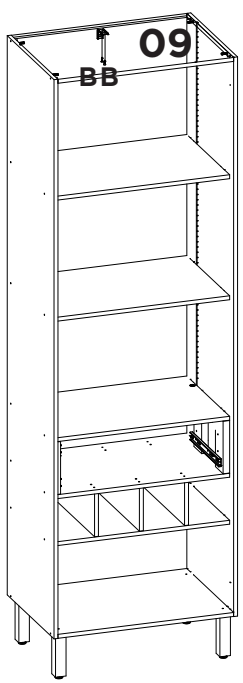

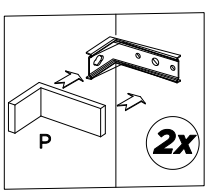

P	B
1x	2x

16

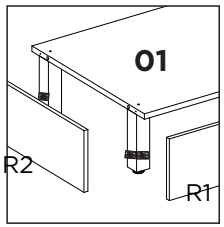

USAR FITA DUPLA FACE NOS RODAPÉS
UTILICE CINTA ADHESIVA DE DOBLE CARA EN LOS ZÓCALOS

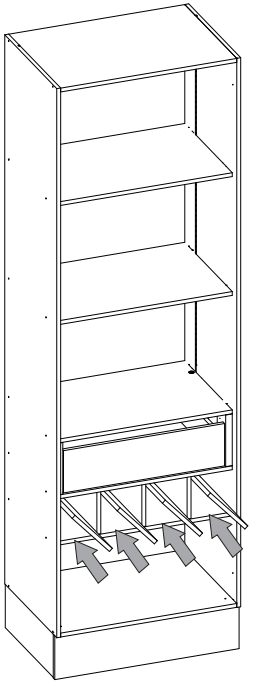

Q
6x

17

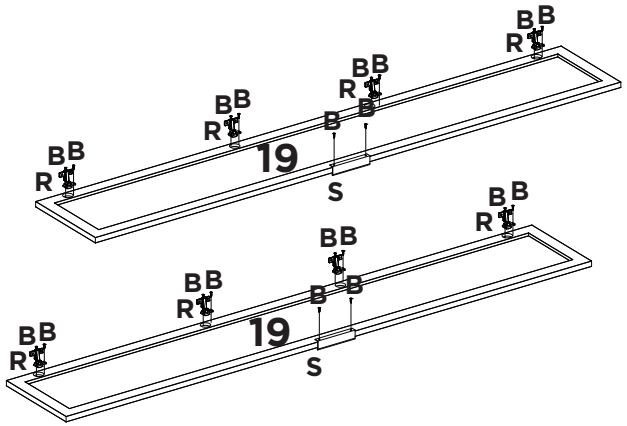

S
2x

R
8x

B
20x

18

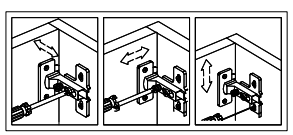

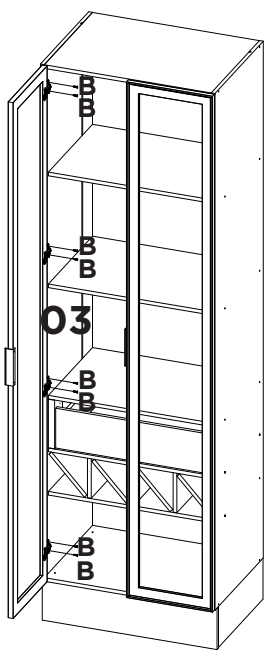

B
8x

19

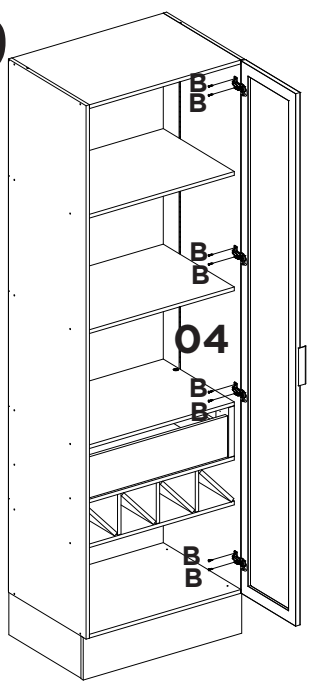

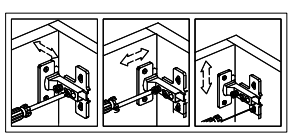

B
8x
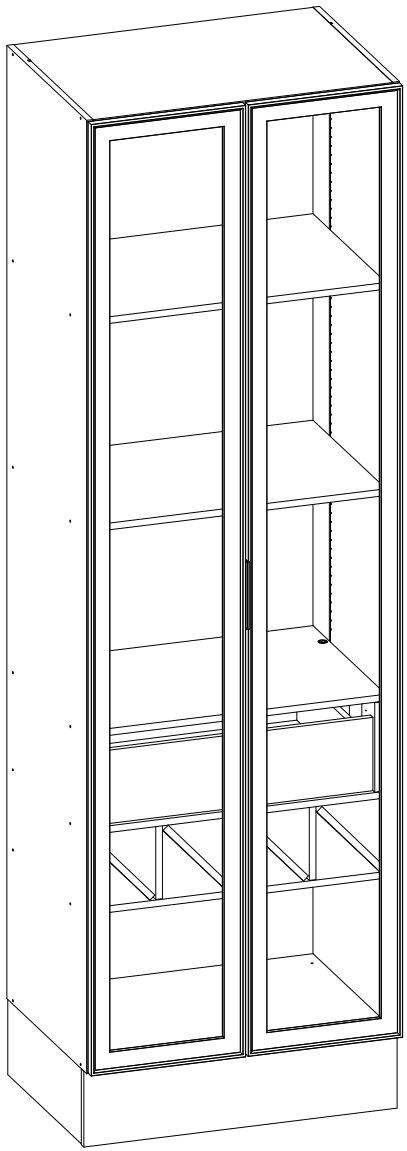
20