HENN

Ind. e Com. de Móveis Henn
Mondaí - SC - Brasil
+55 49 3674.3500
@moveishenn
www.henn.com.br

INSTRUÇÕES DE MONTAGEM

INSTRUCCIONES DE MONTAJE
ASSEMBLY INSTRUCTIONS

CADEIRA LILY

S45-555 Cinamomo/Grafite
S45-556 Cinamomo/Marrom Amêndoa
S45-557 Cinamomo/Areia

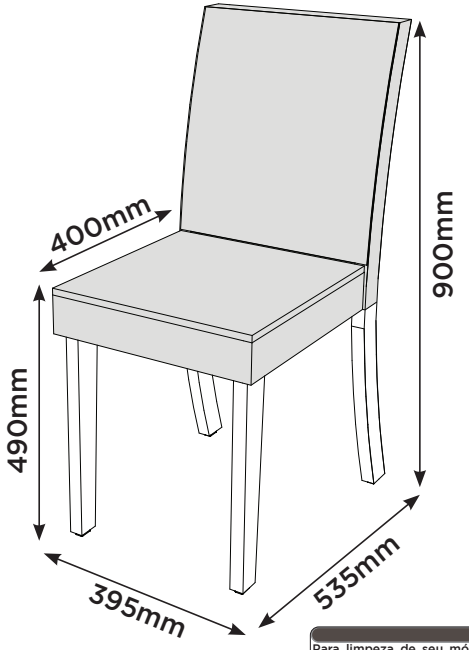

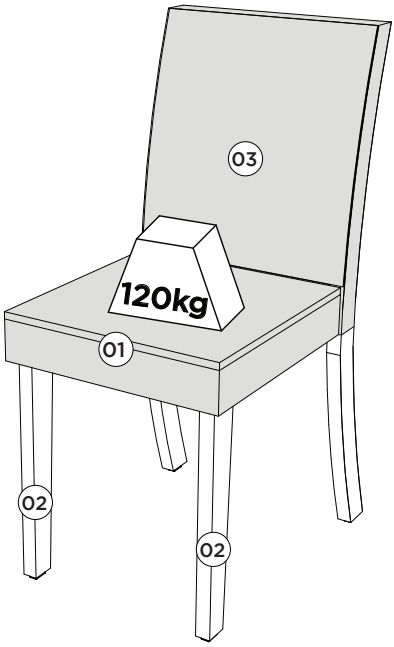

Pesos máximos recomendados com carga distribuída
Peso máximo recomendado con la carga distribuida
Recommended maximum weights with evenly distributed.

Requisitos para montagem
Requisitor para la montaje
Assembly Requirements

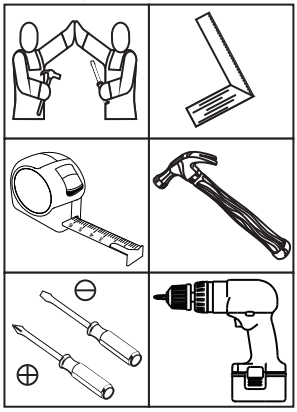

Imagens meramente ilustrativas
Imágenes meramente ilustrativas
Images for illustration only

AVISO
Para limpeza de seu móvel, use uma flanela seca ou umedecida, e não utilize produtos químicos que possam danificar seu produto.

SISTEMA DE MONTAGEM
O sistema de montagem dos produtos, funciona de acordo com a ordem crescente dos números indicados no desenho. Ex: 01, 02, 03, 04... até a conclusão da montagem.

ASSISTÊNCIA TÉCNICA
Para solicitação de Assistência Técnica você consumidor deverá entrar em contato com o Lojista o qual você realizou a compra deste produto e solicitar a assistência técnica das peças avariadas. A garantia abrange todas as peças, partes e componentes que eventualmente venham apresentar defeito de fabricação no prazo de 03 (três) meses, contando a partir da entrega do produto ao consumidor, mediante nota fiscal de compra. Se houver qualquer alteração na estrutura do produto ou ocorrer defeito por negligência do montador/consumidor em relação a instrução de montagem e manuseio, não será fornecido assistência técnica gratuita.

ADVERTENCIA
Para limpieza de su móvil, use una franela seca o húmeda, y no utilice productos químicos que puedan dañar su producto.

SISTEMA DE MONTAJE
El sistema de montaje de los productos funciona de acuerdo con el orden creciente de los números indicados en el dibujo. Ej.: 01, 02, 03, 04... hasta la conclusión del montaje.

ASISTENCIA TÉCNICA
Para solicitar Asistencia Técnica, el consumidor debe comunicarse con el Comercio que usted realizó la compra de este producto y solicita asistencia técnica para las partes dañadas. La garantía cubre todas las partes, piezas y componentes que eventualmente puedan presentar defecto de fabricación en el plazo de 03 (tres) meses, contados a partir de la entrega del producto al consumidor, mediante factura de compra. Si se produce algún cambio en la estructura del producto o se produce un defecto por negligencia del montador/consumidor en relación con las instrucciones de montaje y manipulación, no se prestará asistencia técnica gratuita.

NOTICE
To clean your furniture, use a dry or wet cloth, and do not use chemicals that may damage your product.

ASSEMBLY SYSTEM
The products' assembly system works according to the increasing order of the indicated numbers. For example: 01, 02, 03, 04 ... to the end of the assembly.

TECHNICAL ASSISTANCE
To request Technical Assistance, the consumer must contact the retailer from whom you purchased this product and request technical assistance for the damaged parts. The warranty covers all parts, parts and components that may eventually present a manufacturing defect within a period of 03 (three) months, counting from the delivery of the product to the consumer, by means of a purchase invoice. If there is any change in the structure of the product or defect occurs due to negligence of the assembler/consumer in relation to the assembly and handling instruction, free technical assistance will not be provided.

1

2x

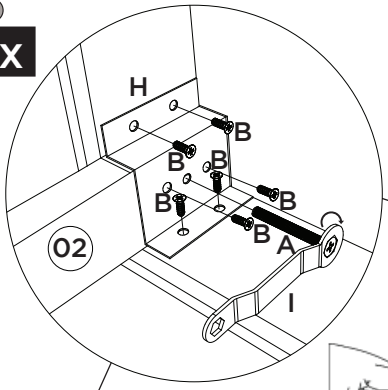

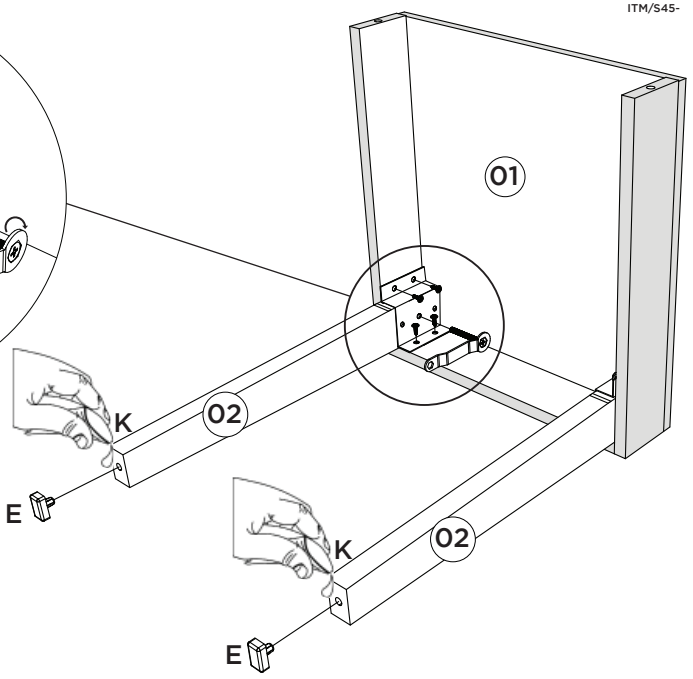

Depois da Chapa (H) deve ser colocado o parafuso (A).

Después de la placa (H) se debe colocar el tornillo (A).

After the plate (H) the screw (A) must be placed.

2

2x

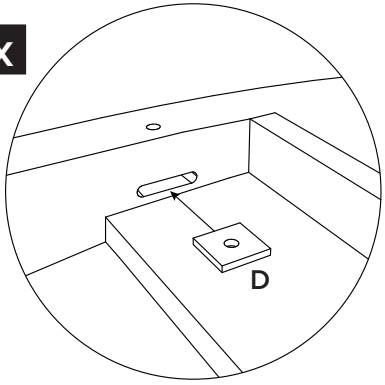



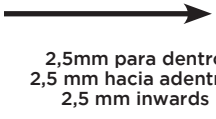

2,5mm para dentro
2,5 mm hacia adentro
2,5 mm inwards

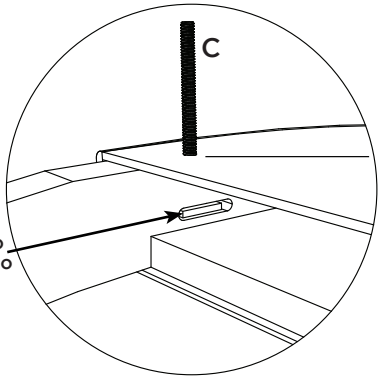

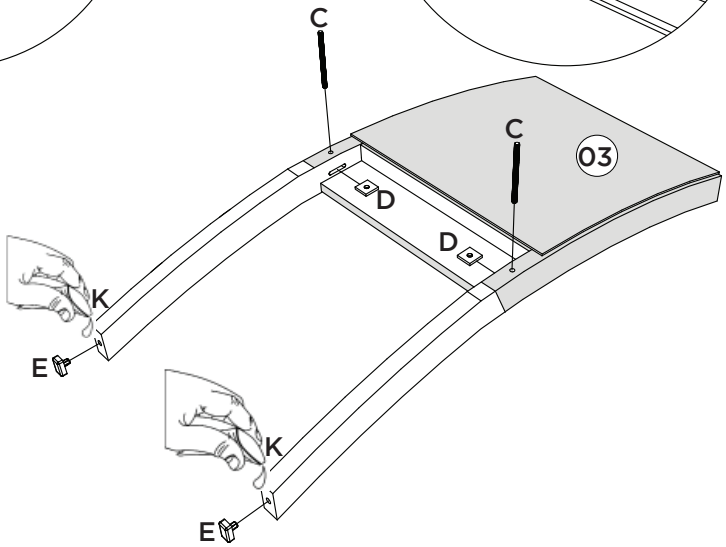

Deixar a Porca Metal (D) com a furação voltada para cima, pois esta, irá se encaixar com a Haste Roscada (C).

Deje la tuerca metal (D) con el orificio hacia arriba, ya que encajará con la varilla roscada (C).

Leave the Metal Nut(D) with the hole facing up as it will fit with the Threaded Rod (C).

3

2x

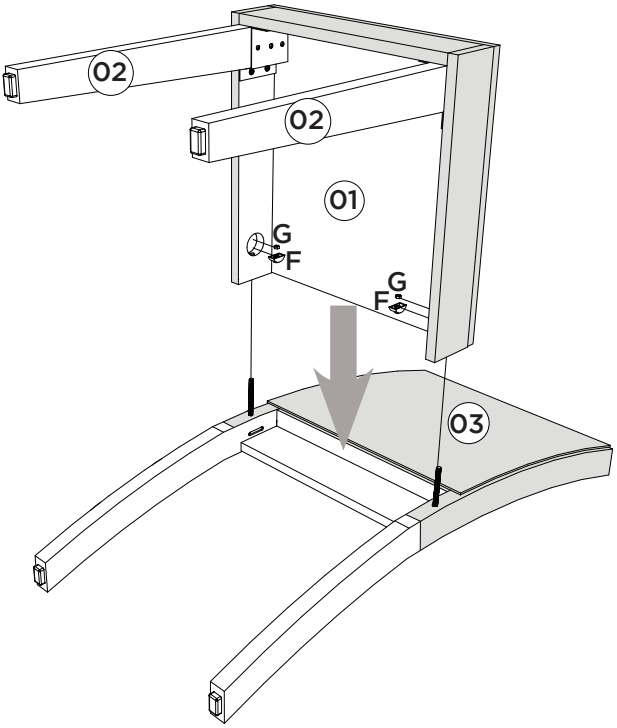

4

2x

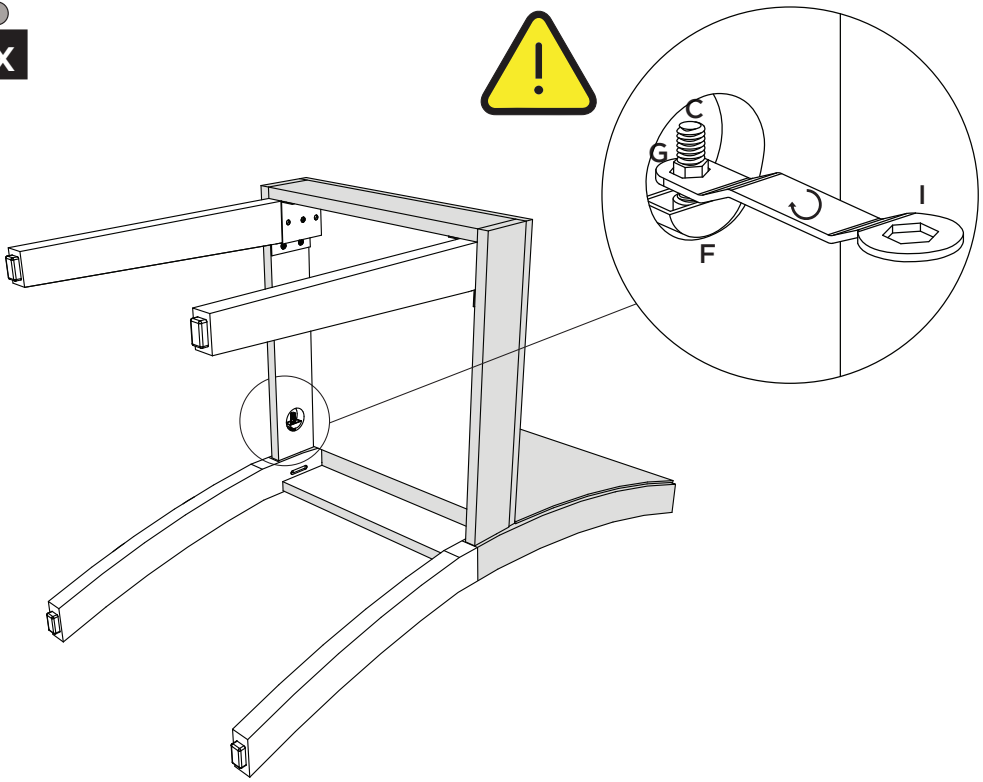

Lista de Peças | Lista de piezas | List of parts

Item	Caixa Caja Box	Qtd Ctd Qty	Descrição | Descripción | Description	Medidas (mm) | Dimensions (mm) | Size (measurements) (mm)
01	1/1	02	Assento Estofado | Asiento tapizado | Upholstered seat	390x400x100
02	1/1	04	Pé Frontal | Pie delantero | Front foot	450x50x25
03	1/1	02	Encosto Estofado | Respaldo tapizado | Upholstered backrest	890x395x140

O volume contém peças para montagem de 2 Cadeiras.
El volumen contiene piezas para montar 2 sillas.
The volume contains parts for mounting 2 Chairs.

Ferragens | Herrajes | Hardware

A 04x 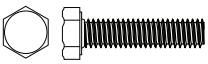 Parafuso 38mm com Rosca 1/4 Tornillo de 38 mm con rosca de 1/4 38mm Screw w / 1/4 Thread	B 24x 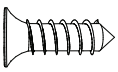 Parafuso 4,0x14mm CHT. Tornillo 4,0x14mm CHT. Screw 4,0x14mm CHT.	C 04x  Haste Roscada Varilla roscada Threaded rod	D 04x 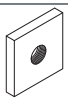 Porca Metal 23x23x3,2mm Rosca 1/4 Tuerca de metal 23x23x3,2mm 1/4 Rosca Porca Metal 23x23x3.2mm 1/4 thread
E 08x 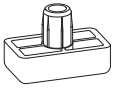 Sapata Deslizante 15x26x8mm Zapato deslizante 15x26x8mm Sliding Shoe 15x26x8mm	F 04x  Arruela Meia Lua Media luna cerda Half moon nut	G 04x  Porca Sextavada com Rosca 1/4 1/4 tuerca hexagonal roscada 1/4 Threaded Hex Nut	H 04x 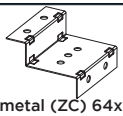 Chapa metal (ZC) 64x44mm La chapa metálica (CB) 64x44mm Sheet Metal (ZC) 64x44mm
I 01x 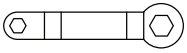 Chave Sextavada Llave hexagonal Hex Wrench	J 01x 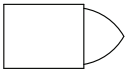 Giz de correção Tiza de corrección Chalk of correction	K 01x 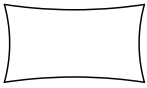 Sachê de cola Bolsa de pegamento Glue bag	

HENN

Ind. e Com. de Móveis Henn
Mondaí - SC - Brasil

+55 49 3674.3500

@moveishenn
www.henn.com.br

INSTRUÇÕES DE MONTAGEM

INSTRUCCIONES DE MONTAJE
ASSEMBLY INSTRUCTIONS

Base Mesa Lana Menor | Base de Mesa Lana Pequeña | Lana Small Table Base

S445-214 - Cinamomo.

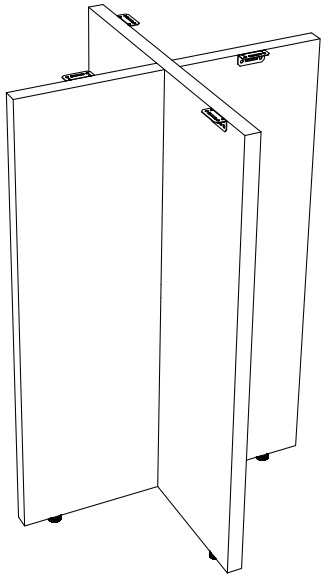

AVISO

Para limpeza de seu móvel, use uma flanela seca ou umedecida, e não utilize produtos químicos que possam danificar seu produto.

SISTEMA DE MONTAGEM

O sistema de montagem dos produtos, funciona de acordo com a ordem crescente dos números indicados no desenho. Ex: 01, 02, 03, 04... até a conclusão da montagem.

ASSISTÊNCIA TÉCNICA

Para solicitação de Assistência Técnica você consumidor deverá entrar em contato com o Lojista o qual você realizou a compra deste produto e solicitar a assistência técnica das peças avariadas. A garantia abrange todas as peças, partes e componentes que eventualmente venham apresentar defeito de fabricação no prazo de 03 (três) meses, contando a partir da entrega do produto ao consumidor, mediante nota fiscal de compra. Se houver qualquer alteração na estrutura do produto ou ocorrer defeito por negligência do montador/consumidor em relação a instrução de montagem e manuseio, não será fornecido assistência técnica gratuita.

ADVERTENCIA

Para limpieza de su móvil, use una franela seca o húmeda, y no utilice productos químicos que puedan dañar su producto.

SISTEMA DE MONTAJE

El sistema de montaje de los productos funciona de acuerdo con el orden creciente de los números indicados en el dibujo. Ej.: 01, 02, 03, 04... hasta la conclusión del montaje.

ASISTENCIA TÉCNICA

Para solicitar Asistencia Técnica, el consumidor debe comunicarse con el Comercio que usted realizó la compra de este producto y solicita asistencia técnica para las partes dañadas. La garantía cubre todas las partes, piezas y componentes que eventualmente puedan presentar defecto de fabricación en el plazo de 03 (tres) meses, contados a partir de la entrega del producto al consumidor, mediante factura de compra. Si se produce algún cambio en la estructura del producto o se produce un defecto por negligencia del montador/consumidor en relación con las instrucciones de montaje y manipulación, no se prestará asistencia técnica gratuita.

NOTICE

To clean your furniture, use a dry or wet cloth, and do not use chemicals that may damage your product.

ASSEMBLY SYSTEM

The products' assembly system works according to the increasing order of the indicated numbers. For example: 01, 02, 03, 04 ... to the end of the assembly.

TECHNICAL ASSISTANCE

To request Technical Assistance, the consumer must contact the retailer from whom you purchased this product and request technical assistance for the damaged parts. The warranty covers all parts, parts and components that may eventually present a manufacturing defect within a period of 03 (three) months, counting from the delivery of the product to the consumer, by means of a purchase invoice. If there is any change in the structure of the product or defect occurs due to negligence of the assembler/consumer in relation to the assembly and handling instruction, free technical assistance will not be provided.

ACESSÓRIOS | ACCESORIOS | ACCESSORIES

A x16 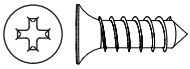 Parafuso 4,0X14mm CHT.	**B** x4 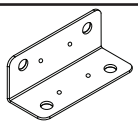 Cantoneira Metal 17.5x17.5x44mm.	**C** x4  Porca Garra Rosca 1/4 ZB	**D** x4 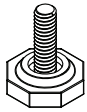 Sapata 13mm Regulável
E KITx2 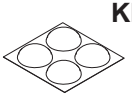 Kit Batente Silicone. (4 Und)	**F** x2 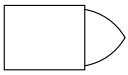 Giz de Correção.		

A 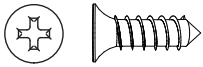

LISTA DE PEÇAS | LISTA DE PIEZAS | LIST OF PIECES

Item	Caixa Caja Box	Qtd Ctd Qty	Descrição Descripción Description	Dimensões (mm) | Dimensiones (mm) | Dimensions (mm)		
				Comprimento Largo Length	Largura Ancho Width	Espessura Grosor Thickness
1	1/1	01	LATERAL INFERIOR | LATERAL INFERIOR | LOWER LATERAL	751	500	25
2	1/1	01	LATERAL SUPERIOR | LADO SUPERIOR | UPPER SIDE	751	500	25

VISTA EXPLODIDA DAS PEÇAS | VISTA DESPIECE DE LAS PIEZAS | EXPLODED VIEW OF THE PARTS.

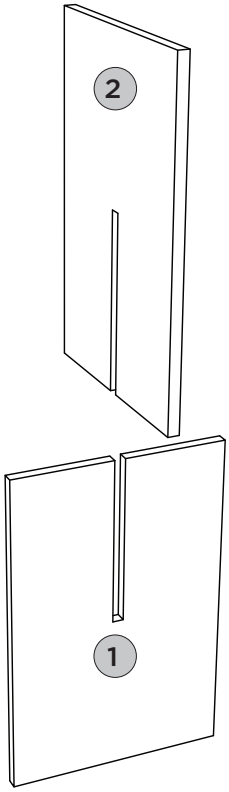

REQUISITOS PARA MONTAGEM
REQUISITOS PARA LA MONTAGE | ASSEMBLY REQUIREMENTS.

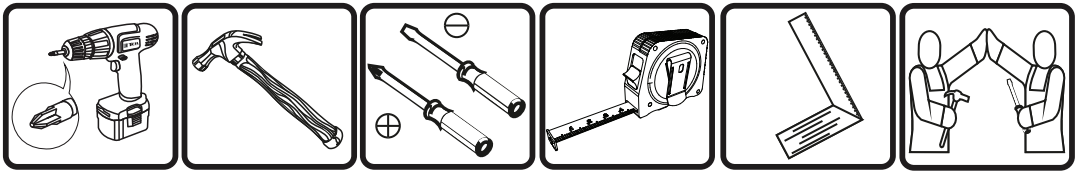

Imagens meramente ilustrativas, não acompanha o produto.
Imágenes ilustrativas, no incluidas con el producto.
Illustrative images, not included with the product.

MONTAGEM 1 | MONTAJE 1 | ASSEMBLY 1

PEÇAS REQUERIDAS

1	LATERAL INFERIOR	x1
2	LATERAL SUPERIOR	x1

ACESSÓRIOS REQUERIDOS

A	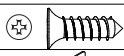	08
B		04

FERRAMENTAS NECESSÁRIAS

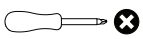

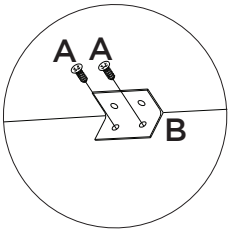

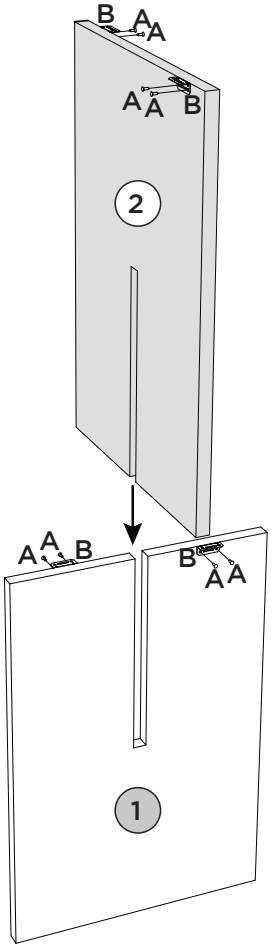

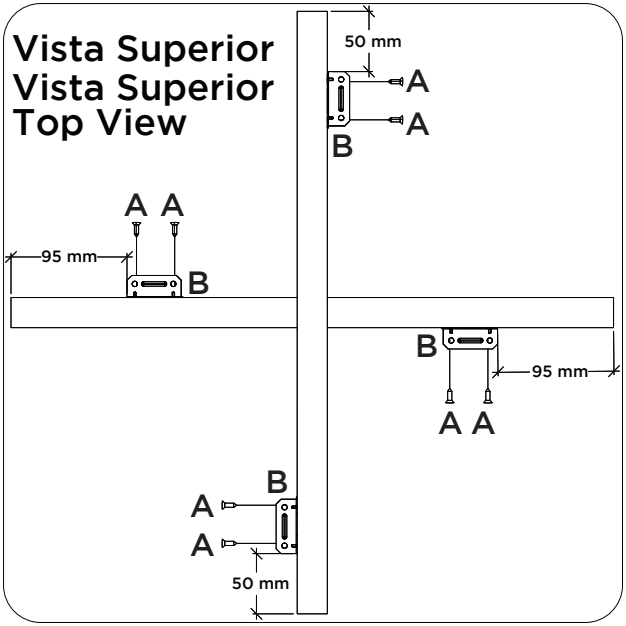

MONTAGEM 2 | MONTAJE 2 | ASSEMBLY 2

ACESSÓRIOS REQUERIDOS

C		04
D		04

FERRAMENTAS NECESSÁRIAS

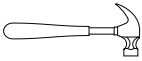

Vista Inferior

Vista Inferior

Bottom View

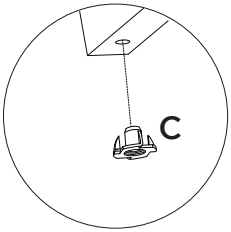

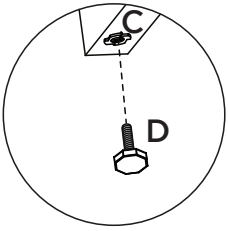

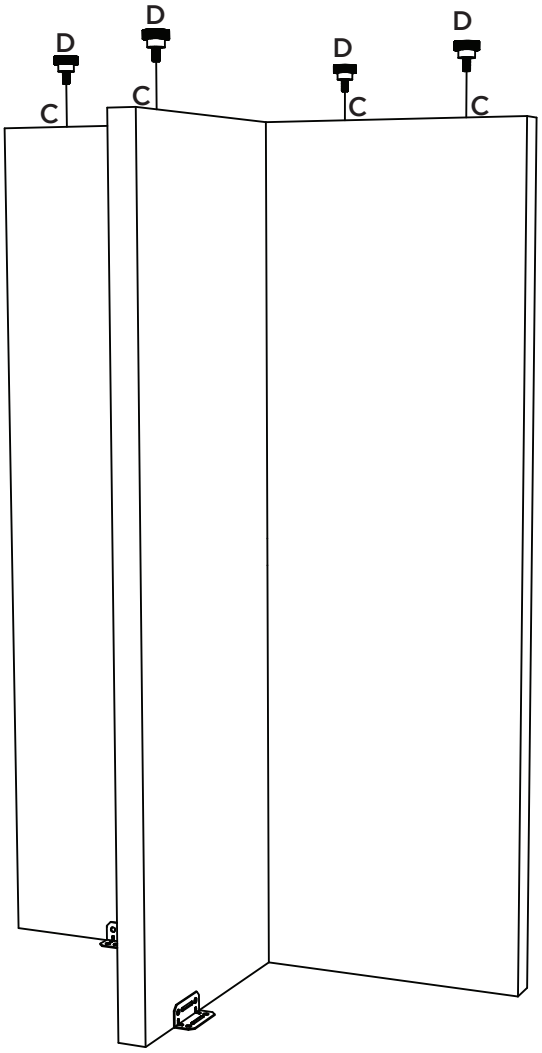

Opção de Montagem com o Tampo 900x900 redondo sem Vidro (S930-)

Opción de montaje con tablero redondo de 900x900 sin cristal (S930-)

Assembly option with 900x900 round tabletop without glass (S930-)

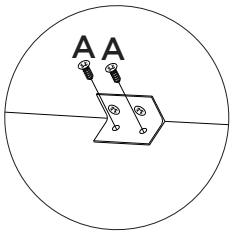

Vista Inferior | Vista Inferior | Bottom View

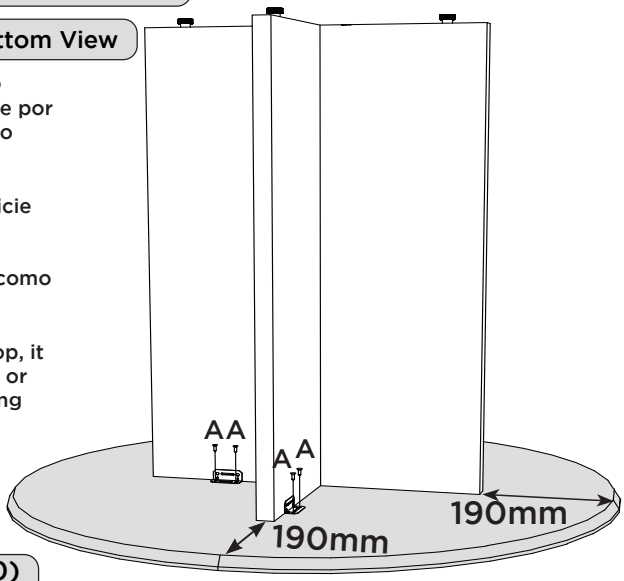

Para evitar qualquer tipo de avaria no tampo, é importante utilizar um tapete por baixo ou até mesmo o próprio papelão da embalagem como proteção.

Para evitar cualquier daño a la superficie de la mesa, es importante utilizar una alfombrilla debajo o incluso el propio embalaje de cartón como protección.

To prevent any damage to the tabletop, it is important to use a mat underneath, or even the cardboard from the packaging itself as protection.

Produto Concluído (S445 + S930)
Producto Terminado (S445 + S930)
Finished Product (S445 + S930)

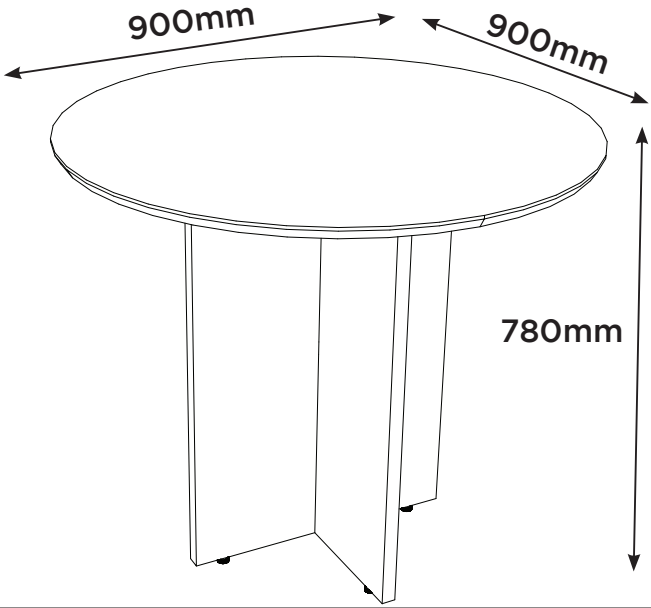

Opção de Montagem com o Tampo 900x900 canto reto sem Vidro (S931-)

Opción de montaje con parte superior 900x900 esquina recta sin vidrio (S931-)

Mounting Option with Top 900x900 straight corner without Glass (S931-)

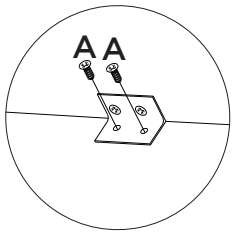

Vista Inferior | Vista Inferior | Bottom View

Para evitar qualquer tipo de avaria no tampo, é importante utilizar um tapete por baixo ou até mesmo o próprio papelão da embalagem como proteção.

Para evitar cualquier daño a la superficie de la mesa, es importante utilizar una alfombrilla debajo o incluso el propio embalaje de cartón como protección.

To prevent any damage to the tabletop, it is important to use a mat underneath, or even the cardboard from the packaging itself as protection.

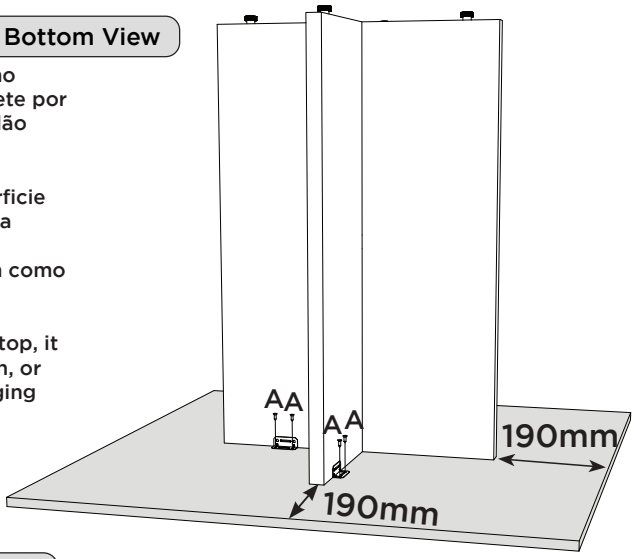

Produto Concluído (S445 + S931)
Producto Terminado (S445 + S931)
Finished Product (S445 + S931)

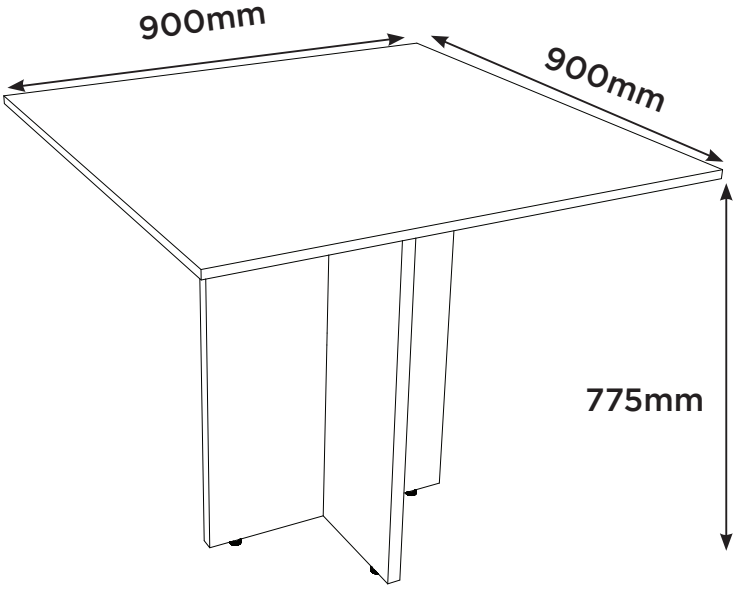

Opção de Montagem com o Tampo 900x900 canto reto com Vidro (S932-)

Opción de montaje con parte superior 900x900 esquina recta con vidrio (S932-)

Mounting Option with Top 900x900 straight corner with Glass (S932-)

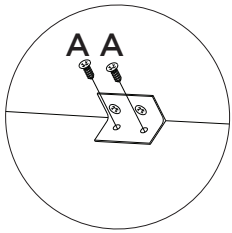

Vista Inferior | Vista Inferior | Bottom View

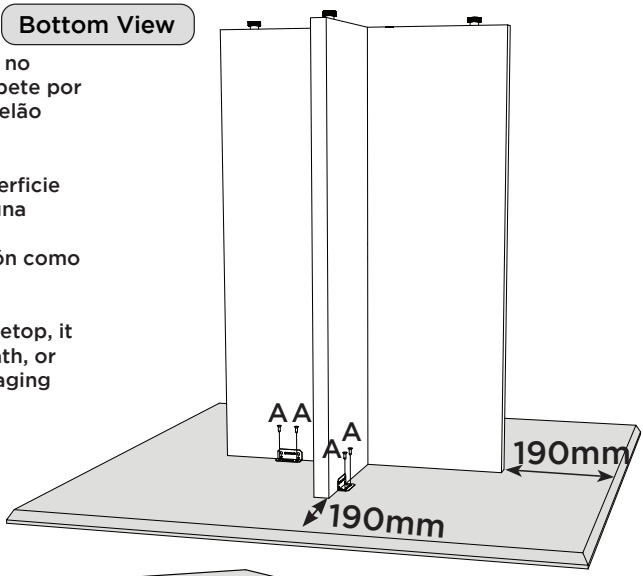

Para evitar qualquer tipo de avaria no tampo, é importante utilizar um tapete por baixo ou até mesmo o próprio papelão da embalagem como proteção.

Para evitar cualquier daño a la superficie de la mesa, es importante utilizar una alfombrilla debajo o incluso el propio embalaje de cartón como protección.

To prevent any damage to the tabletop, it is important to use a mat underneath, or even the cardboard from the packaging itself as protection.

A pintura do Vidro deve ficar virada para baixo, depois ajustá-lo sobre os batentes de silicone (E)

La pintura de vidrio debe mirar hacia abajo, luego ajustar-la sobre los topes de silicona (E)

The glass paint should be facing downwards, then adjust it over the silicone stops (E)

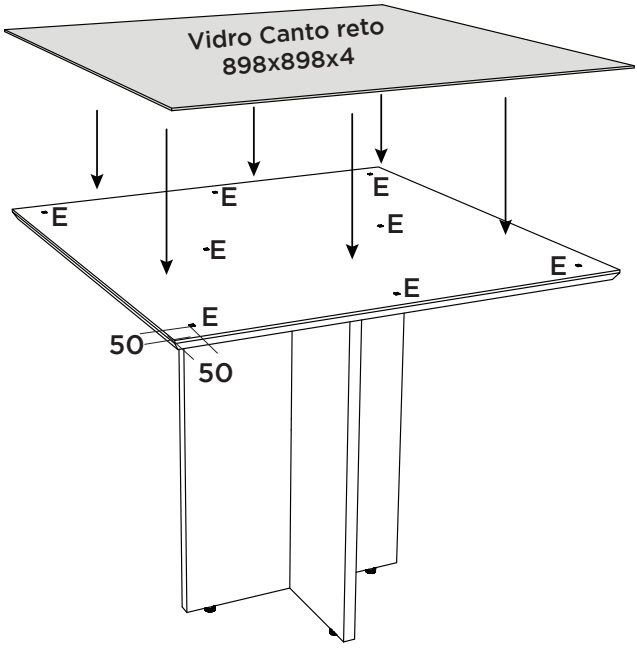

Produto Concluído (S445 + S932)
Producto Terminado (S445 + S932)
Finished Product (S445 + S932)

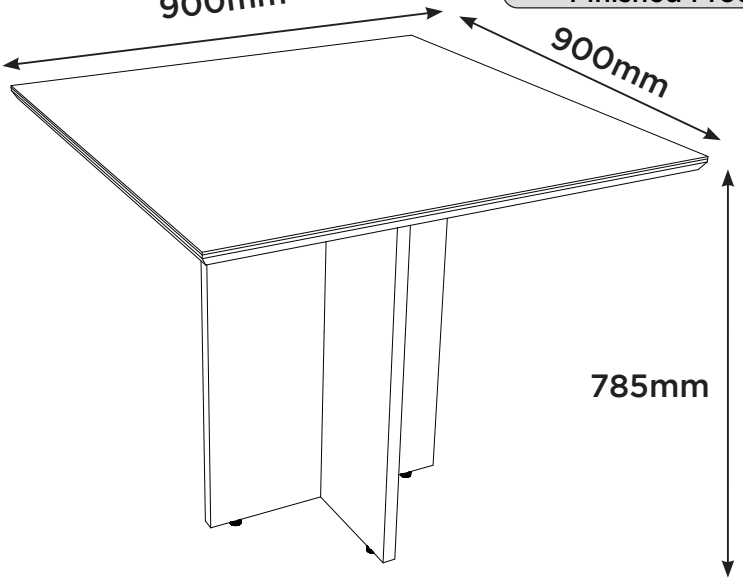

Opção de Montagem com o Tampo 900x900 canto reto sem Vidro (S933-)

Opción de montaje con parte superior 900x900 esquina recta con vidrio (S933-)

Mounting Option with Top 900x900 straight corner without Glass (S933-)

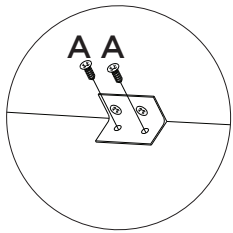

Vista Inferior | **Vista Inferior** | **Bottom View**

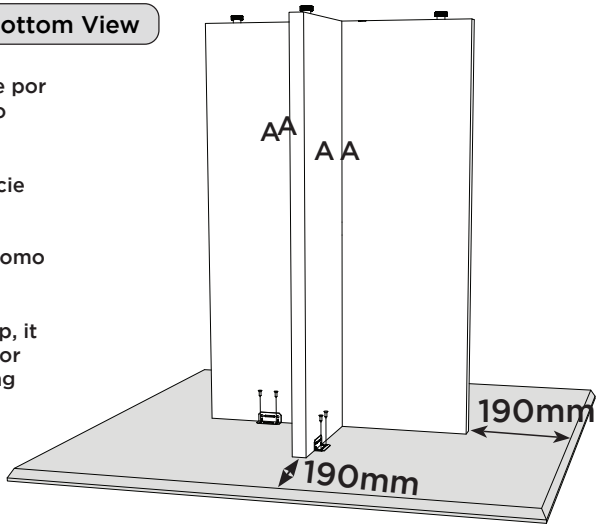

Para evitar qualquer tipo de avaria no tampo, é importante utilizar um tapete por baixo ou até mesmo o próprio papelão da embalagem como proteção.

Para evitar cualquier daño a la superficie de la mesa, es importante utilizar una alfombrilla debajo o incluso el propio embalaje de cartón como protección.

To prevent any damage to the tabletop, it is important to use a mat underneath, or even the cardboard from the packaging itself as protection.

Produto Concluído (S445 + S933)
Producto Terminado (S445 + S933)
Finished Product (S445 + S933)

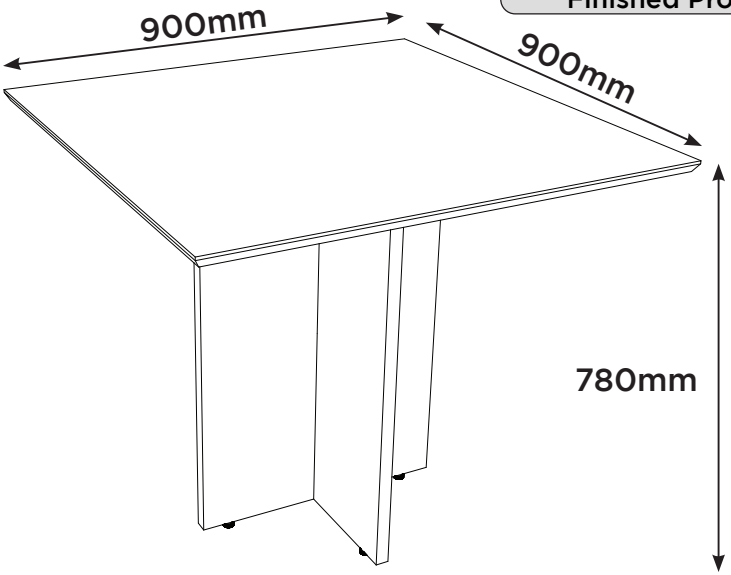

Opção de Montagem com o Tampo 1200x800 canto reto sem Vidro (S934-)

Opción de montaje con parte superior 1200x800 esquina recta sin vidrio (S934-)

Assembly option with 1200x800 tabletop straight corner without glass (S934-)

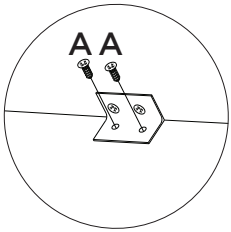

Vista Inferior | **Vista Inferior** | **Bottom View**

Para evitar qualquer tipo de avaria no tampo, é importante utilizar um tapete por baixo ou até mesmo o próprio papelão da embalagem como proteção.

Para evitar cualquier daño a la superficie de la mesa, es importante utilizar una alfombrilla debajo o incluso el propio embalaje de cartón como protección.

To prevent any damage to the tabletop, it is important to use a mat underneath, or even the cardboard from the packaging itself as protection.

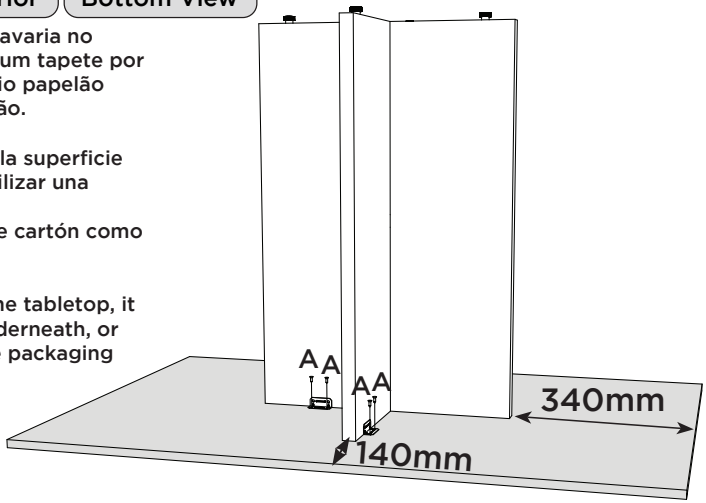

Produto Concluído (S445 + S934)
Producto Terminado (S445 + S934)
Finished Product (S445 + S934)

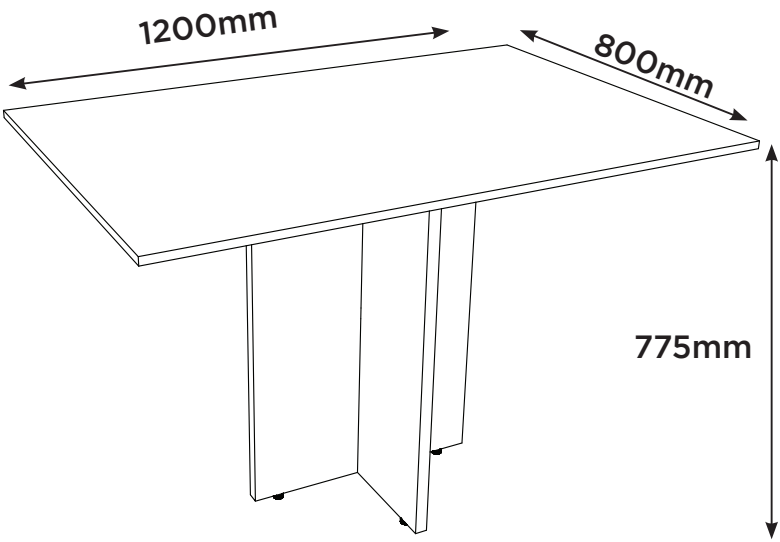

Opção de Montagem com o Tampo 1200x800 canto arredondado com Vidro (S935-)

Opción de montaje con parte superior 1200x800 esquina redondeada con vidrio (S935-)

Mounting Option with Top 1200x800 Rounded corner with Glass (S935-)

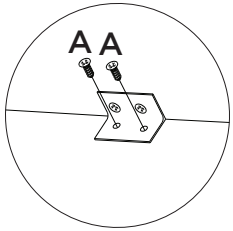

Vista Inferior | **Vista Inferior** | **Bottom View**

Para evitar qualquer tipo de avaria no tampo, é importante utilizar um tapete por baixo ou até mesmo o próprio papelão da embalagem como proteção.

Para evitar cualquier daño a la superficie de la mesa, es importante utilizar una alfombrilla debajo o incluso el propio embalaje de cartón como protección.

To prevent any damage to the tabletop, it is important to use a mat underneath, or even the cardboard from the packaging itself as protection.

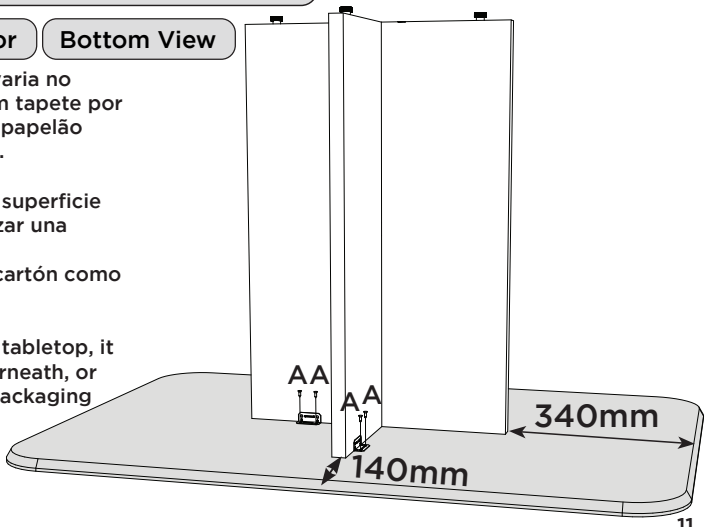

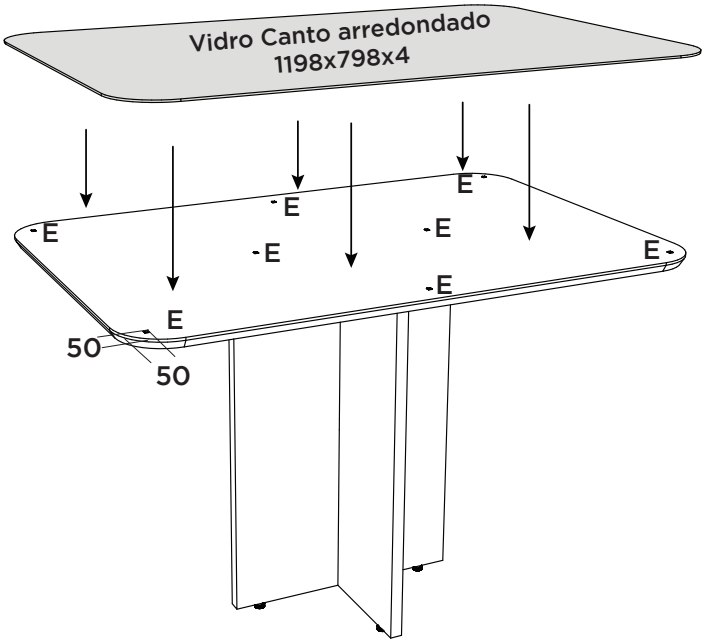

A pintura do Vidro deve ficar virada para baixo, depois ajustá-lo sobre os batentes de silicone (E)

La pintura de vidrio debe mirar hacia abajo, luego ajustar-la sobre los topes de silicona (E)

The glass paint should be facing downwards, then adjust it over the silicone stops (E)

Produto Concluído (S445 + S935)
Producto Terminado (S445 + S935)
Finished Product (S445 + S935)

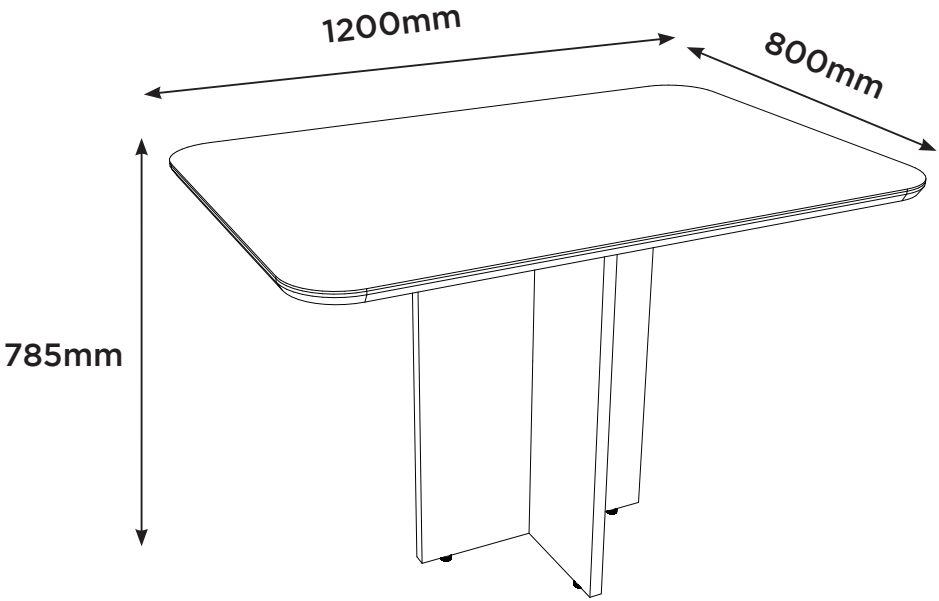

Opção de Montagem com o Tampo 1200x800 canto reto com Vidro (S936-)

Opción de montaje con parte superior 1200x800 esquina recta con vidrio (S936-)

Assembly option with 1200x800 tabletop straight corner with glass (S936-)

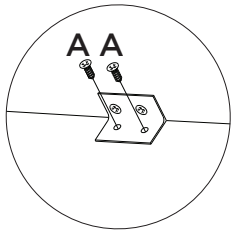

Vista Inferior | Vista Inferior | Bottom View

Para evitar qualquer tipo de avaria no tampo, é importante utilizar um tapete por baixo ou até mesmo o próprio papelão da embalagem como proteção.

Para evitar cualquier daño a la superficie de la mesa, es importante utilizar una alfombrilla debajo o incluso el propio embalaje de cartón como protección.

To prevent any damage to the tabletop, it is important to use a mat underneath, or even the cardboard from the packaging itself as protection.

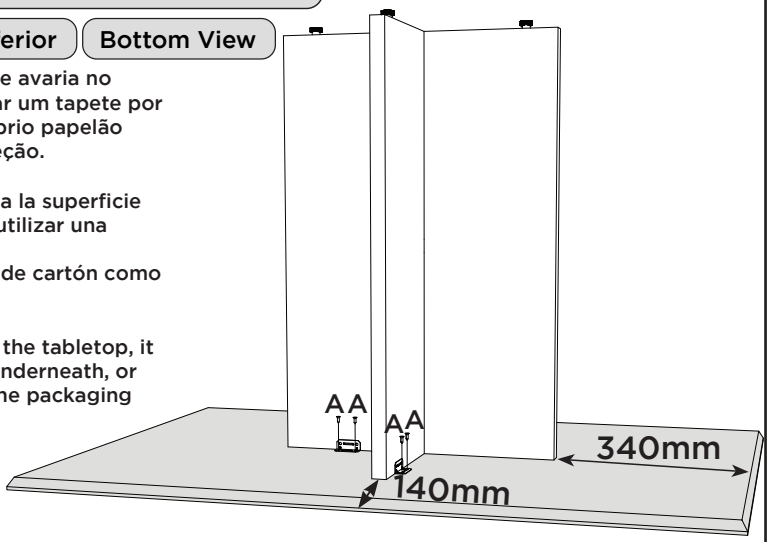

A pintura do Vidro deve ficar virada para baixo, depois ajustá-lo sobre os batentes de silicone (E)

La pintura de vidrio debe mirar hacia abajo, luego ajustar-la sobre los topes de silicona (E)

The glass paint should be facing downwards, then adjust it over the silicone stops (E)

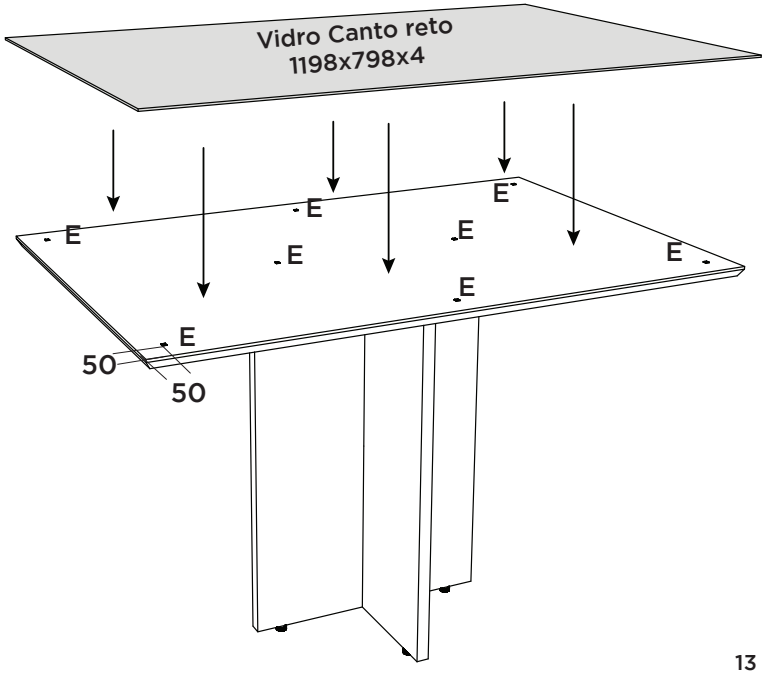

Produto Concluído (S445 + S936)
Producto Terminado (S445 + S936)
Finished Product (S445 + S936)

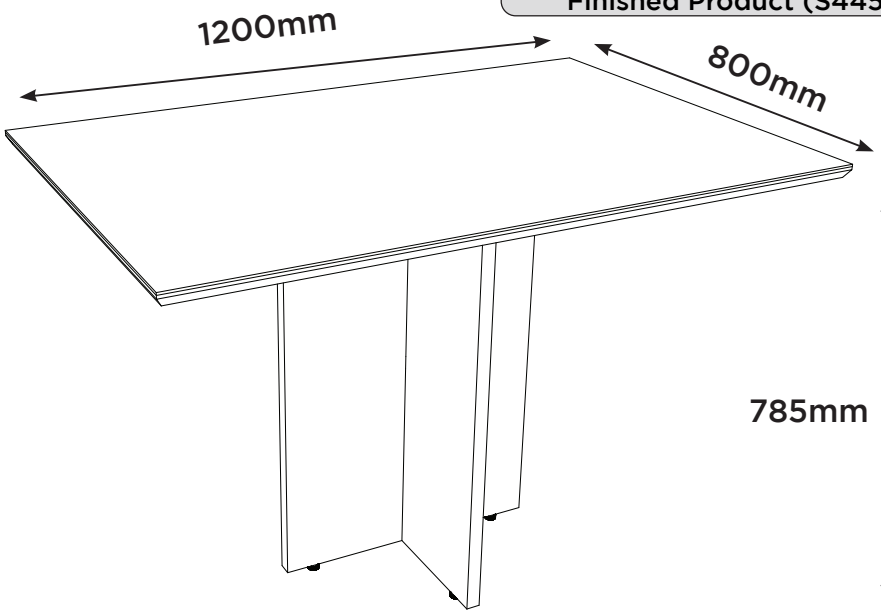

Opção de Montagem com o Tampo 1200x800 canto reto sem Vidro (S937-)

Opción de montaje con parte superior 1200x800 esquina recto sin vidrio (S937-)

Assembly option with 1200x800 tabletop straight corner without glass (S937-)

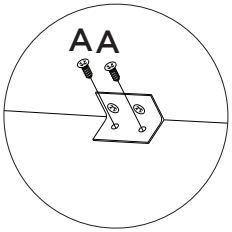

Vista Inferior | Vista Inferior | Bottom View

Para evitar qualquer tipo de avaria no tampo, é importante utilizar um tapete por baixo ou até mesmo o próprio papelão da embalagem como proteção.

Para evitar cualquier daño a la superficie de la mesa, es importante utilizar una alfombrilla debajo o incluso el propio embalaje de cartón como protección.

To prevent any damage to the tabletop, it is important to use a mat underneath, or even the cardboard from the packaging itself as protection.

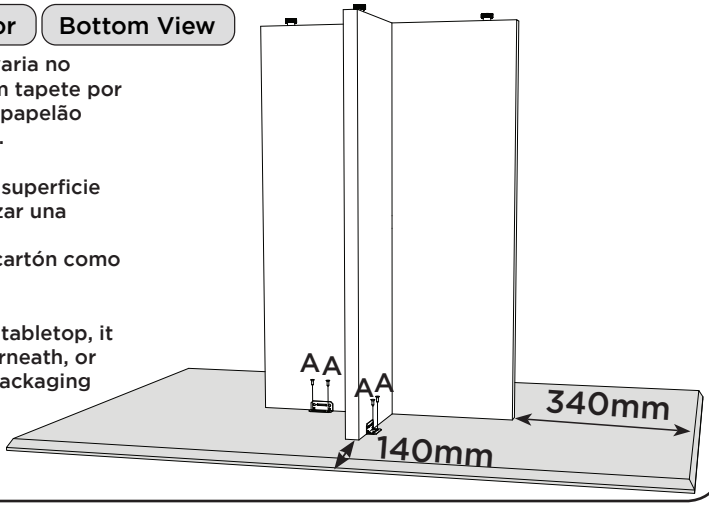

Produto Concluído (S445 + S937)
Producto Terminado (S445 + S937)
Finished Product (S445 + S937)

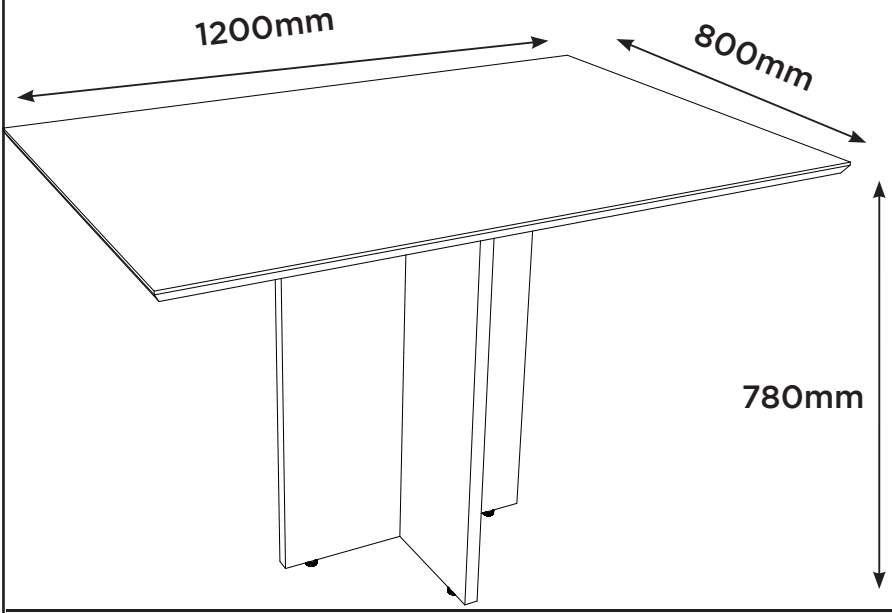

ACESSÓRIOS REQUERIDOS

F		02

Pesos máximos recomendados com carga distribuída
Peso máximo recomendado con la carga distribuida
Recommended maximum weight with distributed load.

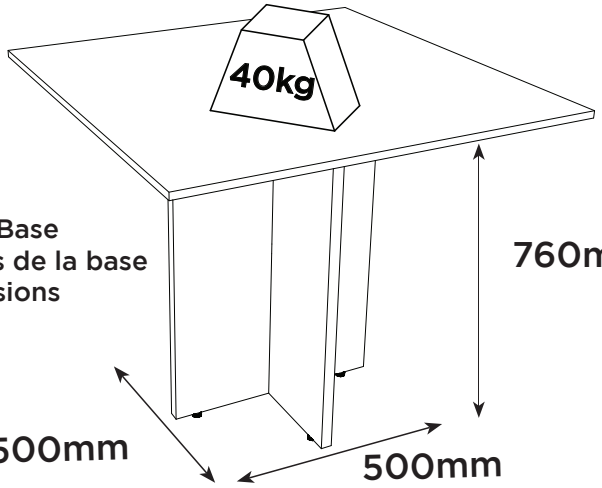

*Medidas da Base
*Dimensiones de la base
*Base Dimensions

CORREÇÃO PERFEITA
CORRECCIÓN PERFECTA
PERFECT CORRECTION

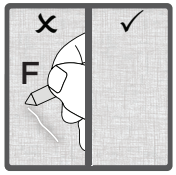

PRODUTO CONCLUÍDO
PRODUCTO TERMINADO
FINISHED PRODUCT



