ARTANY®
Arte em Office

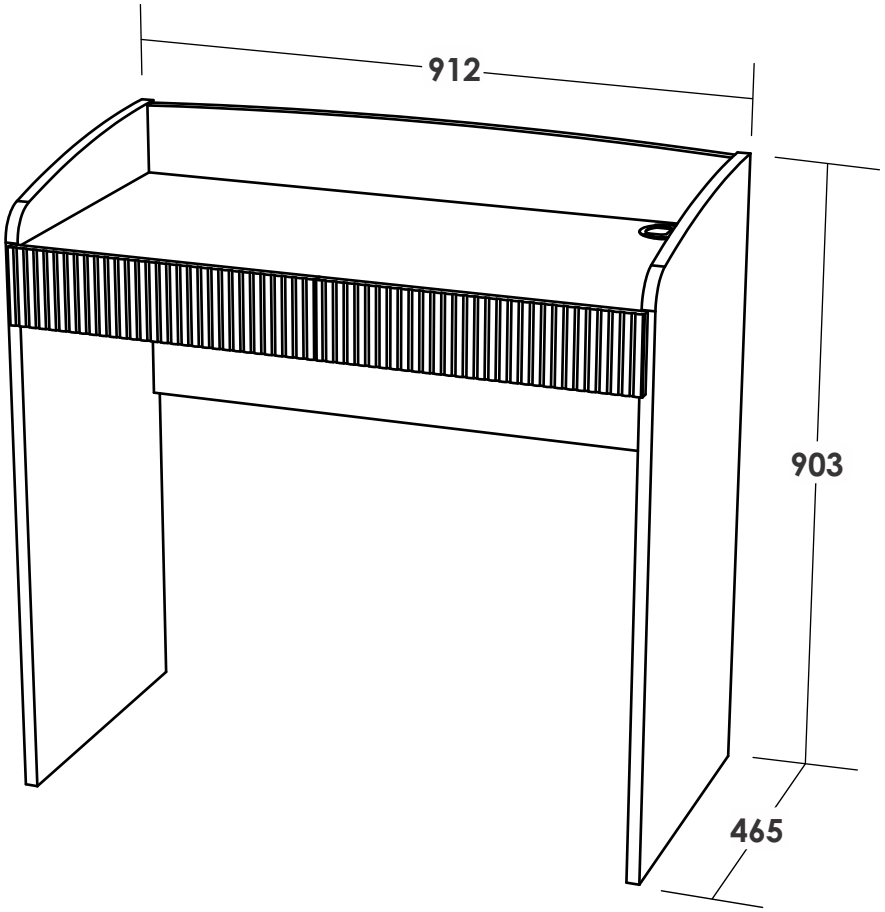

Petit

ARTANY®
Arte em Office

• Siga atentamente todas as instruções de montagem;
• Monte seu produto no local ou próximo de onde será colocado. Movimentações do produto já montado, podem avariá-lo;
• Faça a montagem em uma superfície limpa e plana. Aconselhamos usar a própria embalagem de papelão para forrar o chão;
• Verifique se as quantidades de peças e acessórios estão de acordo com o manual de montagem;
• Compare atentamente os furos de cada peça com a ilustração do manual;
• Utilize as ferramentas indicadas. Só utilize parafusadeira se tiver conhecimento e habilidade. O uso inapropriado pode danificar peças e/ou acessórios;
• Se o produto necessitar fixação na parede, tenha cuidado para não atingir fios e canos ao furar a parede.

Obs: Caso necessite solicitar peças de reposição, por favor, utilize os códigos dos mesmos.

• Siga con atención todas las instrucciones de armado.
• Arme su mueble en un lugar cerca donde será instalado. Mover el producto ya montado puede perjudicarlo.
• Haga el montaje en una superficie limpia y plana. Aconsejamos usar el propio embalaje de cartón para forrar el suelo.
• Asegúrese de que las cantidades de piezas y accesorios coincidan con el manual de montaje.
• Compare cuidadosamente los agujeros de cada pieza con la ilustración del manual.
• Utilice las herramientas indicadas. Sólo utilice atornillador automático si tiene conocimiento y habilidad. El uso inapropiado puede dañar piezas y/o accesorios.
• Si el producto necesita fijación en la pared, tenga cuidado de no alcanzar cables y tuberías al perforar la pared.

***OBS:** Si necesita solicitar piezas y / o accesorios de repuesto, por favor, utilice los códigos de los mismos.*

• Follow carefully the assembly instructions.
• Assemble your furniture in a place near where it will be installed. Moving the assembled product can harm it.
• Make the assembly on a clean and flat surface. We recommend using the cardboard box to cover the floor.
• Make sure the quantities of parts and accessories match the assembly manual.
• Carefully compare the holes in each piece with the illustration in the manual.
• Use the indicated tools. Only use an automatic screwdriver if you have knowledge and skill. Improper use can damage parts and/or accessories.
• If the product needs fixing on the wall, be careful and don´t reach cables and pipes when drilling the wall.

***NOTE:** If you need to request spare parts and/or accessories, please use the codes according of this instruction manual.*

CONSERVAÇÃO E LIMPEZA

MANTENIMIENTO Y LIMPIEZA / MAINTENANCE AND CLEANING

Não expor o produto ao sol, altas temperaturas e umidade, mantendo-o em local seco e arejado. Para a limpeza, utilizar um pano seco e macio. Não é necessário o uso de materiais abrasivos ou álcool.

No exponga el producto al sol, altas temperaturas y la humedad. Mantener en local seco y ventilado. Para limpiar, utilice un paño suave y seco. No es necesario el uso de materiales abrasivos o alcohol.

Do not expose the product to sunlight, high temperatures and humidity. Keep it in a dry and ventilated place. To clean it, use a soft and dry cloth. It is not necessary to use abrasive materials or alcohol.

Garantia

Este certificado de Garantia é uma vantagem adicional oferecida ao consumidor, porém para que o mesmo tenha validade é imprescindível que seja apresentada a NOTA FISCAL de compra do produto e o número do lote (ver etiqueta).

*Com este produto, a **Artany** tem como objetivo atender plenamente o proprietário-consumidor, proporcionando a garantia na forma aqui estabelecida, pelo período de 2 anos a partir da data da nota fiscal de compra. A **Artany** restringe a sua responsabilidade à substituição gratuita das peças defeituosas, em caso de defeitos ou avarias devidamente constatados como sendo de fabricação, durante a vigência desta garantia.*

*A **Artany** declara a garantia nula e sem efeito se o produto for alterado, adulterado, molhado ou consertado e ainda pela prática de montagem inadequada. Também será considerada nula em casos de força maior, como aqueles causados por agentes da Natureza (chuvas, incêndios, excesso de umidade...).*

Para exercer seus direitos de comprador é importante que antes de montar seu produto você leia com atenção as instruções de cada passo do manual de montagem que acompanha o móvel.

Caso o produto não esteja em conformidade, entre em contato com a loja onde efetuou a compra ou com o nosso Serviço de Atendimento ao Cliente através do fone (41) 3556 1500 ou do e-mail assistencia@artany.com.br, e faça sua reclamação, apontando os defeitos técnicos observados, que teremos o maior prazer em atendê-lo. Para agilizar o seu atendimento, tenha sempre em mãos o manual de montagem com os respectivos números das peças defeituosas conforme descritas no manual.

ARTANY®
Arte em Office

ARTANY INDÚSTRIA DE MÓVEIS
Rua Maurílio da Cruz, 119
SÃO JOSÉ DOS PINHAIS - PR - BRASIL
Fone: 55 (41) 3556-1500
e-mail: artany@artany.com.br
www.artany.com.br

Ferramentas não fornecidas
Herramientas no provistas
Tools not provided

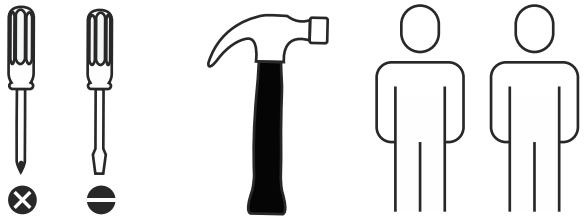

Dificuldade | Dificultad | Difficulty

Lista de materiais | Lista de materiales | Hardware list

A	1:1 Cavilha Tarugo Dowel Ø6x30mm	18	E	1:1 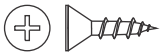 Parafuso Tornillo Screw Ø3,5x12 mm CC	24
B	1:1 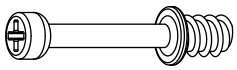 Minifix Minifix Minifix Ø7x30mm	25	F	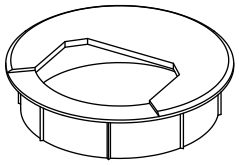 Passa Fio Pasacable Cable Hole Cover	01
C	1:1 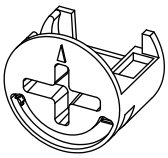 Tambor Tambor Minifix cam Ø15x12mm	25	G	1:1 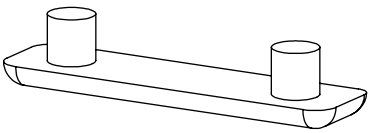 Sapata / Pata / Foot 12x48	04
D	1:1 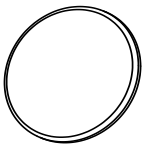 Tapa furo adesivo Adhesivo Hole cover Ø18mm	14	H	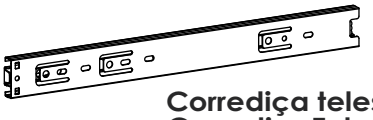 Corrediça telescópica Corrediza Telescópica Telescopic Slide 350 mm	04

.1

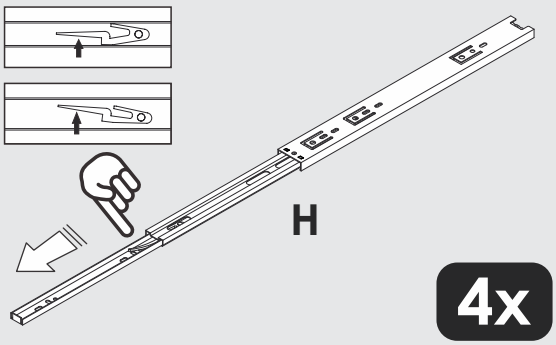

4x

.2

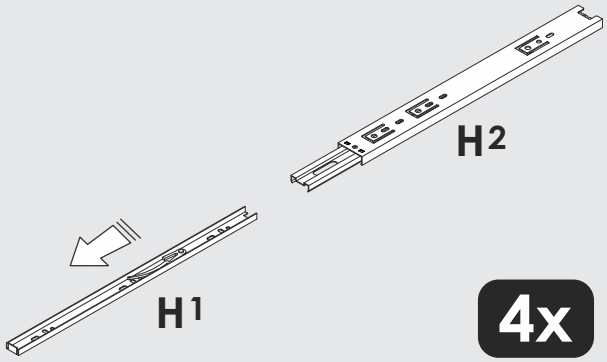

4x

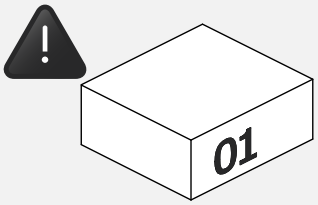

O número na borda da peça corresponde ao manual.
Para remover, use um pano com álcool em gel ou álcool 70%.

El número que aparece en el borde de la pieza corresponde al manual.
Para retirarlo, utilice un paño con alcohol en gel o alcohol al 70%.

The number on the edge of the piece corresponds to the assembly guide.
To remove it, use a cloth with alcohol gel or 70% alcohol.

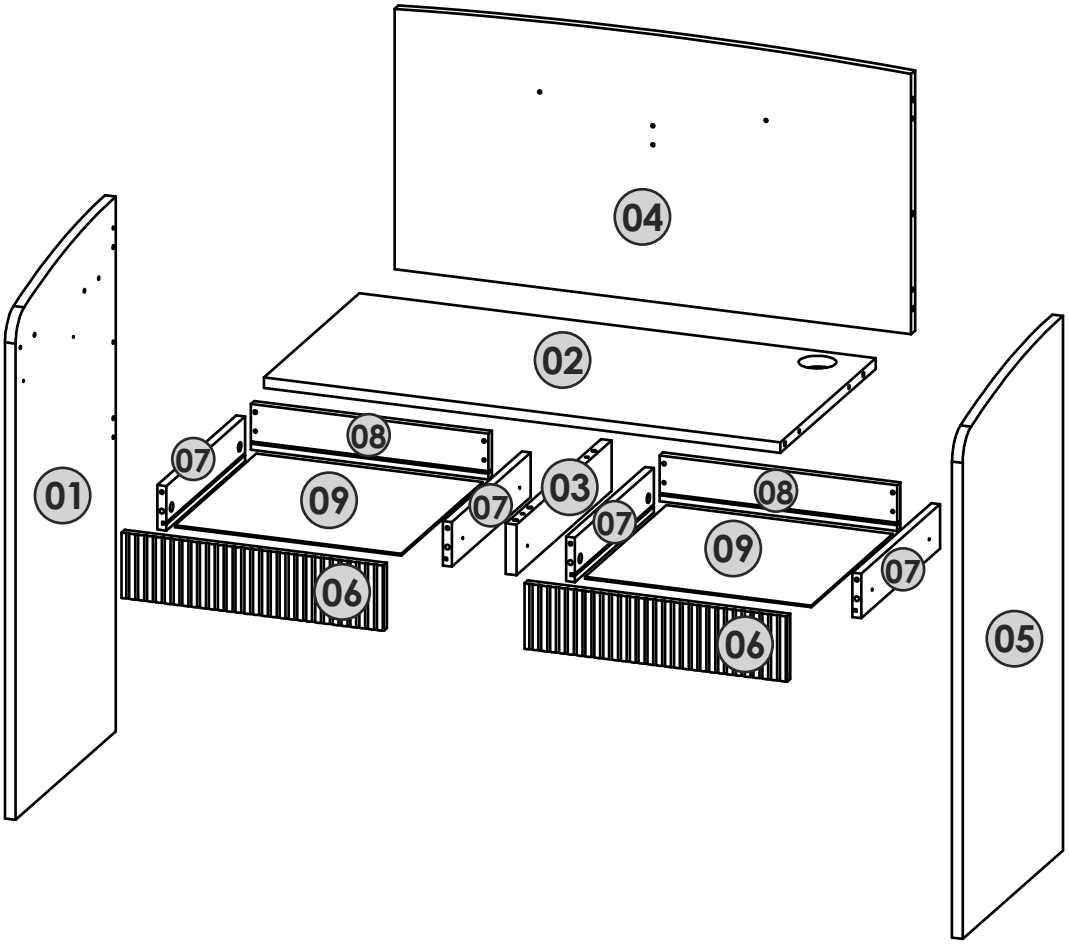

Item	Descrição | Description | Description			Dimensões Dimensiones | Dimensions mm			Qtd Ctd Qty	Volume Volumen Volume
	Português	Español	English	Comprimento Largo Lenght	Largura Ancho Width	Espessura Grosor Thickness		
01	Lateral Esquerda	Lado izquierdo	Left side	900	450	18	1	1/1
02	Tampo	Tapa	Top	876	428	18	1	1/1
03	Divisória	División	Division	85	428	18	1	1/1
04	Traseira	Trasera	Back	450	876	18	1	1/1
05	Lateral Direita	Lado derecho	Right side	900	450	18	1	1/1
06	Frente Gaveta	Frontal cajón	Drawer front	445	110	15	2	1/1
07	Lateral Gaveta	Lado cajón	Drawer side	354	75	15	4	1/1
08	Traseira Gaveta	Trasero cajón	Drawer back	403	77	15	2	1/1
09	Fundo Gaveta	Fundo del cajón	Drawer bottom	365	384	3	2	1/1

01

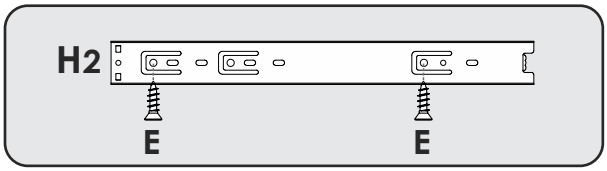

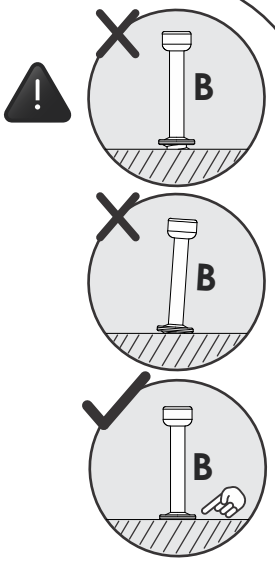

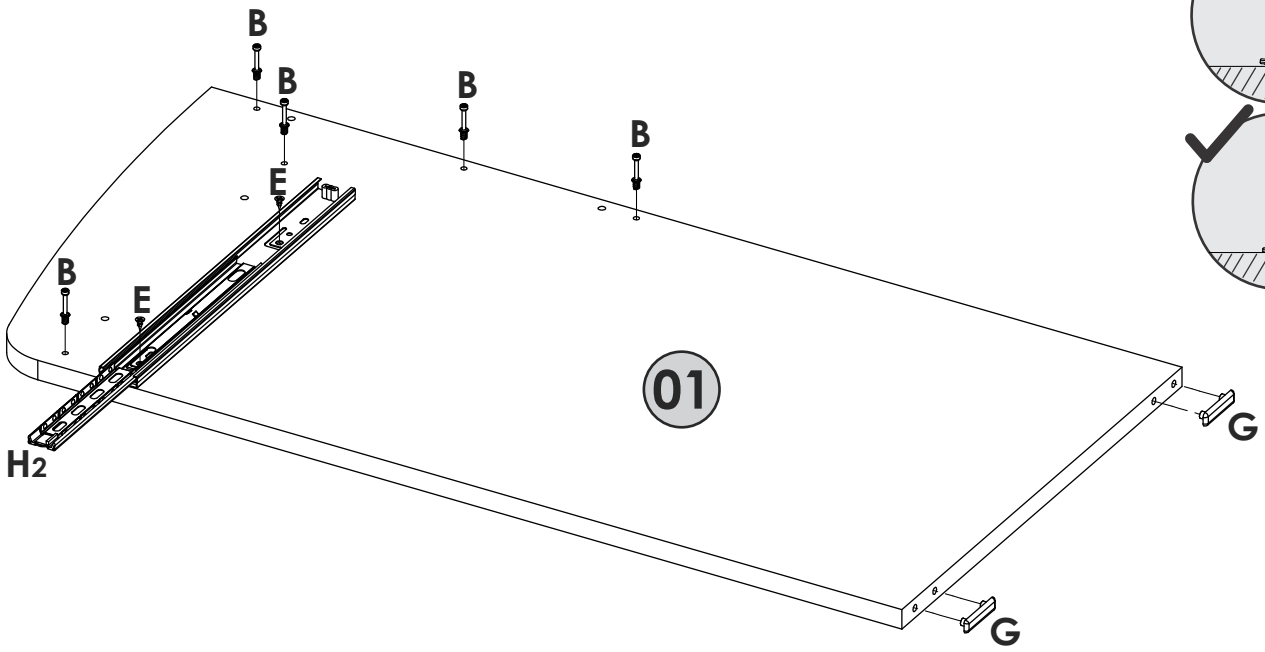

B 05	G 02	H2 01	E 02

02

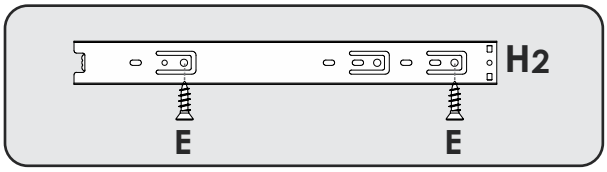

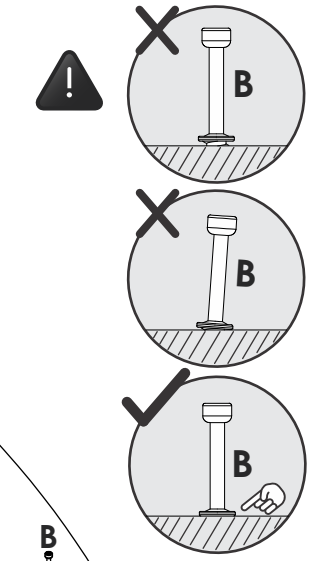

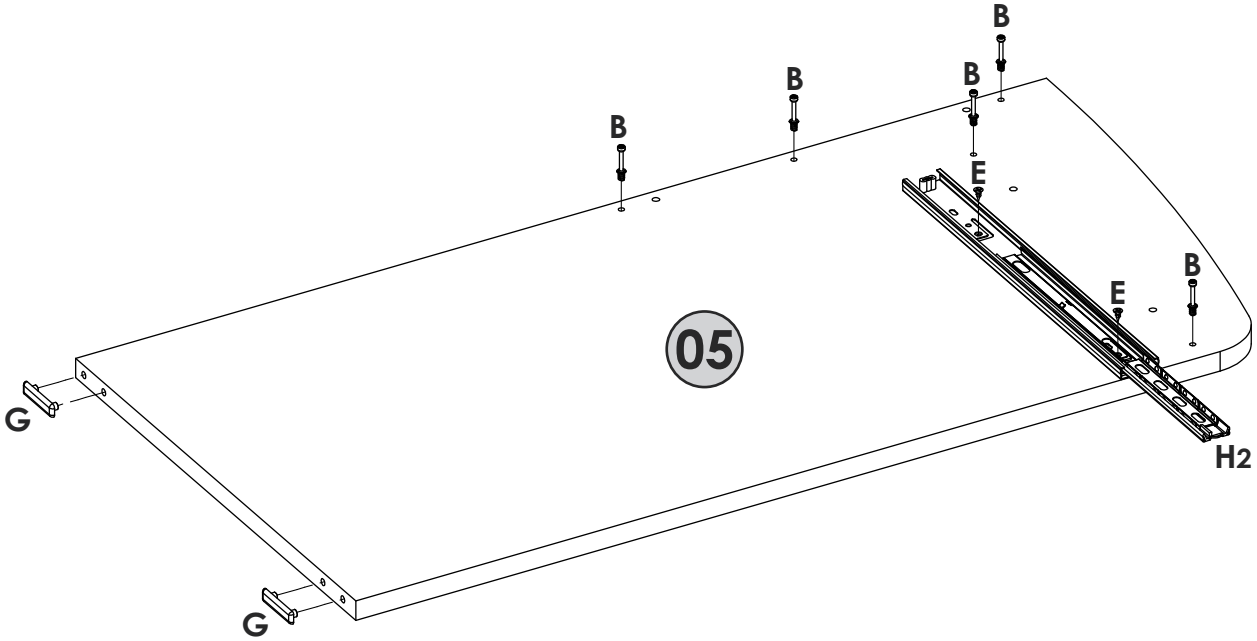

B 05	G 02	H2 01	E 02

03

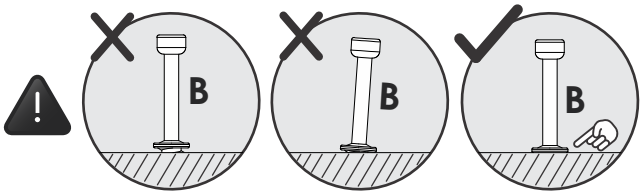

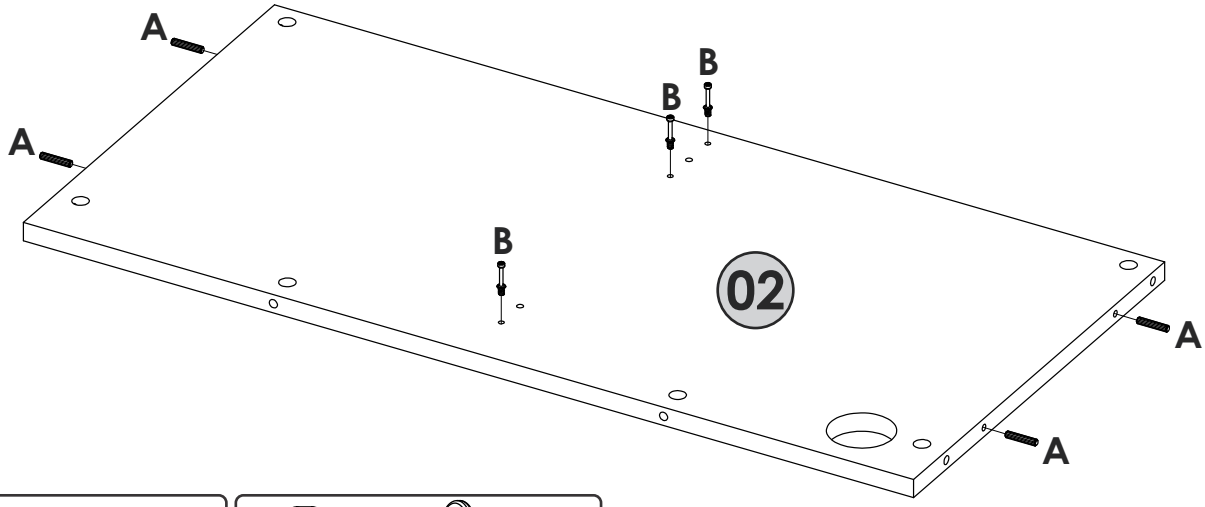

A 04 | B 03

04

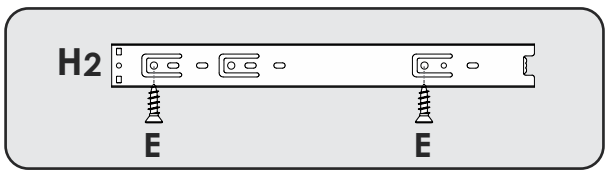

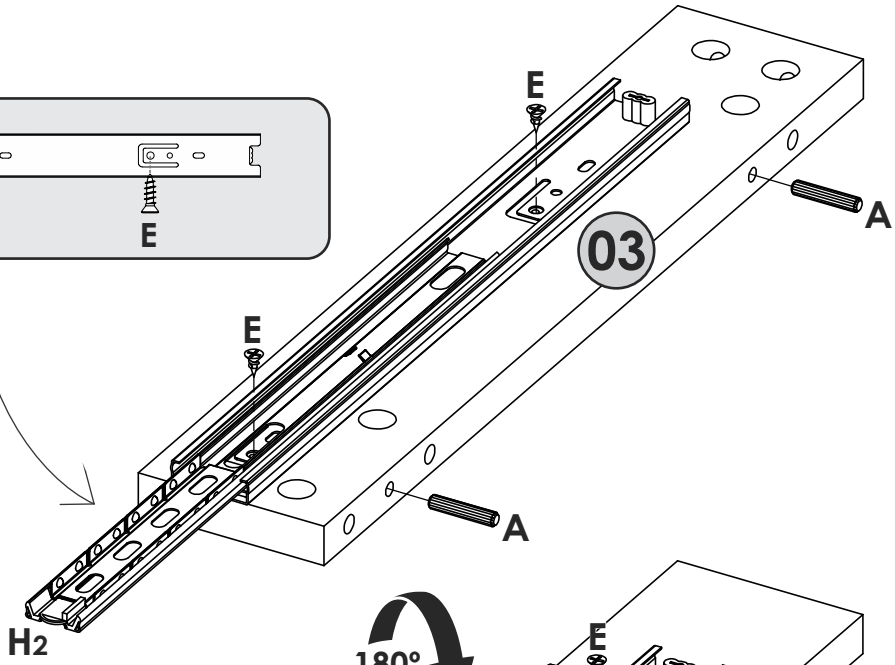

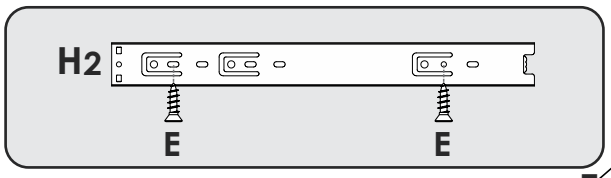

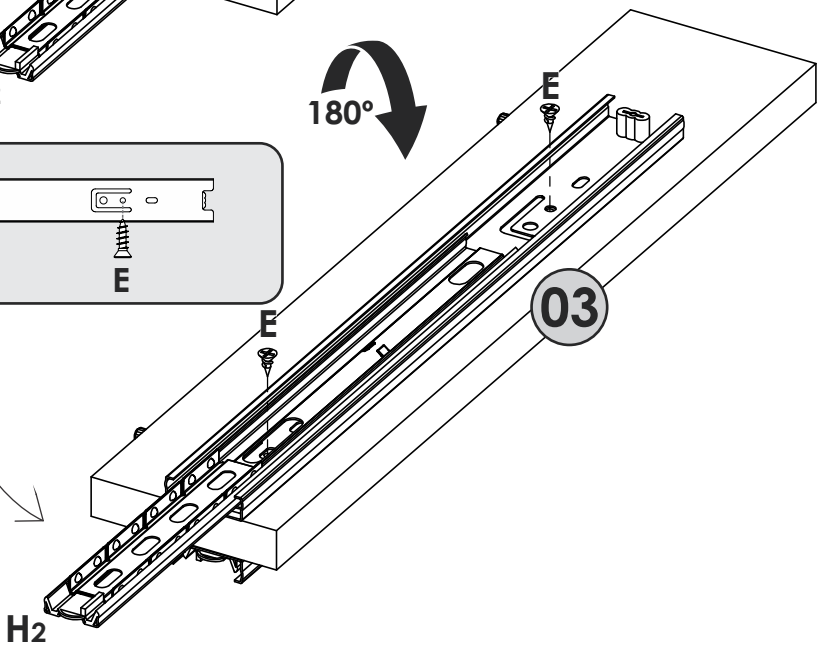

A 02 | H2 02 | E 04

05

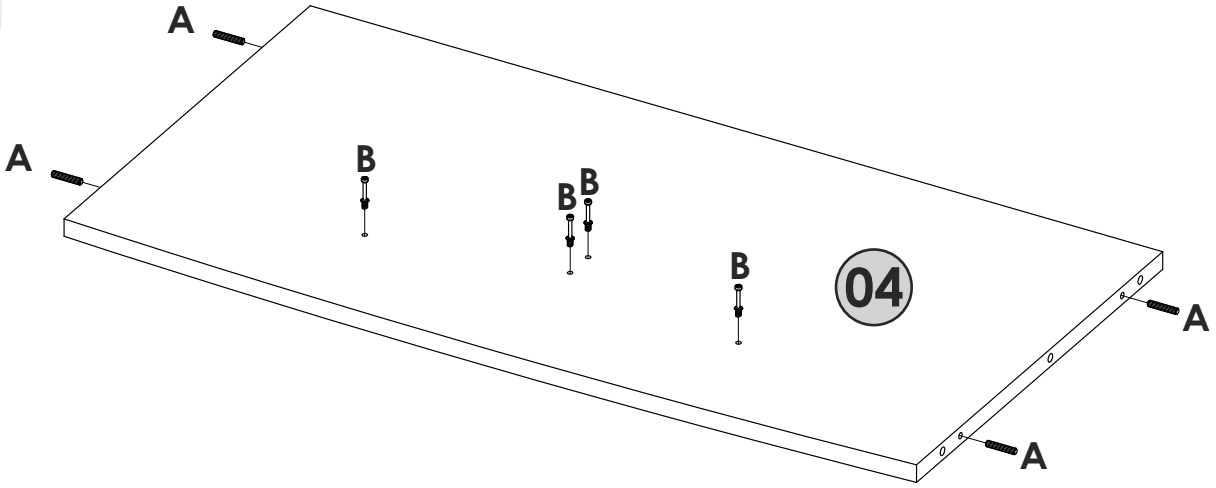

A 04 B 04

06

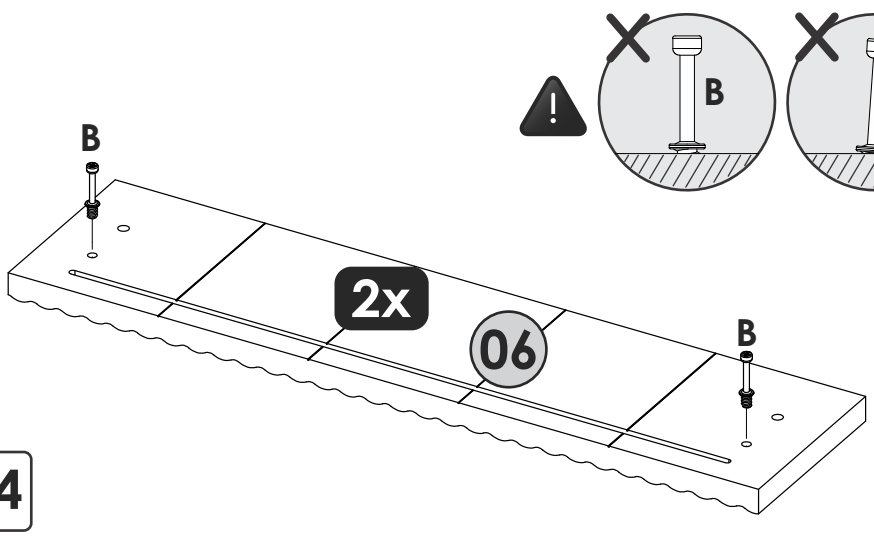

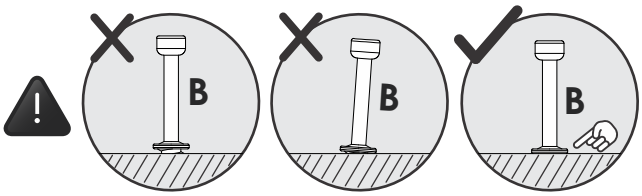

B 04

07

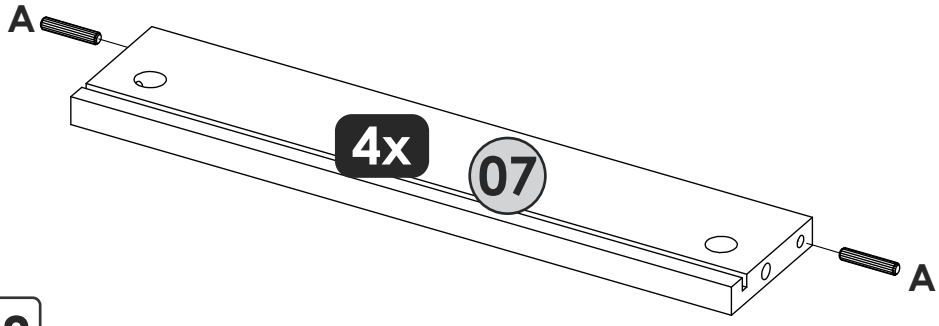

A 08

08

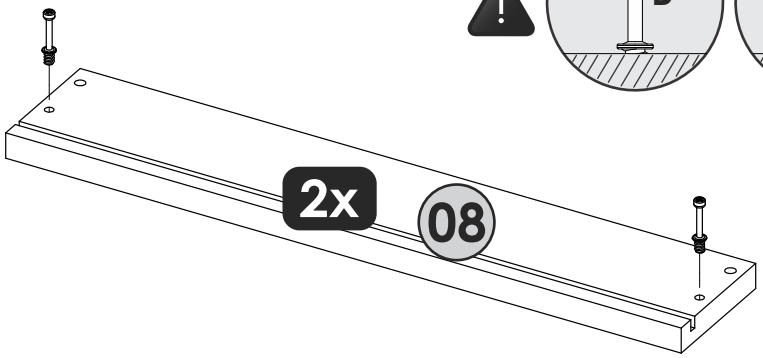

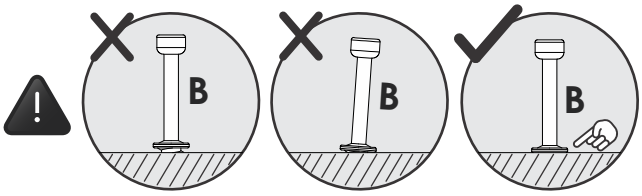

B 04

09

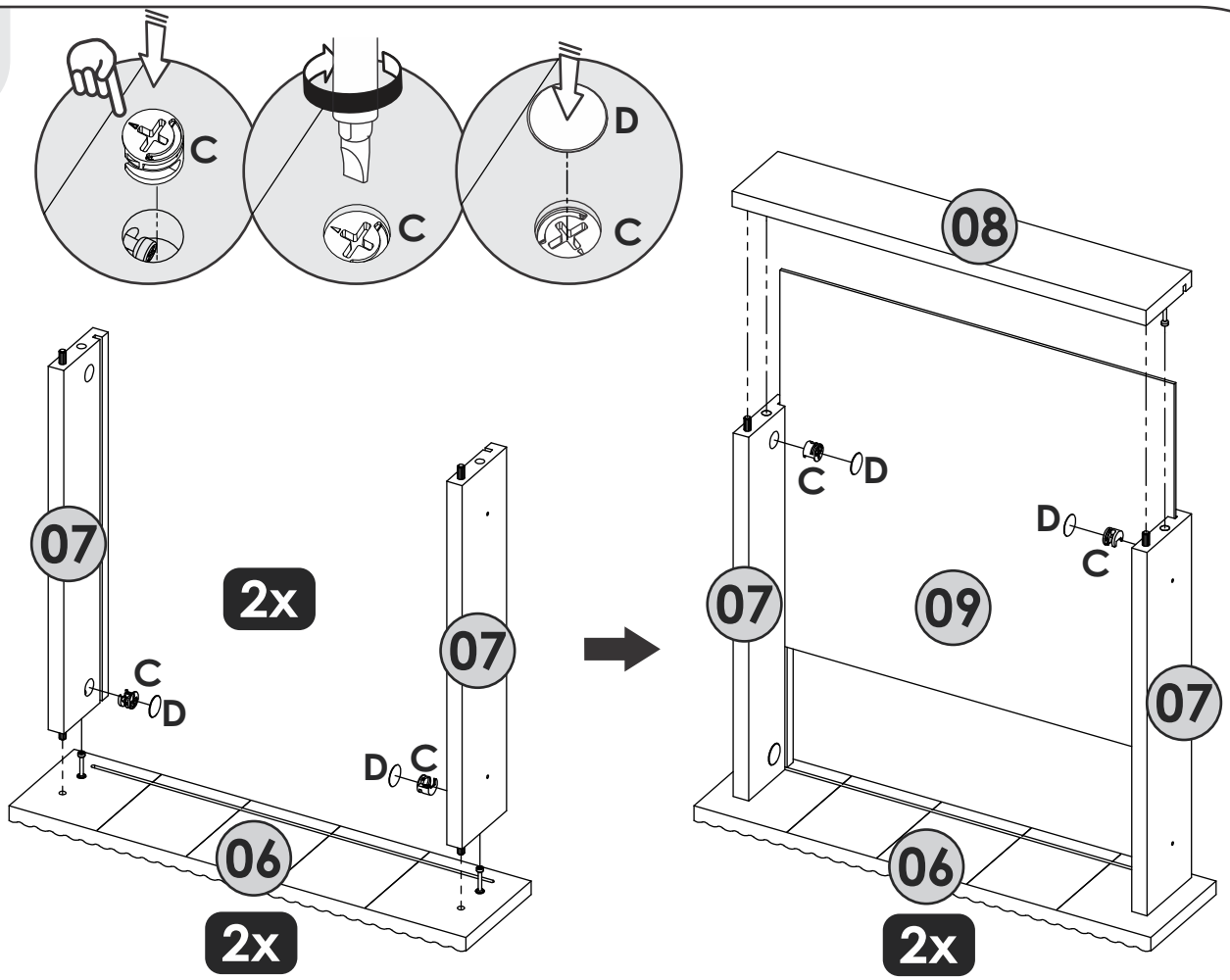

C	08	D	08

10

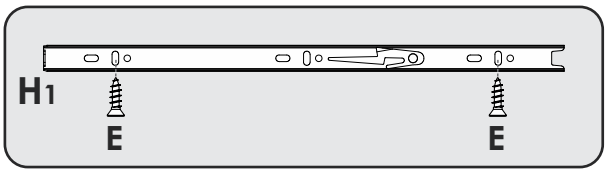

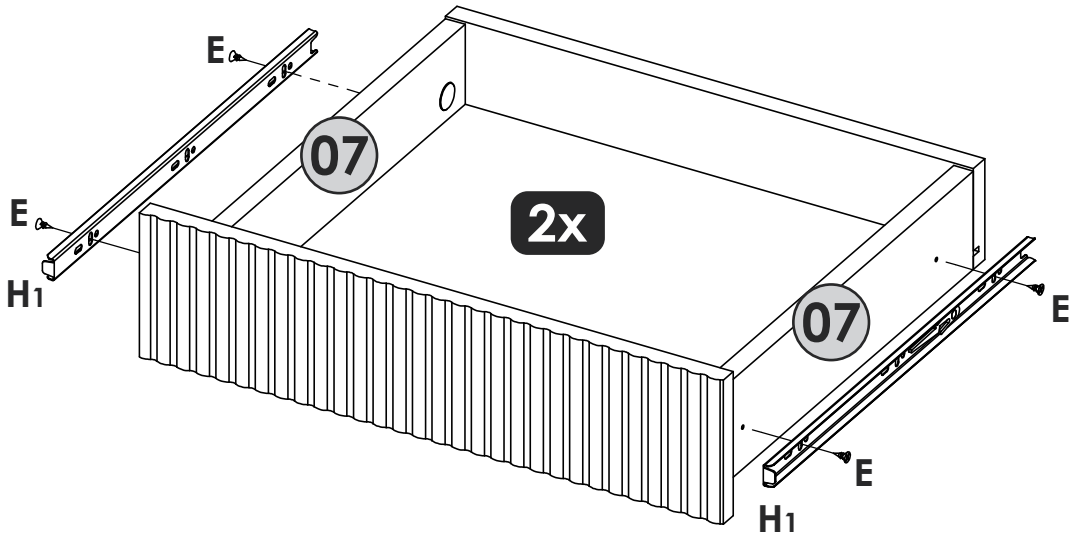

E	08	H1	04

11

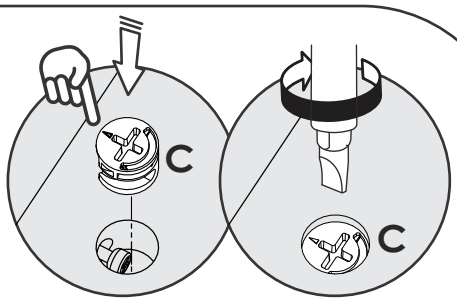

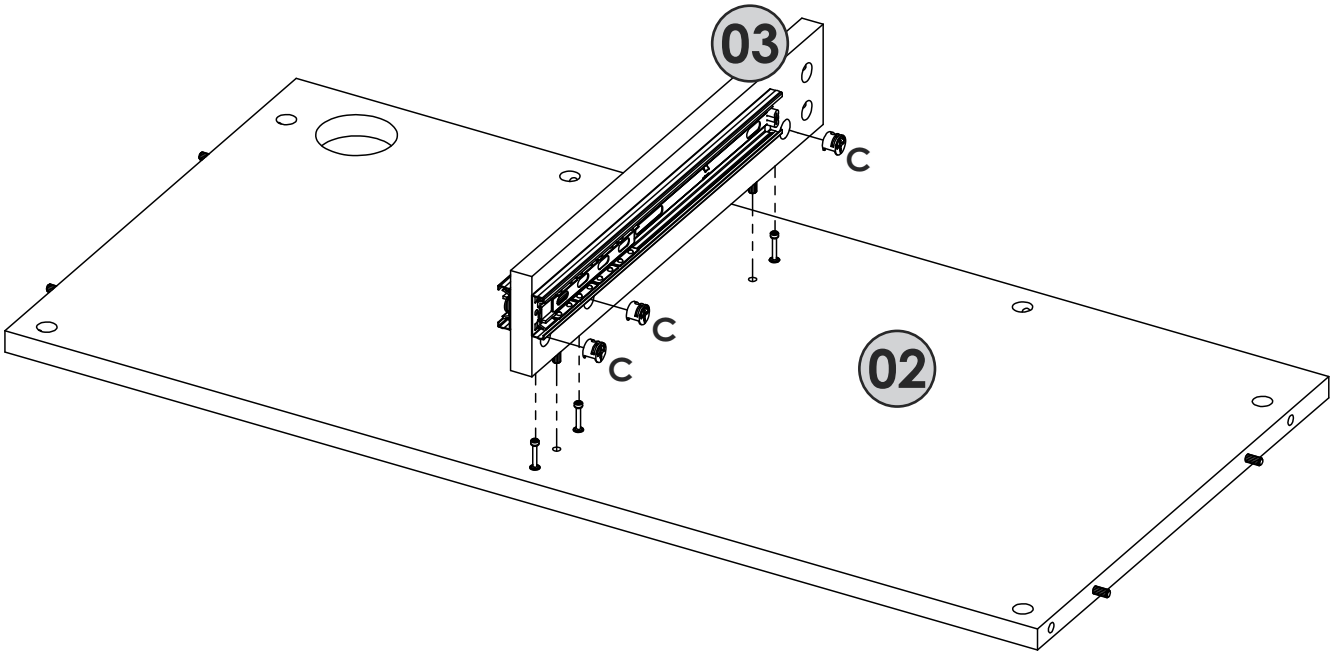

C 03

12

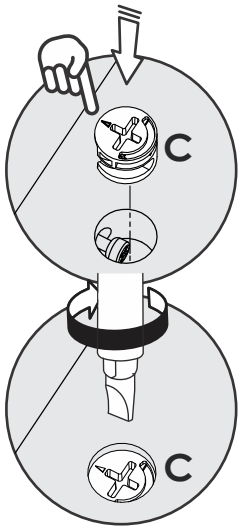

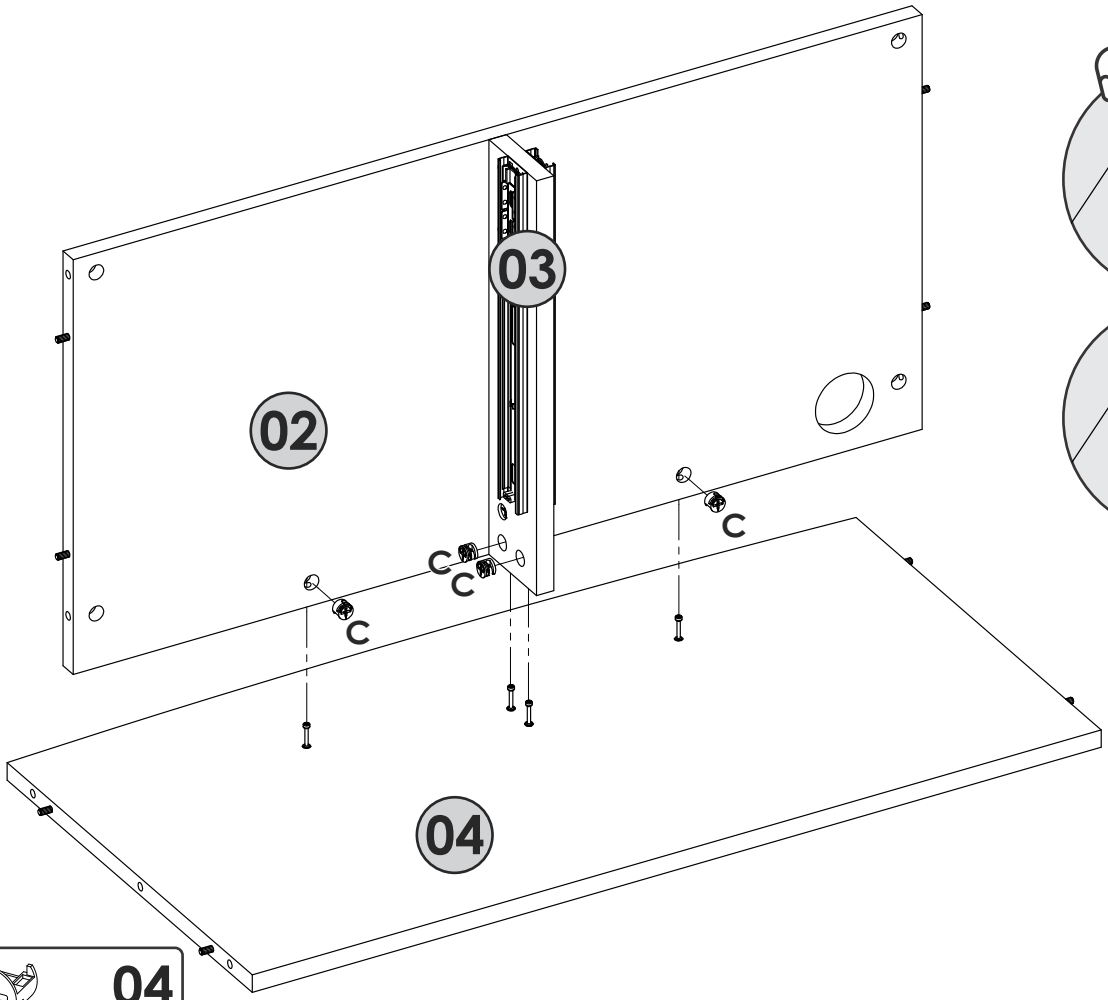

C 04

13

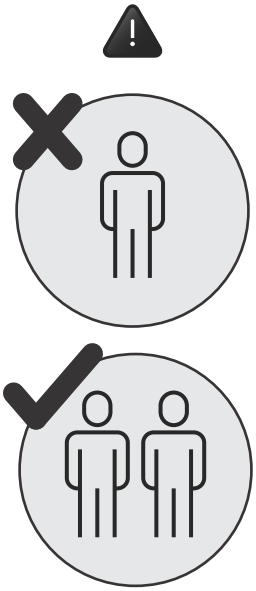

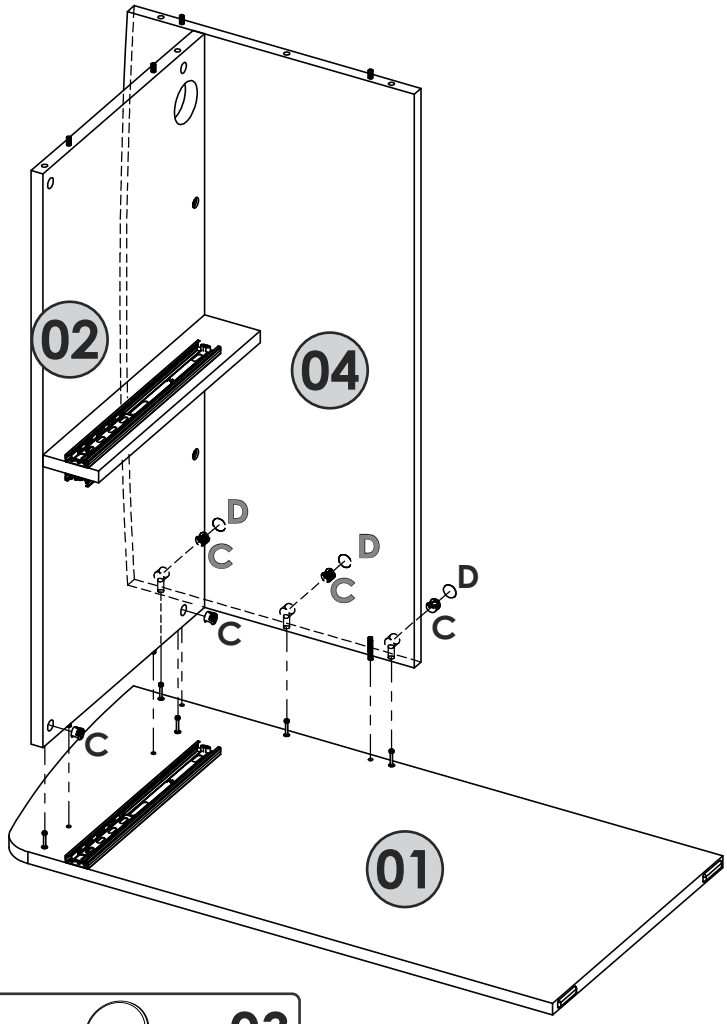

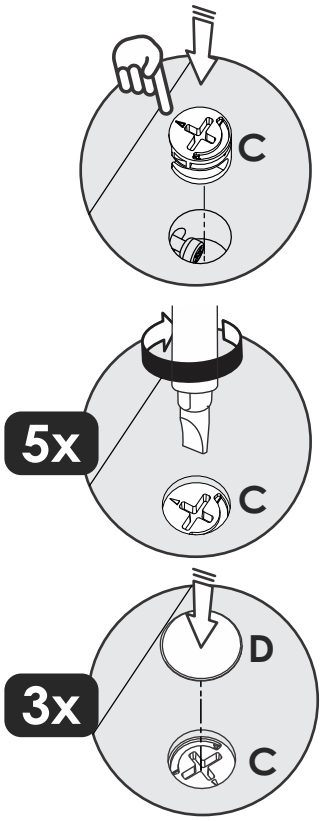

C	05	D	03

14

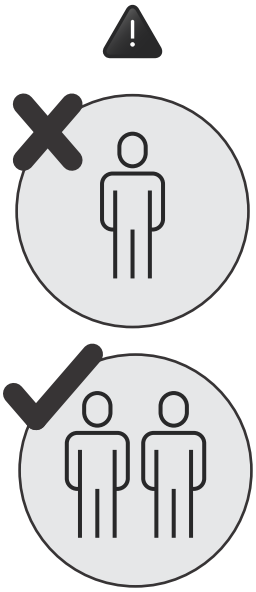

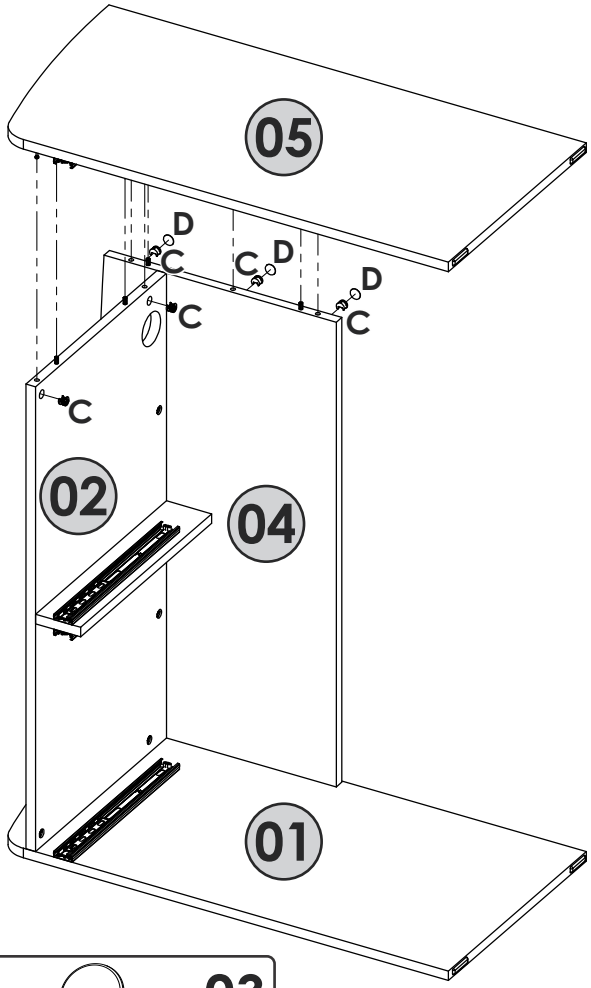

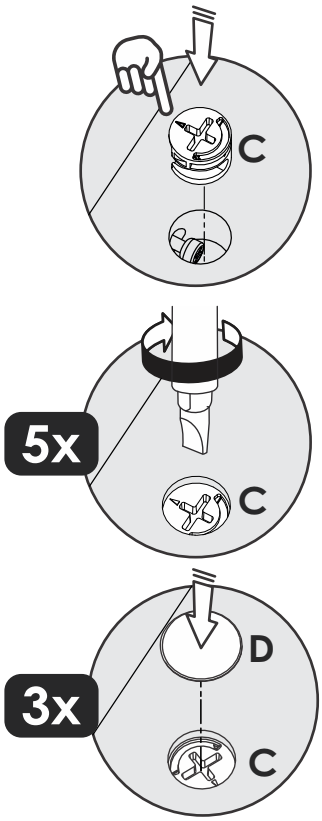

C	05	D	03

15

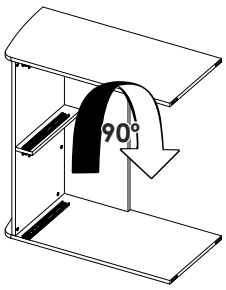

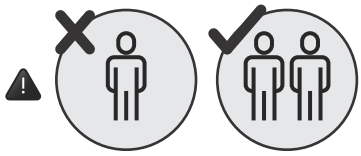

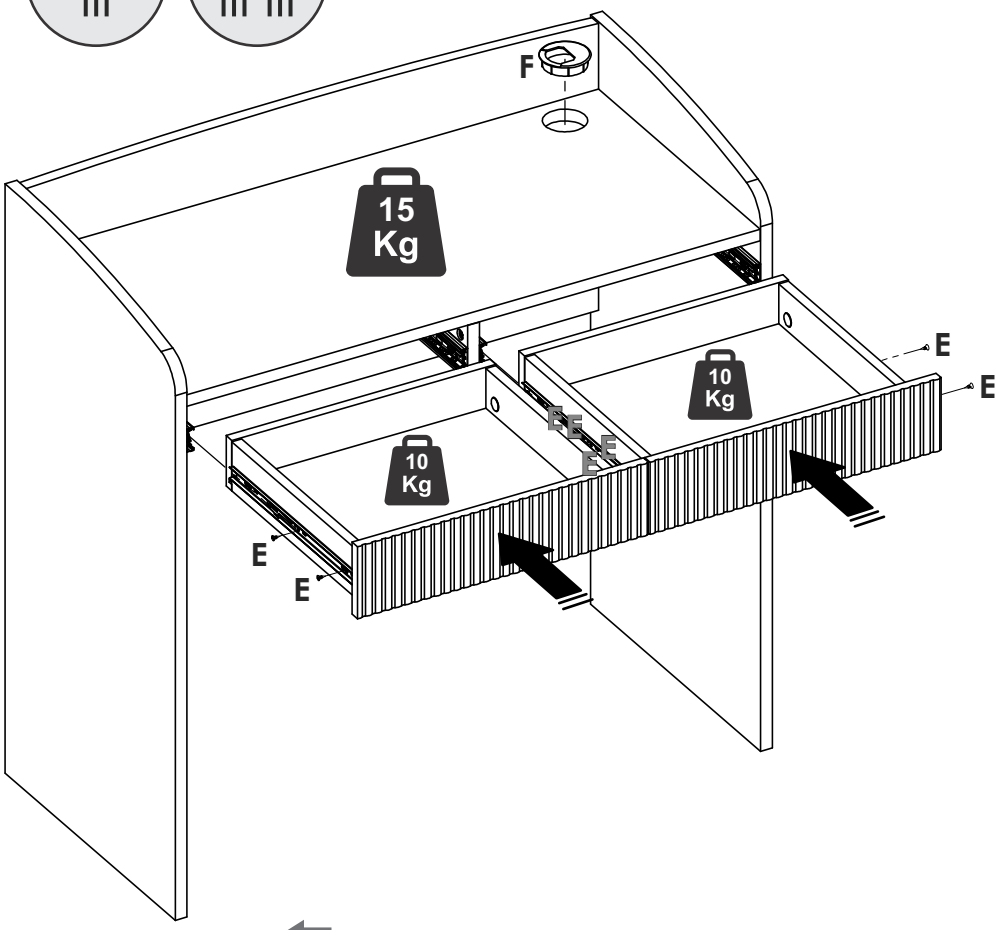

1

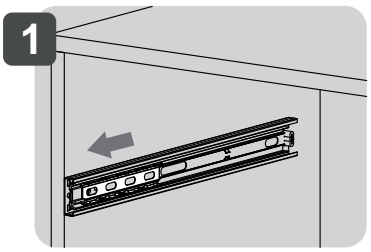

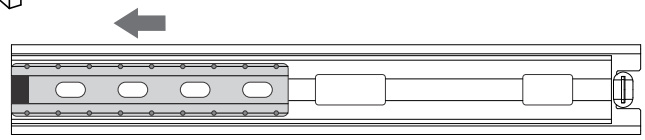

H2

2

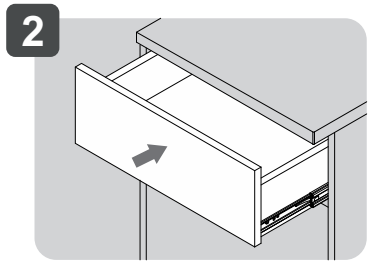

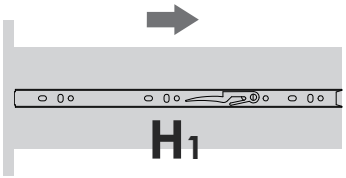

H1

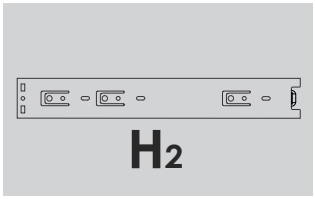

H2

3

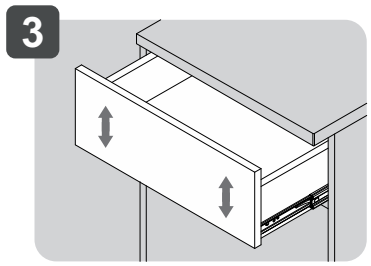

.1

Ajustar a gaveta e colocar os parafusos

Ajustar el cajón y poner los tornillos

Adjust the drawer and put the screws

.2

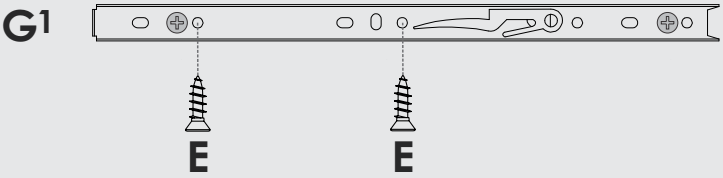

E	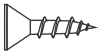	08
F	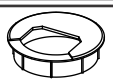	01

Obrigado

POR SUA CONFIANÇA EM NOSSO TRABALHO!

Esperamos que sua experiência de compra, montagem e instalação tenha sido perfeita!

Desejamos que seu móvel possa tornar seu Home Office, casa ou escritório, um ambiente muito mais agradável e organizado, fazendo seu trabalho, estudo ou descanso ser muito mais proveitoso!

APROVEITE SEU MÓVEL ARTANY!

Se tiver alguma dúvida, sugestão ou comentário, pode entrar em contato no nosso WhatsApp (41) 99242-8497, telefone (41)3556-1550, ou email artany@artany.com.br

Gostou? Compartilhe este momento e marque a gente!

@artanymoveis

ARTANY®
Arte em Office